REZ A-A

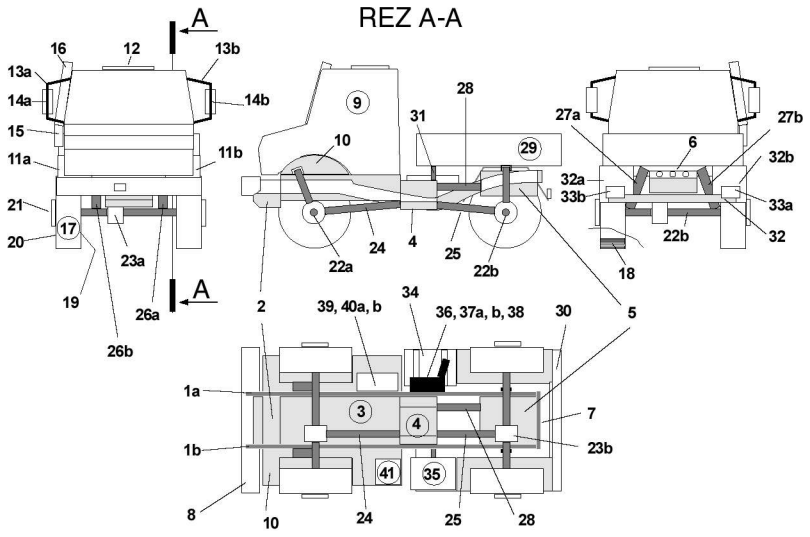
A
A
16
12
13b
13a
14a
14b
15
11a
11b
21
20
17
23a
19
26a
26b
9
10
28
31
29
24
4
25
22a
22b
2
39, 40a, b
34
36, 37a, b, 38
30
5
1a
3
4
7
1b
23b
41
35
8
10
24
25
28
27a
27b
6
32b
32a
33b
33a
22b
32
18