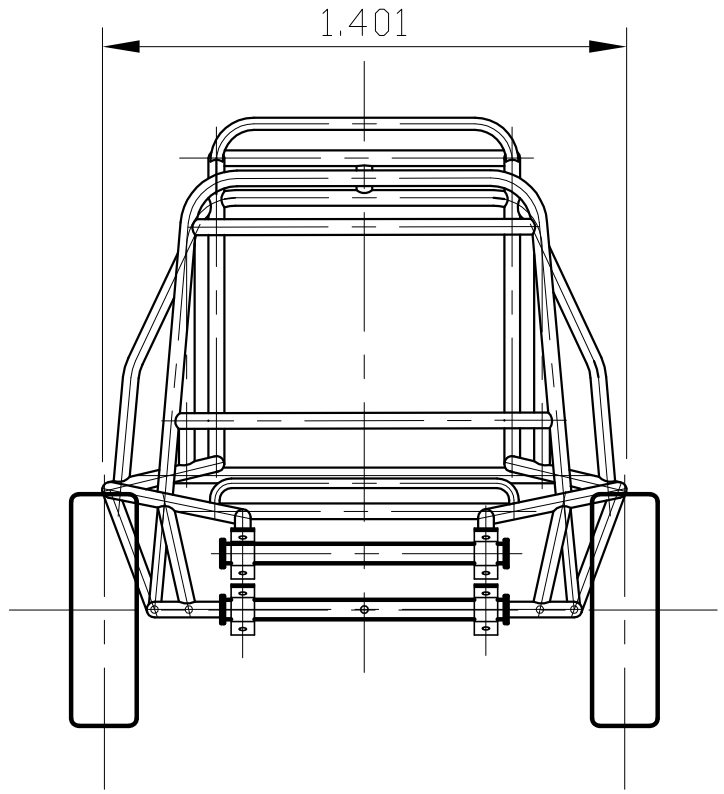
1.401

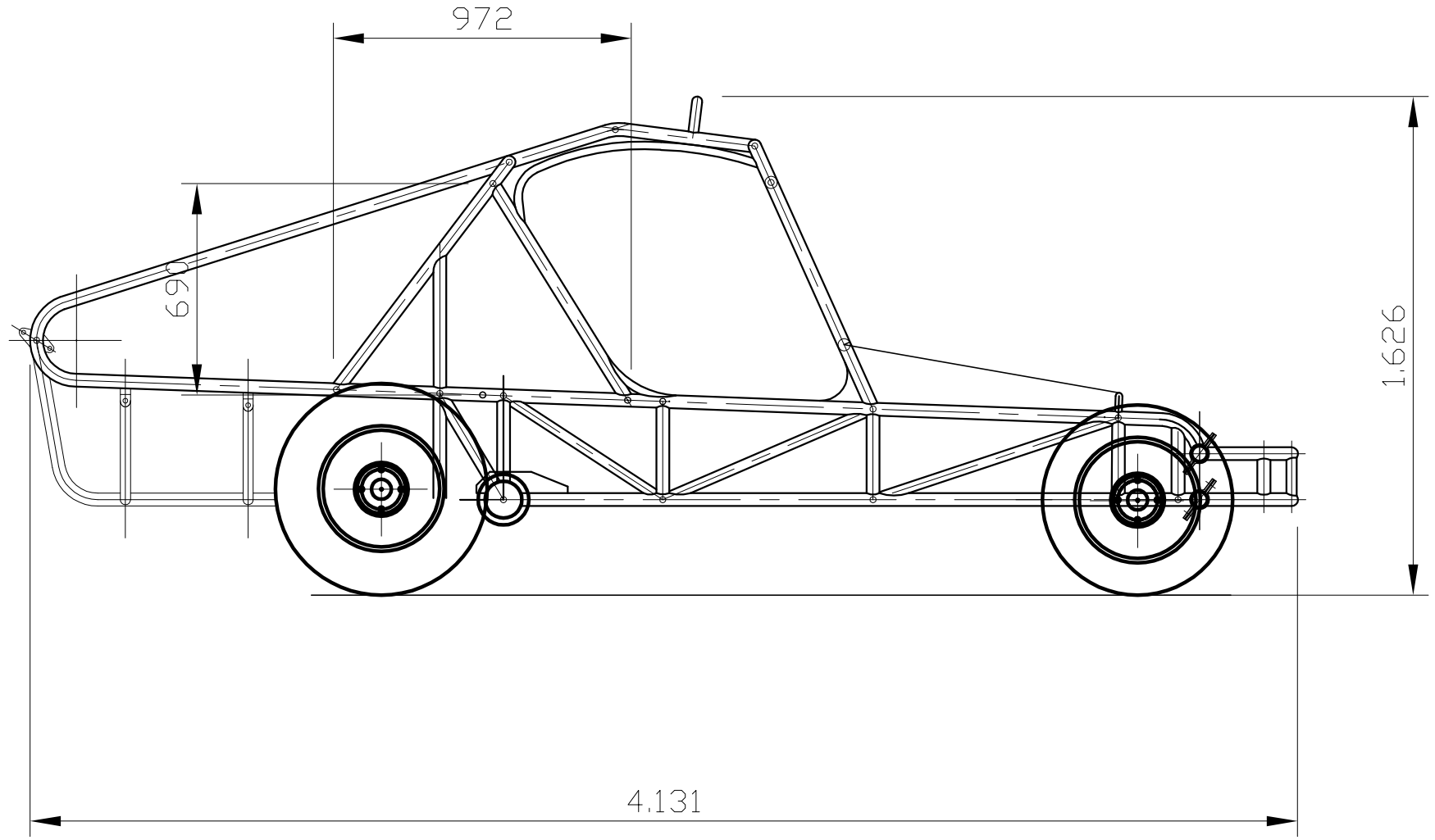
972
690
1.626
4.131

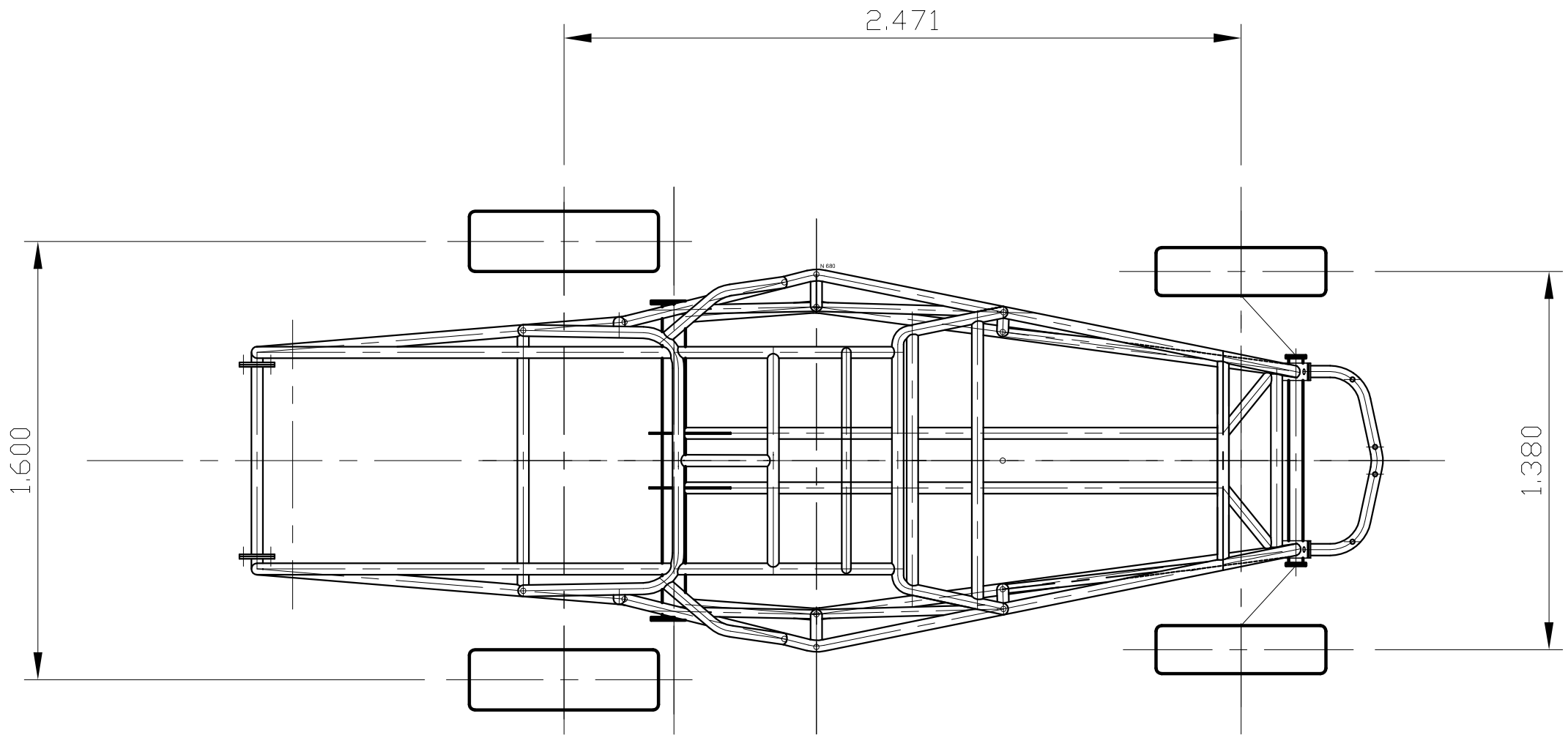
2.471
1.600
1.380