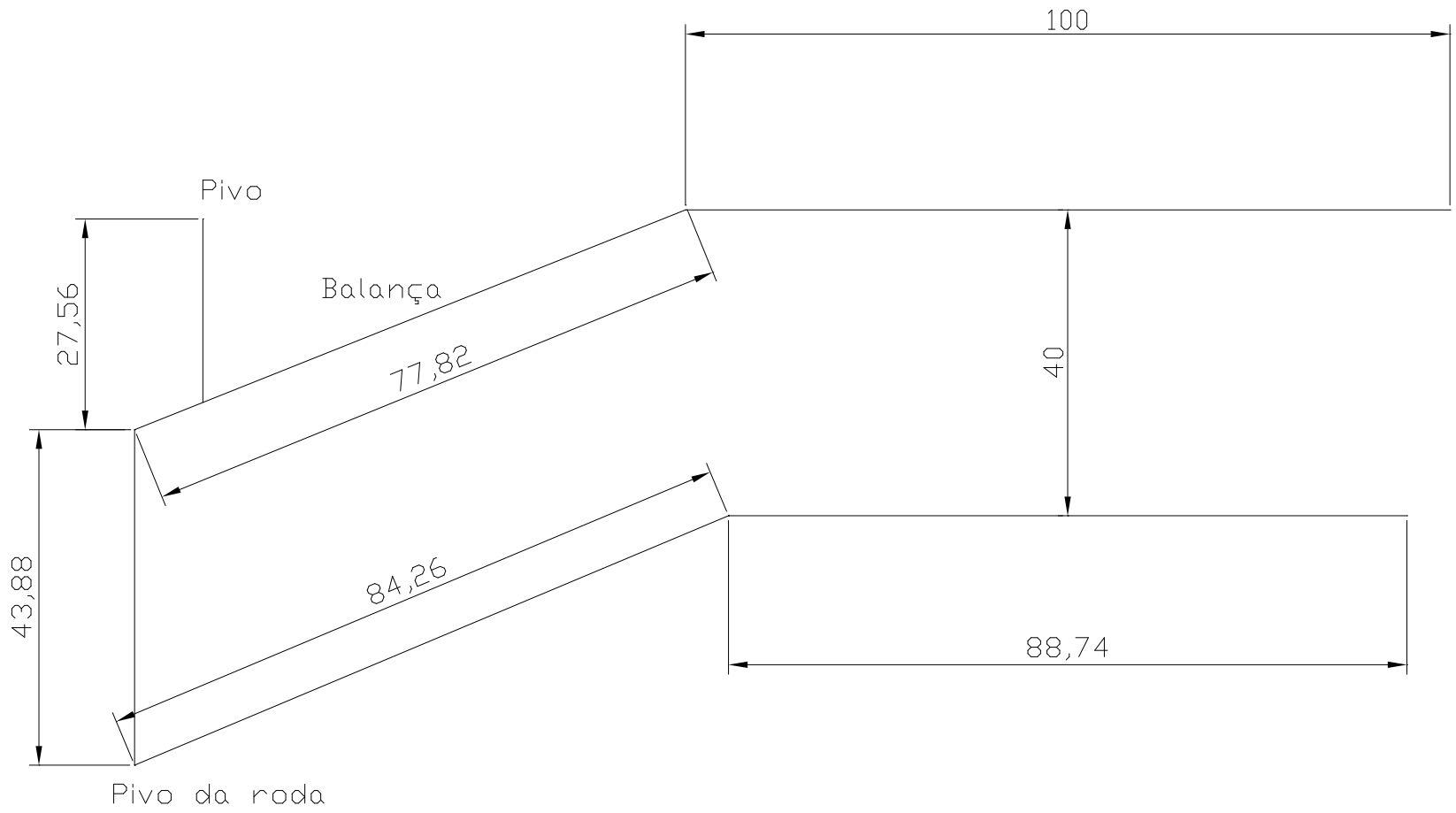
100
Pivo
27,56
Balança
77,82
40
43,88
84,26
88,74
Pivo da roda