Parati 4P 06/02	**PISTAO**	**PARA MOTOR:**	**4 CILINDROS:**
107-05	**PINO DO PISTAO**	**1.0 L**	**ASW/AZP**
	JOGO DE ANEIS PARA PISTAO	**AT**	

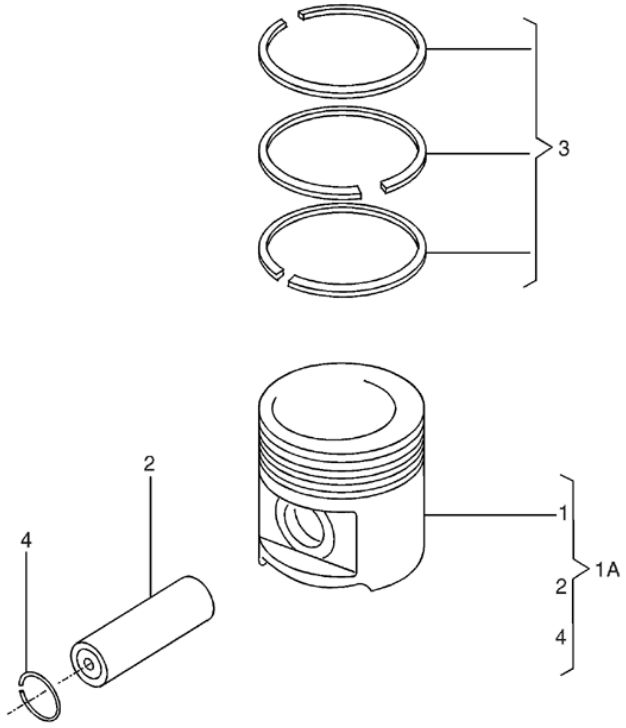

Parati 4P 06/02 107-05	PISTAO PINO DO PISTAO JOGO DE ANEIS PARA PISTAO	PARA MOTOR: 1.0 L AT	4 CILINDROS: ASW/AZP

REF.	NÚMERO DA PEÇA	DENOMINAÇÃO DA PEÇA / MODELOS - ACABAMENTOS	USO	DATAS
1A	036/ 107099/F /	PISTAO 67,085 STD		
		AZP	04	01/06/02
(1A)	036/ 107085/3 /	PISTAO PINO ANEL-TRAVA 67,085 STD		
		ASW	04	01/06/02
2	030/ 107411/L /	PINO DO PISTAO		
			04	01/06/02
3	036/ 198101/1 /	JOGO DE ANEIS PARA PISTAO STD		
		AZP	01	01/06/02
(3)	036/ 198151/D /	JOGO DE ANEIS PARA PISTAO SOBRE-MEDIDA		
		67,35		
		AZP	01	01/06/02
(3)	036/ 198151/J /	JOGO DE ANEIS PARA PISTAO STD		
		ASW	01	01/06/02
(3)	036/ 198153/ /	JOGO DE ANEIS PARA PISTAO (SOBRE-MEDIDA)		
		67,60		
		AZP	01	01/06/02
(3)	036/ 198155/ /	JOGO DE ANEIS PARA PISTAO (SOBRE-MEDIDA)		
		67,85		
		AZP	01	01/06/02
4	N/ 904540/01/	ANEL DE RETENCAO C17X1,5		
			08	01/06/02

Parati 4P 06/02	**PISTAO**	**PARA MOTOR:**	**4 CILINDROS:**
107-10	**PINO DO PISTAO**	**1.6/1.8/2.0 L**	**UDH/UNF/UPD/**
	JOGO DE ANEIS PARA PISTAO	**AP**	**UQG/BJF/BJY**

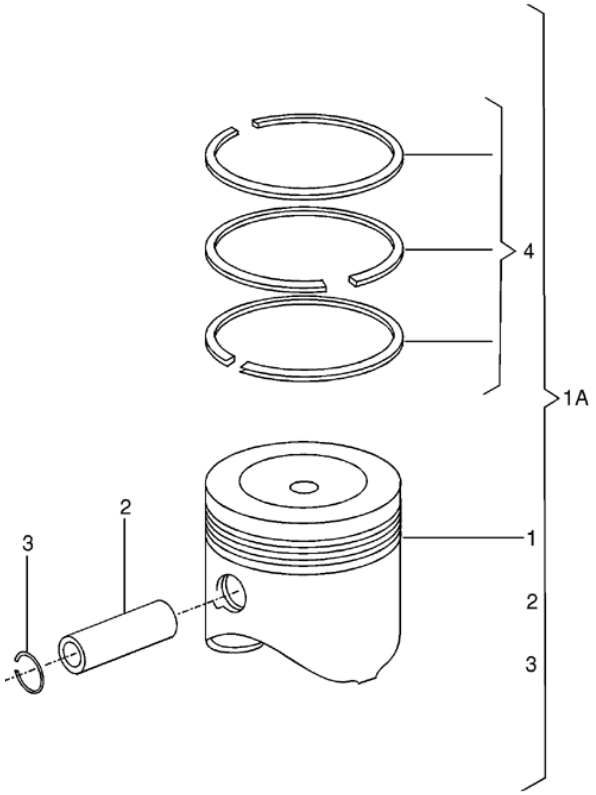

Parati 4P 06/02 107-10	PISTAO PINO DO PISTAO JOGO DE ANEIS PARA PISTAO	PARA MOTOR: 1.6/1.8/2.0 L AP	4 CILINDROS: UDH/UNF/UPD/ UQG/BJF/BJY

REF.	NÚMERO DA PEÇA	DENOMINAÇÃO DA PEÇA / MODELOS - ACABAMENTOS	USO	DATAS
1	026/ 107103/31/11	PISTAO (MARCADO COM AZUL 80.985)		
		UPD	04	01/06/02
1	026/ 107103/31/22	PISTAO (MARCADO COM ROSA 81.005)		
		UPD	04	01/06/02
(1)	027/ 107103/5 /11	PISTAO (MARCADO COM AZUL 80.985)		
		UDH/ BJY	04	01/06/02
(1)	027/ 107103/5 /22	PISTAO (MARCADO COM ROSA 81.005)		
		UDH/ BJY	04	01/06/02
(1)	027/ 107103/6 /11	PISTAO (MARCADO COM AZUL 82.485)		
		UQG	04	01/06/02
(1)	027/ 107103/6 /22	PISTAO (MARCADO COM ROSA 82.505)		
		UQG	04	01/06/02
(1)	027/ 107103/9 /11	PISTAO (MARCADO COM AZUL 80.985)		
		UNF/ BJF	04	01/06/02
(1)	027/ 107103/9 /22	PISTAO (MARCADO COM ROSA 81.005)		
		UNF/ BJF	04	01/06/02
2	027/ 107411/ /	PINO DO PISTAO		
			04	01/06/02
3	N/ 012273/1 /	ANEL DE SEGURANCA C20X1,5		
			08	01/06/02
4	026/ 198181/2 /	JOGO DE ANEIS PARA PISTAO 81.00		
		UDH/ UNF/ UPD/ BJF/ BJY	01	01/06/02
(4)	053/ 198201/4 /	JOGO DE ANEIS PARA PISTAO 82.50		
		UQG	01	01/06/02

Parati 4P 06/02	**PISTAO**	**PARA MOTOR:**	**4 CILINDROS:**
107-20	**PINO DO PISTAO**	**1.9 L**	**1Y**
	JOGO DE ANEIS PARA PISTAO	**DIESEL**	

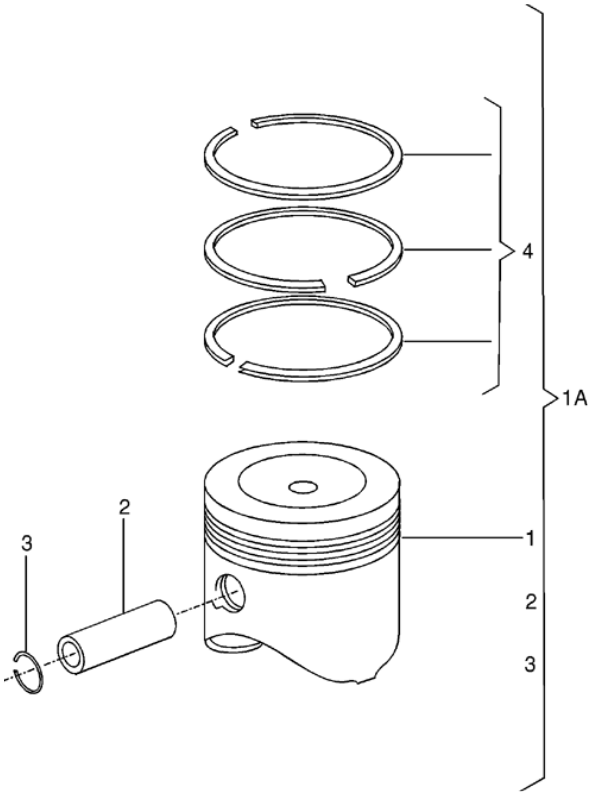

Parati 4P 06/02 107-20	PISTAO PINO DO PISTAO JOGO DE ANEIS PARA PISTAO	PARA MOTOR: 1.9 L DIESEL	4 CILINDROS: 1Y

REF.	NÚMERO DA PEÇA	DENOMINAÇÃO DA PEÇA / MODELOS - ACABAMENTOS	USO	DATAS
1A	028/ 107065/CF/001	PISTAO COMPLETO (AZUL 79,48) CILINDRO 1-4 KS	04	01/06/02
1A	028/ 107065/CF/003	PISTAO COMPLETO (ROSA 79,50) CILINDRO 1-4 KS	04	01/06/02
3	N/ 012277/1 /	ANEL DE SEGURANCA C24X1,5	08	01/06/02
4	038/ 198151/ /	JOGO DE ANEIS PARA PISTAO 79,50	04	01/06/02
(4)	028/ 198153/A /	JOGO DE ANEIS PARA PISTAO (SOBRE-MEDIDA) 79,75	CN	01/06/02
(4)	028/ 198155/A /	JOGO DE ANEIS PARA PISTAO (SOBRE-MEDIDA) 80,00	CN	01/06/02