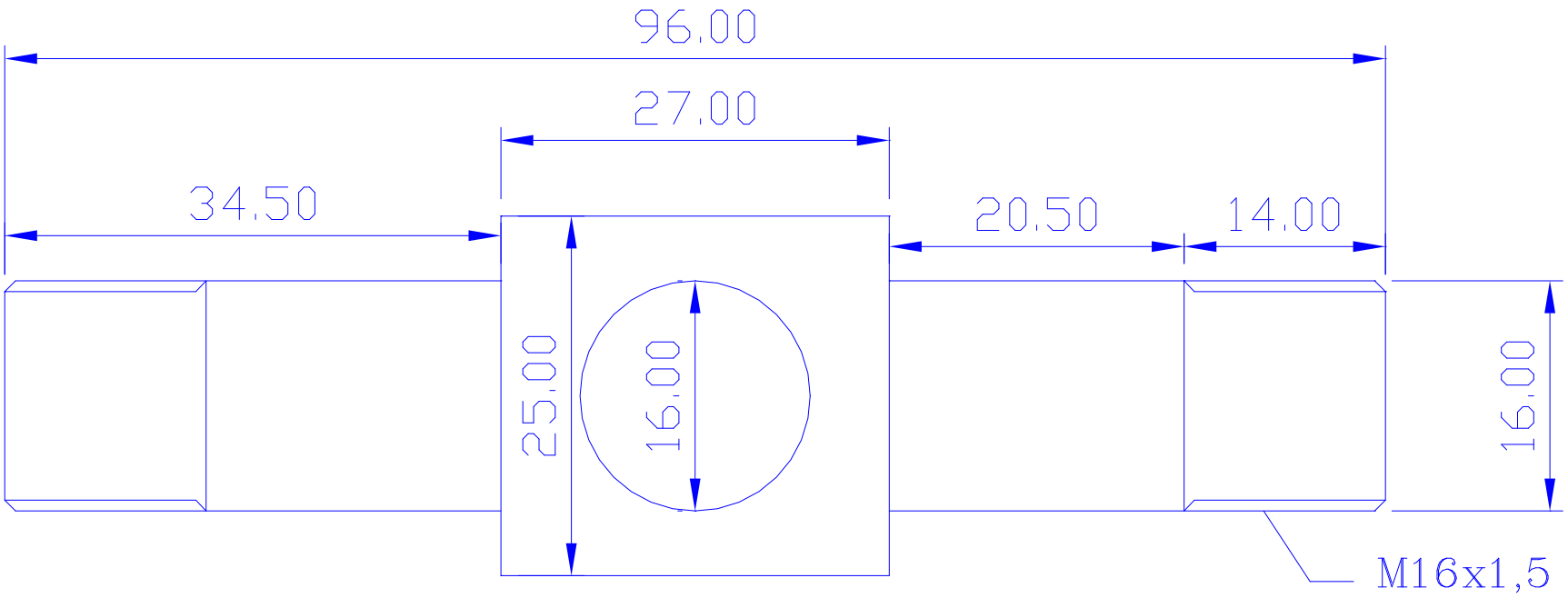
96.00
27.00
34.50
20.50
14.00
25.00
16.00
16.00
M16x1,5

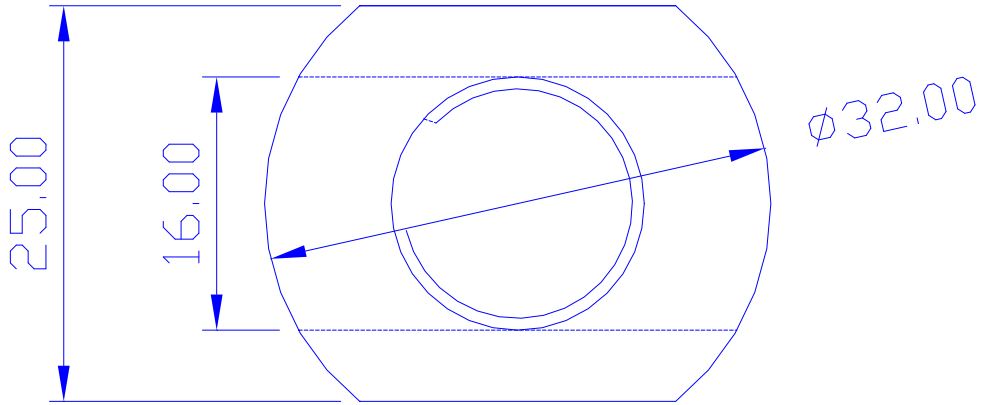
25.00
16.00
ø32.00