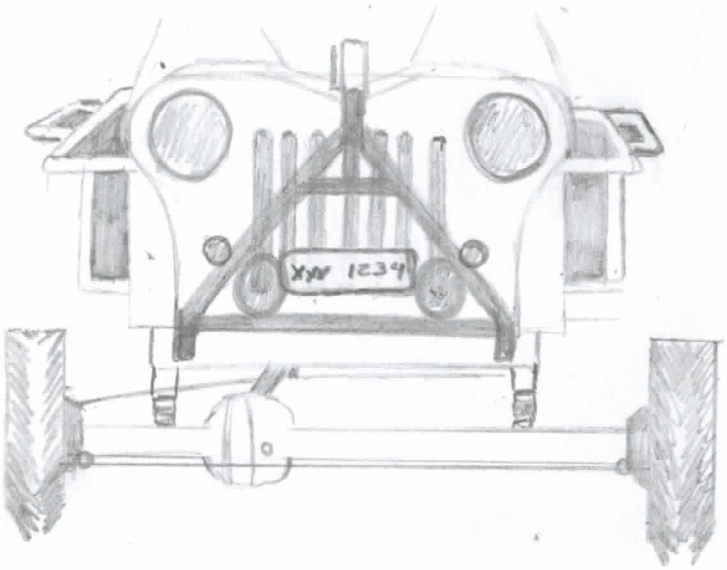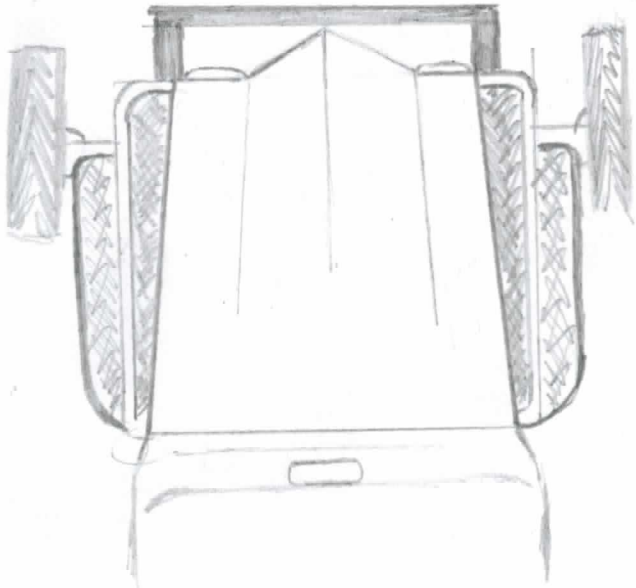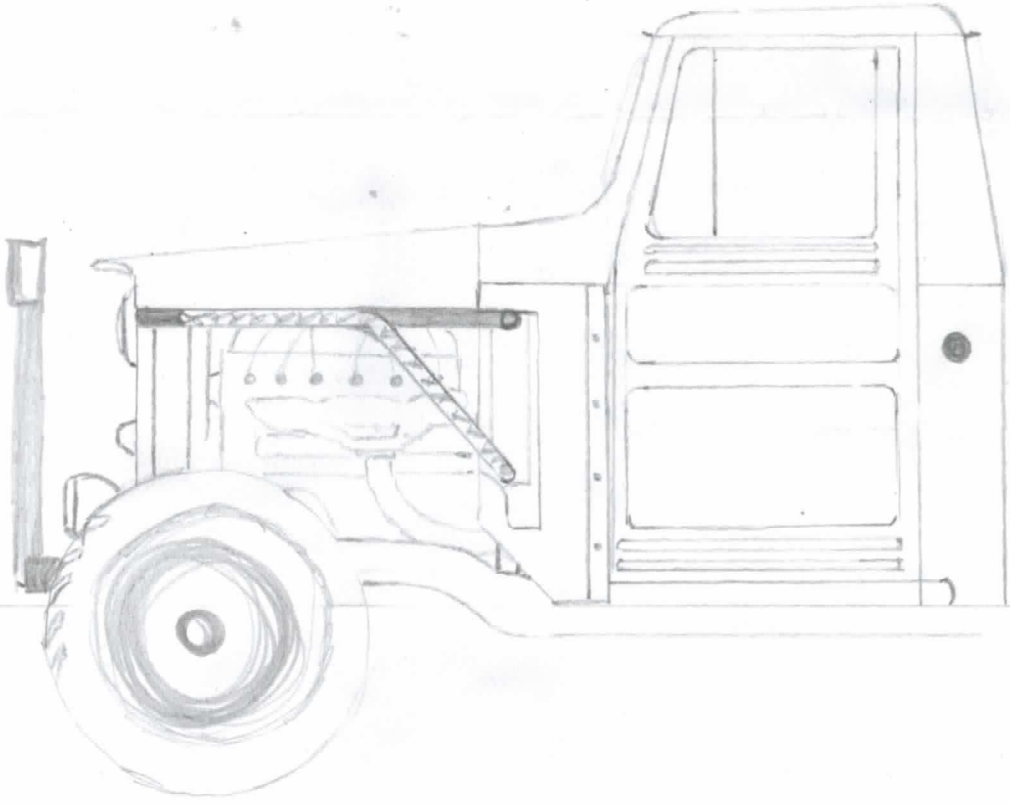
XYZ 1234