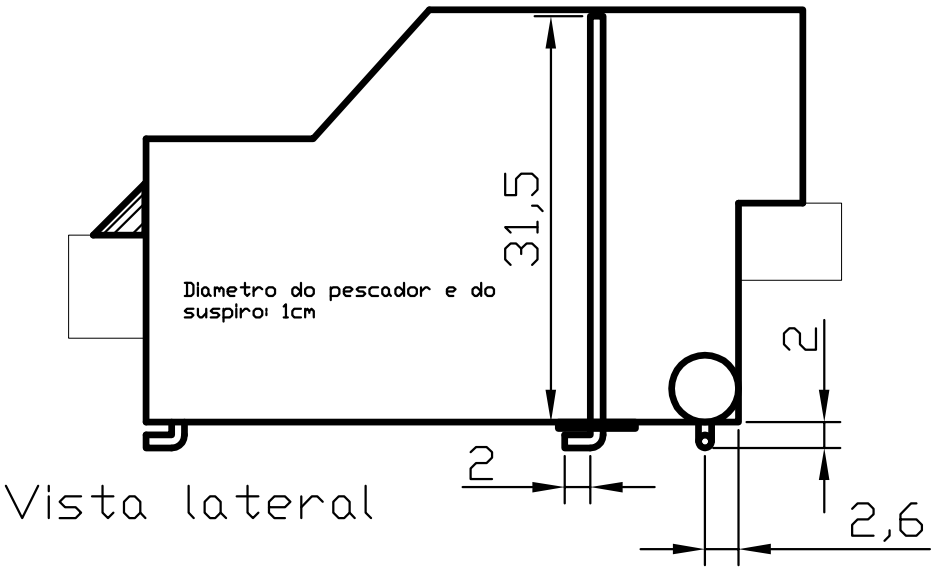


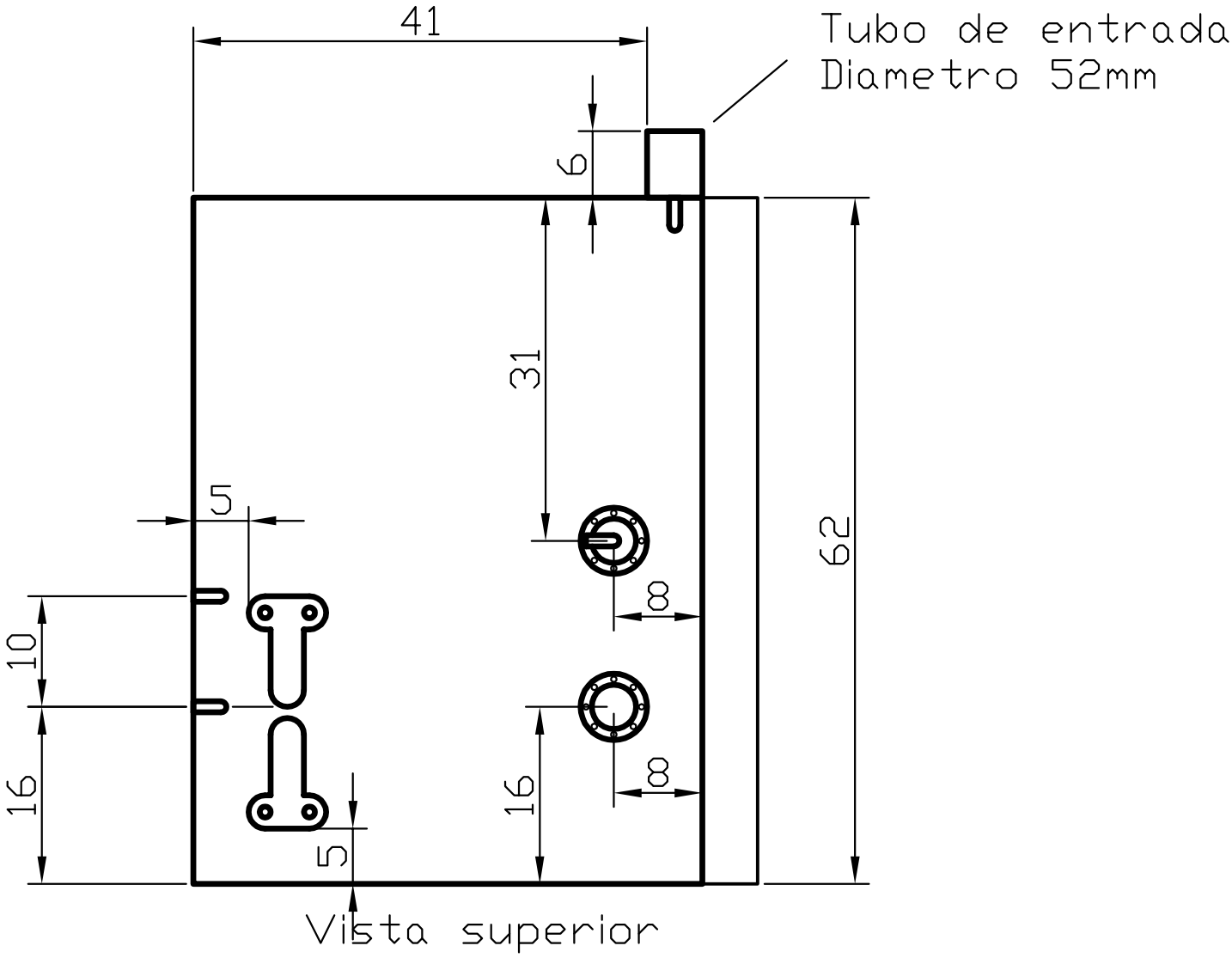


Javali JIPUÇ
cbt.javali@gmail.com