Grupo de Instrumentos

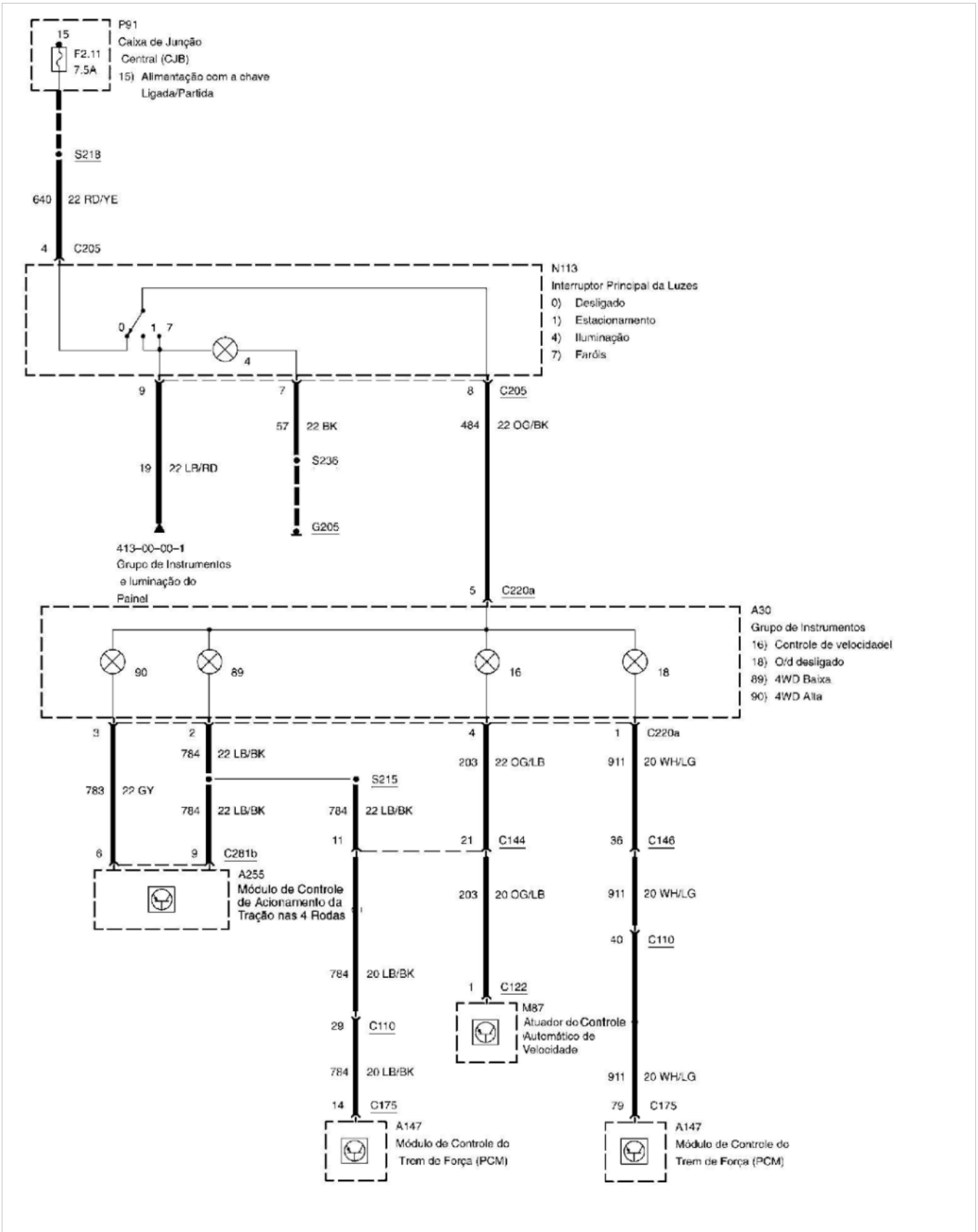

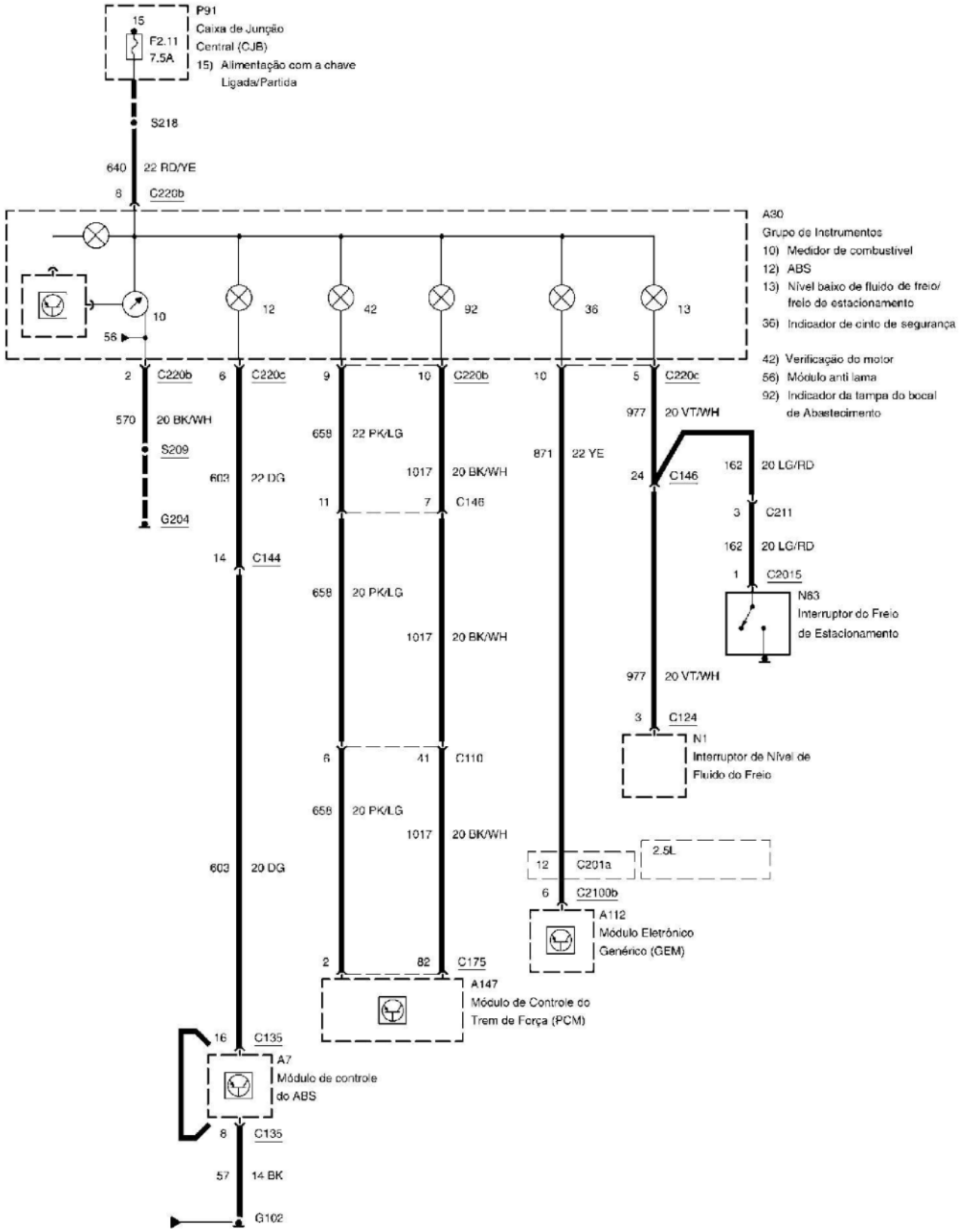
P91
Caixa de Junção
Central (CJB)
15) Alimentação com a chave
Ligada/Partida
15
F2.11
7.5A
S218
640 22 RD/YE
8 C220b
A30
Grupo de Instrumentos
10) Medidor de combustível
12) ABS
13) Nível baixo de fluido de freio/
freio de estacionamento
36) Indicador de cinto de segurança
42) Verificação do motor
56) Módulo anti lama
92) Indicador da tampa do bocal
de Abastecimento
10
12
42
92
36
13
56
2 C220b
570 20 BK/WH
S209
G204
6 C220c
603 22 DG
14 C144
9
659 22 PK/LG
11
658 20 PK/LG
6
658 20 PK/LG
603 20 DG
16 C135
A7
Módulo de controle
do ABS
8 C135
57 14 BK
G102
10 C220b
1017 20 BK/WH
7 C146
1017 20 BK/WH
41 C110
1017 20 BK/WH
2 82 C175
A147
Módulo de Controle do
Trem de Força (PCM)
10
871 22 YE
12 C201a
2.5L
6 C2100b
A112
Módulo Eletrônico
Genérico (GEM)
5 C220c
977 20 VT/WH
24 C146
162 20 LG/RD
3 C211
162 20 LG/RD
1 C2015
N63
Interruptor do Freio
de Estacionamento
977 20 VT/WH
3 C124
N1
Interruptor de Nível de
Fluido do Freio

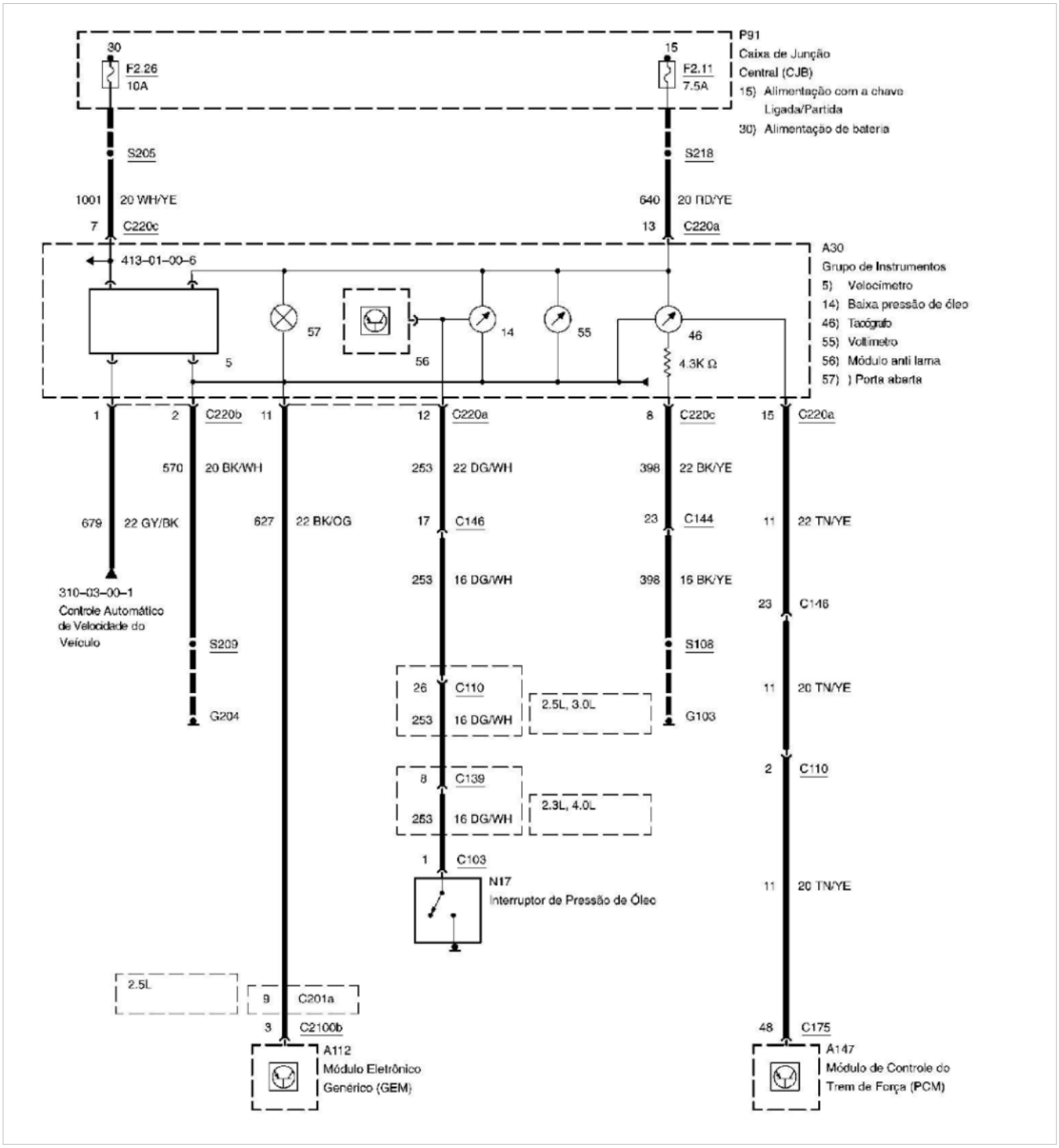
P91
Caixa de Junção
Central (CJB)
15) Alimentação com a chave
Ligada/Partida
30) Alimentação de bateria
30
F2.26
10A
15
F2.11
7.5A
S205
S218
1001
20 WH/YE
7
C220c
640
20 RD/YE
13
C220a
413-01-00-6
A30
Grupo de Instrumentos
5) Velocímetro
14) Baixa pressão de óleo
46) Tacógrafo
55) Voltímetro
56) Módulo anti lama
57)) Porta aberta
57
14
55
46
5
56
4.3K Ω
1
2
C220b
11
12
C220a
8
C220c
15
C220a
570
20 BK/WH
253
22 DG/WH
398
22 BK/YE
679
22 GY/BK
627
22 BK/OG
17
C146
23
C144
11
22 TN/YE
253
16 DG/WH
398
16 BK/YE
23
C146
310-03-00-1
Controle Automático
de Velocidade do
Veículo
S209
S108
26
C110
253
16 DG/WH
2.5L, 3.0L
11
20 TN/YE
G204
G103
8
C139
253
16 DG/WH
2.3L, 4.0L
2
C110
1
C103
N17
Interruptor de Pressão de Óleo
11
20 TN/YE
2.5L
9
C201a
3
C2100b
48
C175
A112
Módulo Eletrônico
Genérico (GEM)
A147
Módulo de Controle do
Trem de Força (PCM)

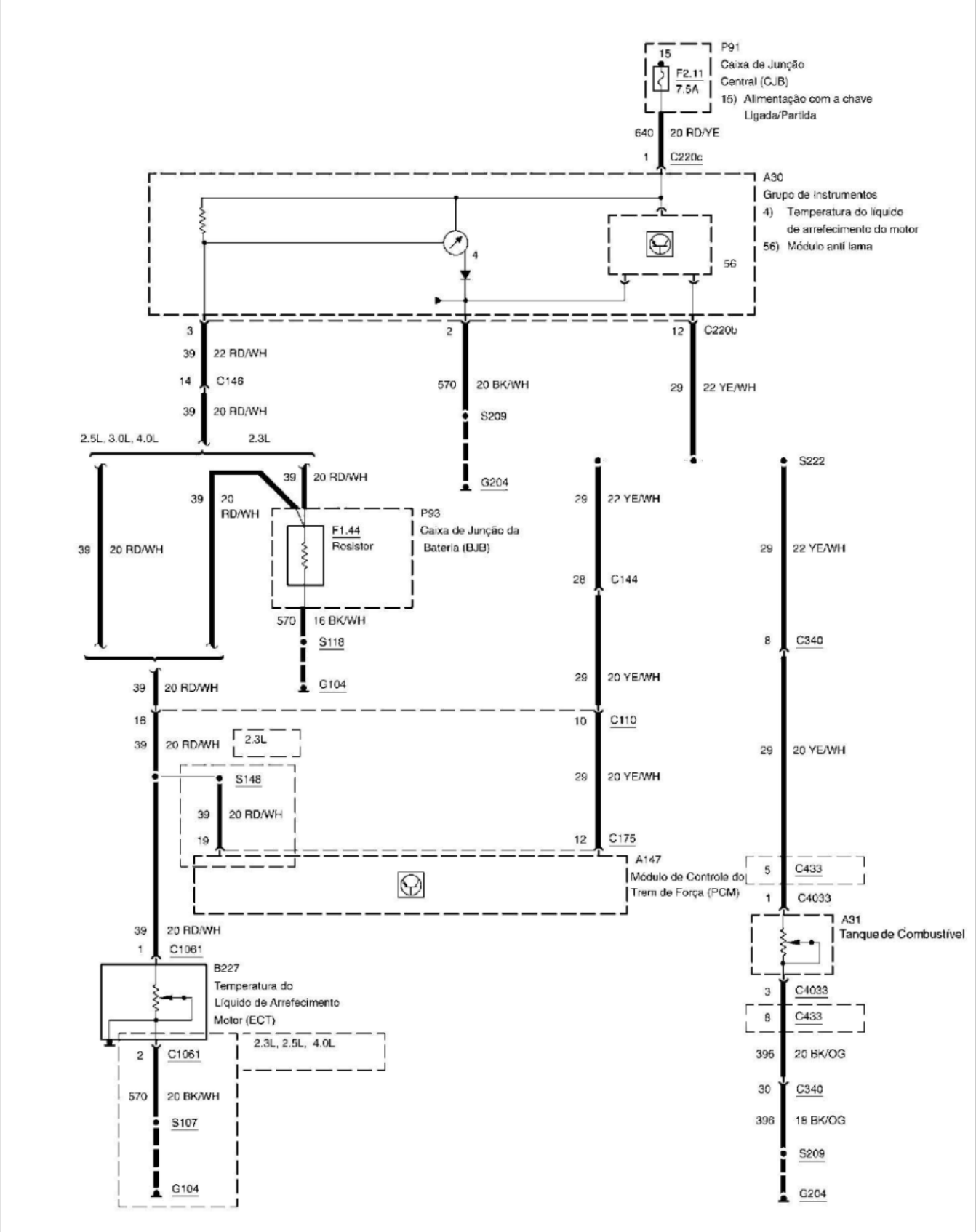
P91
Caixa de Junção
Central (CJB)
15) Alimentação com a chave
Ligada/Partida
15
F2.11
7.5A
640
20 RD/YE
1
C220c
A30
Grupo de Instrumentos
4) Temperatura do líquido
de arrefecimento do motor
56) Módulo anti lama
4
56
3
39
22 RD/WH
14
C146
39
20 RD/WH
2
570
20 BK/WH
S209
G204
12
C220b
29
22 YE/WH
2.5L, 3.0L, 4.0L
2.3L
39
20 RD/WH
39
20
RD/WH
39
20 RD/WH
P93
Caixa de Junção da
Bateria (BJB)
F1.44
Resistor
570
16 BK/WH
S118
C104
29
22 YE/WH
28
C144
29
20 YE/WH
C110
29
20 YE/WH
12
C175
S222
29
22 YE/WH
8
C340
29
20 YE/WH
39
20 RD/WH
16
39
20 RD/WH
2.3L
S148
39
20 RD/WH
19
A147
Módulo de Controle do
Trem de Força (PCM)
5
C433
1
C4033
A31
Tanque de Combustível
39
20 RD/WH
1
C1061
B227
Temperatura do
Líquido de Arrefecimento
Motor (ECT)
2.3L, 2.5L, 4.0L
2
C1061
570
20 BK/WH
S107
G104
3
C4033
8
C433
396
20 BK/OG
30
C340
396
18 BK/OG
S209
G204

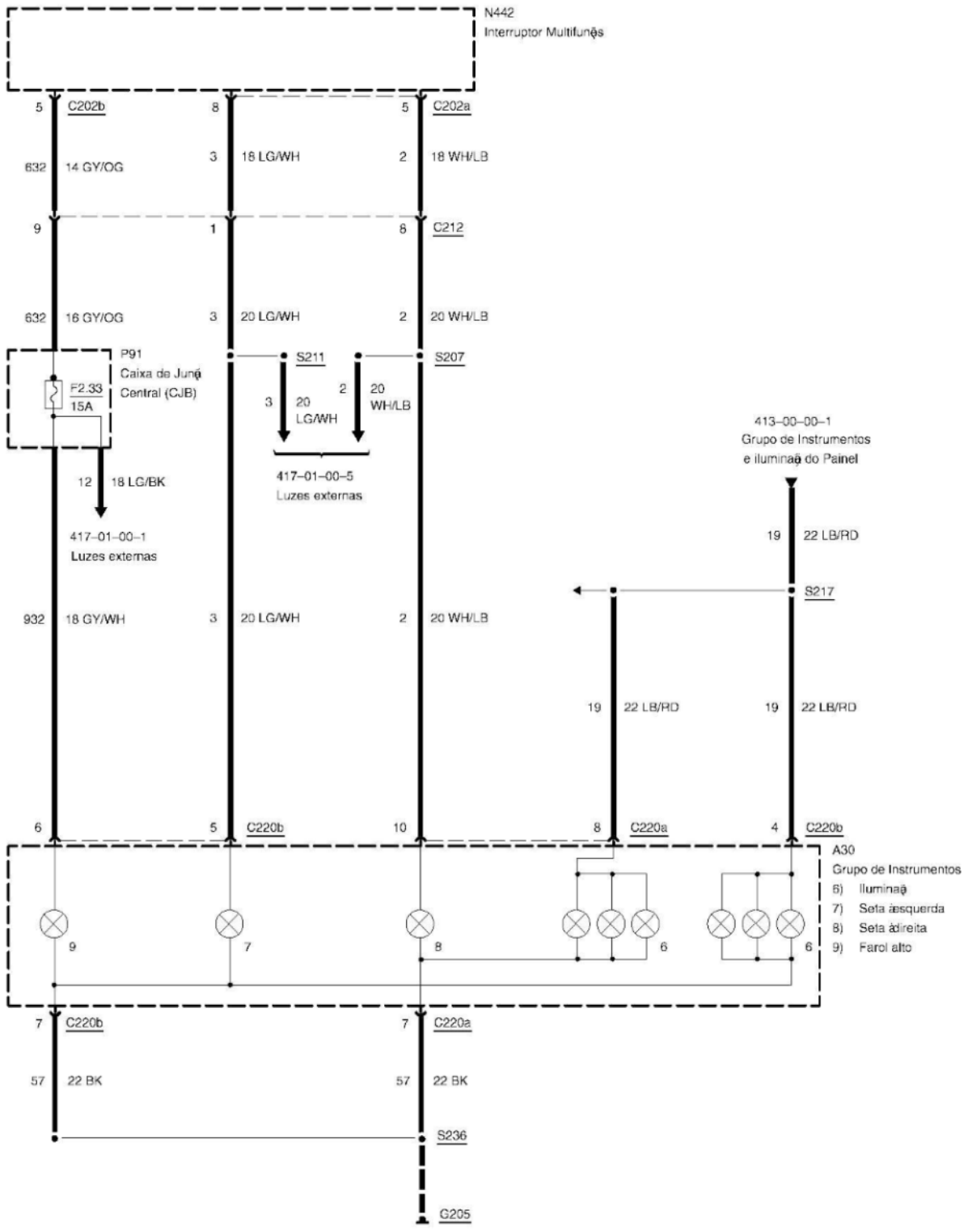
N442
Interruptor Multifunções
C202b
C202a
632 14 GY/OG
18 LG/WH
18 WH/LB
C212
632 16 GY/OG
20 LG/WH
20 WH/LB
P91
Caixa de Junção
Central (CJB)
F2.33
15A
S211
S207
20 LG/WH
20 WH/LB
417-01-00-5
Luzes externas
413-00-00-1
Grupo de Instrumentos
e iluminação do Painel
18 LG/BK
417-01-00-1
Luzes externas
22 LB/RD
S217
932 18 GY/WH
20 LG/WH
20 WH/LB
22 LB/RD
22 LB/RD
C220b
C220a
C220b
A30
Grupo de Instrumentos
6) Iluminação
7) Seta àesquerda
8) Seta àdireita
9) Farol alto
C220b
C220a
57 22 BK
57 22 BK
S236
G205

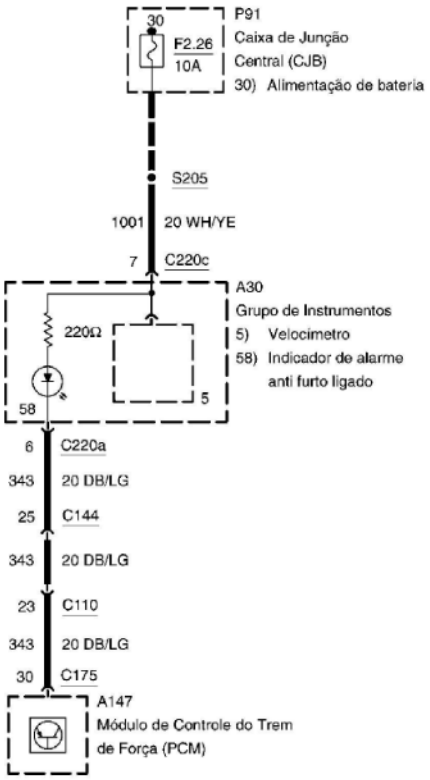
30
F2.26
10A
P91
Caixa de Junção
Central (CJB)
30) Alimentação de bateria
S205
1001
20 WH/YE
7
C220c
A30
Grupo de Instrumentos
5) Velocimetro
58) Indicador de alarme
anti furto ligado
220Ω
58
5
6
C220a
343
20 DB/LG
25
C144
343
20 DB/LG
23
C110
343
20 DB/LG
30
C175
A147
Módulo de Controle do Trem
de Força (PCM)

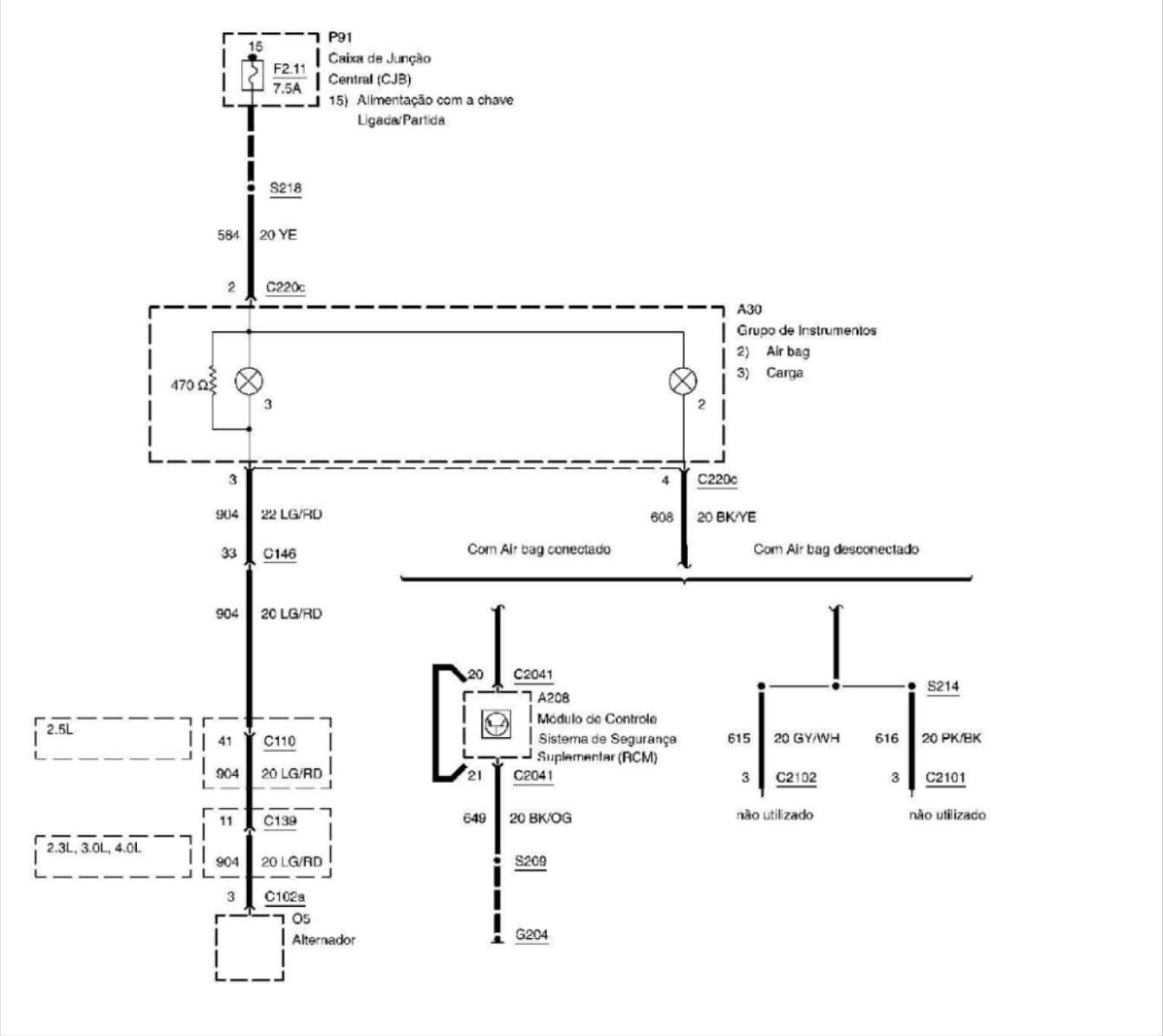
15
F2.11
7.5A
P91
Caixa de Junção
Central (CJB)
15) Alimentação com a chave
Ligada/Partida
S218
584
20 YE
2
C220c
A30
Grupo de Instrumentos
2) Air bag
3) Carga
470 Ω
3
2
3
904
22 LG/RD
33
C146
4
C220c
608
20 BK/YE
Com Air bag conectado
Com Air bag desconectado
904
20 LG/RD
20
C2041
A208
Módulo de Controle
Sistema de Segurança
Suplementar (RCM)
21
C2041
649
20 BK/OG
S209
G204
S214
615
20 GY/WH
3
C2102
não utilizado
616
20 PK/BK
3
C2101
não utilizado
2.5L
41
C110
904
20 LG/RD
11
C139
2.3L, 3.0L, 4.0L
904
20 LG/RD
3
C102a
O5
Alternador