RANGER 98/ - N.2010 - JUNTA, BATENTE E RESPIRO DA CAIXA DE TRANSFERENCIA

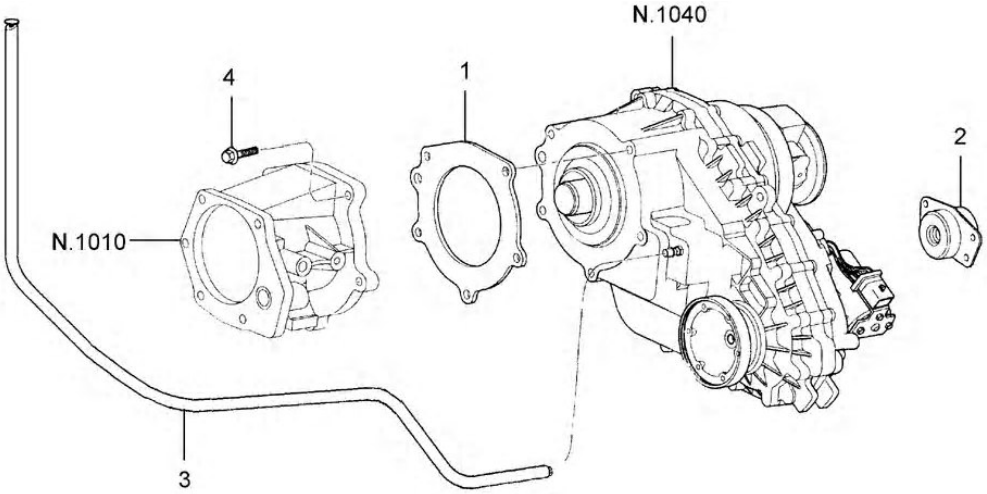

RANGER 98/ - N.2010 - JUNTA, BATENTE E RESPIRO DA CAIXA DE TRANSFERENCIA

REF.	NÚMERO DA PEÇA	DESCRIÇÃO DA PEÇA / MODELOS - OPCIONAIS	USO	DATAS
1	E9TZ/ 7086/A /	**JUNTA DA CARCACA DA EXTENSAO**		
		SIMPLES 4X4	01	03/11/97
		DUPLA 4X4	01	02/03/98
		SUPERCAB 4X4	01	15/02/99 27/11/03
2	F57Z/ 7F123/B /	**BATENTE DE VIBRACAO DA CAIXA DE TRANSFERENCIA**		
		SIMPLES 4X4	01	03/11/97
		DUPLA 4X4	01	02/03/98
		SUPERCAB 4X4	01	15/02/99 27/11/03
3	F87Z/ 7A246/BA/	**TUBO DE RESPIRO DA CAIXA DE MUDANCAS**		
		SIMPLES 4X4	01	03/11/97 27/11/03
		DUPLA 4X4	01	02/03/98 27/11/03
		SUPERCAB 4X4	01	15/02/99 27/11/03
3	1L55/ 7D494/AA/	**TUBO DE RESPIRO EXTERNO DA TRANSMISSAO**		
		SIMPLES 4X4	01	15/08/01
		DUPLA 4X4	01	15/08/01
		SUPERCAB 4X4	01	15/08/01 27/11/03
4	N/ 605804/S1/00	**PARAFUSO M 10X 1.5X 45**		
		SIMPLES 4X4	05	03/11/97 27/11/03
		DUPLA 4X4	05	02/03/98
		SUPERCAB 4X4	05	15/02/99
		SUPERCAB 4X4	05	15/02/99 27/11/03