Agrale Marruá

AGRALE

MARRUÁ

Catálogo de Peças Parts Catalogue
Catalogo de Piezas

AGRALE S.A.

CATÁLOGO DE PEÇAS
CATALOGO DE PIEZAS
PARTS CATALOG

MARRUÁ

VERSÃO / VERSIÓN / VERSION:

MARRUÁ AM 100
MARRUÁ AM 100 CD
MARRUÁ AM 150
MARRUÁ AM 150 CD

DEPARTAMENTO DE PEÇAS E ASSISTÊNCIA TÉCNICA
DEPARTAMIENTO DE PIEZAS Y ASSISTENCIA TECNICA
PARTS DEPARTMENT AND TECHNICAL ASSISTENCE

CAXIAS DO SUL - RS - BRASIL

INTRODUÇÃO

CATÁLOGO DE PEÇAS AGRALE MARRUÁ

Este catálogo de peças foi desenvolvido para facilitar a identificação e localização das peças de reposição. As ilustrações aqui contidas não devem servir como base para quaisquer resoluções de ordem técnica.

A correta interpretação e manuseio deste catálogo são formas para se obter um melhor atendimento dos pedidos de peças de reposição. Consulte primeiramente os índices. Na ilustraçãoestão identificadas a peça e o número dos ítens, e na relação encontramos o número do ítem por ordem sequencial, código, quantidade, denominação e sua aplicação por modelo.

Quaisquer alterações que ocorrerem na estrutura do produto são informadas através de nossos boletins técnicos.

DEPARTAMENTO DE PEÇAS E ASSISTÊNCIA TÉCNICA

1ª EDIÇÃO

Código: 2900.002.209.00.6

INTRODUCCION

CATÁLOGO DE PIEZAS AGRALE MARRUÁ

Este catálogo de piezas fue desarrollado para facilitar la identificación de las piezas de reposición. Las ilustraciones que acompañan el mismo no deben servir de base para cualquier resolución de orden técnica.

La correcta interpretación y manoseo de este catálogo son formas para obtener un mejor atendimiento de los pedidos de las piezas de reposición. Consulte primero los índices. En la ilustración están identificadas las piezas y el número de los itens, y en la relación encontramos el númenro del item por orden de secuencia, código, cantidad, denominación y su aplicación por modelo.

Cualquier alteración que ocurra en la estructura del producto son informadas a través de nuestros boletines técnicos.

DEPARTAMIENTO DE PIEZAS Y ASSISTÊNCIA TÉCNICA

1ª EDICIÓN

Código: 2900.002.209.00.6

INTRODUCTION

MARRUÁ AGRALE PARTS CATALOG

This parts catalog was developed to make it easier the identification and location of replacement parts. The pictures shown here must not be used as a fundament for any technical decision.

The correct interpretation and handling of this catalog are ways to get a better understanding of replacement parts orders. You should first check the contents. The part and items number are identified in the picture and in the list we can find the item number by sequence order, code, quantity, denomination and its use by model.

Any changes that may occur in the product structure are informed through our technical bulletins.

PARTS DEPARTMENT AND TECHNICAL ASSISTANCE

1st EDITION

Code: 2900.002.209.00.6

ÍNDICE / ÍNDICE / CONTENTS

01 Sistema Do Motor - Bloco Do Motor / Sistema Del Motor - Bloque Del Motor / Engine System - Engine Block

02 Sistema Do Motor - Carcaça Do Trem De Engrenagens / Sistema Del Motor - Carcasa Del Trem De Las Engrenajes /

02 Engine System - Gear Train Frame

03 Sistema Do Motor - Carcaça Do Volante / Sistema Del Motor - Carcasa Del Volante / Engine System - Steering Wheel Frame

04 Sistema Do Motor - Cárter / Sistema Del Motor - Cárter / Engine System - Crankcase

05 Sistema Do Motor - Árvore De Manivelas / Sistema Del Motor - Cigüeñal / Engine System - Crankshaft

06 Sistema Do Motor - Árvore De Comando De Válvulas / Sistema Del Motor - Árbol De Mando De Levas / Engine System - Camshaft Valves

07 Sistema Do Motor - Pistão E Biela / Sistema Del Motor - Pistón Y Biela / Engine System - Piston And Connecting Rod

08 Sistema Do Motor - Cabeçote E Tampa De Válvulas / Sistema Del Motor - Culata Y Tapa De Válvulas / Engine System - Head And Valves Lid

09 Sistema Do Motor - Bomba De Óleo Lubrificante / Sistema Del Motor - Bomba De Aceite Lubricante / Engine System - Lubricate Oil Pump

10 Sistema Do Motor - Filtro E Resfriador De Óleo Lubrificante / Sistema Del Motor - Filtro E Enfriador De Aceite Lubrificante /

10 Engine System - Filter And Lubricate Oil Cooler

11 Sistema Do Motor - Tubulação De Injeção - Baixa Pressão / Sistema Del Motor - Tubería De Inyección - Baja Presión /

11 Engine System - Injection Piping - Low Pressure

12 Sistema Do Motor - Fixação E Acionamento Da Bomba De Alta Pressão / Sistema Del Motor - Fijación Y Accionamiento De La Bomba De

12 Alta Presión / Engine System - High Pressure Pump Activation And Fixation

13 Sistema Do Motor - Tubulação De Injeção - Alta Pressão / Sistema Del Motor - Tubería De Inyección - Alta Presión /

13 Engine System - Injection Piping - High Pressure

14 Sistema Do Motor - Porta Bico Injetor / Sistema Del Motor - Porta Tobera / Engine System - Nozzle Holder

15 Sistema Do Motor - Módulo De Controle Eletrônico E Chicote Elétrico / Sistema Del Motor - Módulo De Controlo Electronico Y Chicote Electrico /

15 Engine System - Electric Control Module And Electrical Rope

16 Sistema Do Motor - Bomba De Água E Termostatos / Sistema Del Motor - Bomba De Água Y Termostatos /

16 Engine System - Water Pump And Thermostats

17 Sistema Do Motor - Ventilador E Acionamento Do Veltilador - Agrale / Sistema Del Motor - Ventilador Y Accionamiento Del Veltilador Agrale /

17 Engine System - Fan And Agrale Fan Driving

18 Sistema Do Motor - Coletor De Admissão / Sistema Del Motor - Múltiple De Admisión / Engine System - Intake Manifold

19 Sistema Do Motor - Curva De Admissão / Sistema Del Motor - Codo De Admisión / Engine System - Intake Elbow

20 Sistema Do Motor - Coletor De Escape / Sistema Del Motor - Múltiple De Escape / Engine System - Exaust Manifold

21 Sistema Do Motor - Sobrealimentação / Sistema Del Motor - Sobrealimentación / Engine System - Turbocharging

22 Sistema Do Motor - Modulador Do Turbocompressor / Sistema Del Motor - Modulador Del Turbocompressor / Engine System - Turbocharger Modulator

23 Sistema Do Motor - Fixação E Acionamento Do Alternador / Sistema Del Motor - Fijación Y Acionamento Del Alternador /

23 Engine System - Alternator Activation And Fixation

24 Sistema Do Motor - Motor De Partida / Sistema Del Motor - Motor De Arranque / Engine System - Starter

25 Sistema Do Motor - Bomba De Vácuo / Sistema Del Motor - Bomba De Vácio / Engine System - Vacuum Pump

ÍNDICE / ÍNDICE / CONTENTS

26 Sistema Do Motor - Alavanca Do Tensor E Tomada De Força / Sistema Del Motor - Palanca Del Tensor Y Tomada De Fuerza /
26 Engine System - Tensioner Lever And Power Take Off
27 Sist. Do Motor - Fixação Do Comando De Marchas / Sist. Del Motor - Fijación Del Mando De Velocidades / Engine System - Speed Lever Fixation
28 Sistema Do Motor - Suporte Do Motor / Sistema Del Motor - Soporte Del Motor / Engine System - Engine Bracket
29 Sist. Do Motor - Bomba Hidráulica Da Direção / Sist. Del Motor - Bomba Hidráulica De La Dirección / Engine System - Steering Hydraulic Pump
30 Sistema Do Motor - Respiro Do Motor / Sistema Del Motor - Respiro Del Motor / Engine System - Engine Breath
31 Sistema Do Motor - Jogo De Reparo / Sistema Del Motor - Juego De Reparación / Engine System - Repair Kit
32 Sistema Do Motor - Ar Condicionado / Sistema Del Motor - Aire Condicionado / Engine System - Air Conditioner
33 Sistema Do Escapamento / Sistema Del Escapamiento / Exhaust System
34 Sistema Do Radiador / Sistema Del Radiador / Radiator System
35 Pré-montagem Sistema De Admissão / Pre-montaje Sistema De Admisión / Intake System Preassembly
36 Sistema Da Embreagem - Carcaça / Sistema De La Embrague - Carcaza / Clutch System - Frame
37 Sistema Da Embreagem / Sistema De La Embrague / Clutch System
38 Montagem Da Alavanca Da Caixa De Transferência / Montaje De La Palanca De La Caja De Transferencia / Transfer Box Lever Assembly
39 Montagem Da Caixa De Transferência / Montaje De La Caja De Transferencia / Transfer Box Assembly
40 Conj. Alavanca De Câmbio / Conj. Palanca De Cambio / Gearshift Lever Set
41 Sistema De Articulação Da Alavanca De Câmbio E Suporte / Sistema De Articulación De La Palanca De Cambio Y Soporte /
41 Gearshift Lever And Support Articulation System
42 Sistema Da Caixa De Câmbio - Varões E Garfos / Sistema De La Caja De Cambio - Varónes Y Horquillas / Gearshift Box System - Rod And Fork
43 Sistema Da Caixa De Câmbio - Carcaça E Tampas / Sistema De La Caja De Cambio - Carcaza Y Tapas / Gearshift Box System -Frame And Lid
44 Sistema Da Caixa De Câmbio - Engrenagens Da Árvore Secundária / Sistema De La Caja De Cambio - Engranajes De La Árbol Secundaria /
44 Gearshift Box System - Secondary Tree Gears
45 Sistema Da Caixa De Câmbio - Eixo Intermadiário E Engrenagens / Sistema De La Caja De Cambio - Eje Intermadiario Y Engranajes /
45 Gearshift Box System - Intermediate Shaft And Gear
46 Sistema De Transmissão - Cardan / Sistema De Transmisión - Cardán / Transmission System - Cardan
47 Conj. Chassi / Conj. Chasis / Chassis Set
48 Conj. Eixo Dianteiro - Transmissão Dianteira / Conj. Eje Delantero - Transmisión Delantera / Front Shaft Set - Front Transmission
49 Montagem Eixo Dianteiro / Montaje Eje Delantero / Front Shaft Assembly
50 Sistema Da Suspensão Dianteira / Sistema De La Suspensión Delantera / Front Suspension System
51 Conj. Eixo Traseiro - Transmissão Traseira / Conj. Eje Trasero - Transmisión Trasera / Rear Shaft Set - Rear Transmission
52 Sistema Da Caixa Do Diferencial / Sistema De La Caja Del Diferencial / Differential Box System
53 Sistema Do Cubo De Roda Traseiro / Sistema Del Cubo De Rueda Trasero / Rear Wheel Hub System
54 Sistema Da Suspensão Traseira / Sistema De La Suspensión Trasera / Rear Suspension System
55 Sistema Da Suspensão Traseira / Sistema De La Suspensión Trasera / Rear Suspension System

ÍNDICE / ÍNDICE / CONTENTS

56 Sistema De Freio Traseiro / Sistema De Freno Trasero / Rear Brake System

57 Sistema Dos Rodados / Sistema De Los Rodados / Wheels System

58 Conj. Suporte Articulação Dos Pedais / Conj. Soporte Articulación De Los Pedales / Pedal Articulation Support Set

59 Mecanismo Hidráulico Integral / Mecanismo Hidraulico Integral / Integral Hydraulic Mechanism

60 Sistema De Direção - Setor De Direção / Sistema De Dirección - Setor De Dirección / Steering Wheel System - Steering Wheel Sector

61 Sistema De Direção - Volante / Sistema De Dirección - Volante / Steering System - Steering Wheel

62 Sistema De Freio - Tubulação De Freio / Sistema De Freno - Tuberia De Freno / Brake System - Brake Piping

63 Sistema Do Freio De Estacionamento / Sistema Del Freno De Estacionamiento / Parking Brake System

64 Sistema De Freio Dianteiro / Sistema De Freno Delantero / Front Brake System

65 Sistema Limpador Do Pára-brisa / Sistema Limpiador Del Parabrisa / Windshield Wiper System

66 Conj. Painel De Instrumentos / Conj. Tablero De Instrumentos / Dashboard Set

67 Sistema Elétrico - Central Elétrica / Sistema Electrico - Central Electrica / Electric System - Generating Station

68 Sistema De Ventilação / Sistema De Ventilación / Airing System

69 Sistema Elétrico Dianteiro / Sistema Electrico Delantero / Front Electric System

70 Sistema Elétrico Traseiro / Sistema Electrico Trasero / Rear Electric System

71 Conj. Quadro Dianteiro, Capô E Pára-lamas Dianteiros / Conj. Quadro Delantero, Capó Y Grardabarros Delanteros /

71 Front Frame, Hood And Front Fender Set

72 Sistema Elétrico - Bateria E Cabos / Sistema Electrico - Batería Y Cables / Electric System - Battery And Cables

73 Assento E Complementos / Asiento Y Complemento / Seat And Complements

74 Montagem Do Pára-brisa, Estribo E Pára-lama / Montaje Del Parabrisa, Estribo Y Guardabarro / Windshield Assembly, Footstep And Fender

75 Sistema Dos Protetores E Isolantes / Sistema De Los Protectores Y Aisladores / Isolations And Protectors System

76 Sistema Do Acelerador Eletrônico / Sistema Del Acelerador Electronico / Electronic Accelerator System

77 Sistema De Alimentação / Sistema De Alimentación / Feeding System

78 Sistema De Alimentação / Sistema De Alimentación / Feeding System

79 Sistema De Alimentação - Filtro De Combustível / Sistema De Alimentación - Filtro De Combustíble / Feeding System - Fuel Filter

80 Periféricos Da Carroceria / Periféricos De La Carrocería / Frame Peripherics

81 Estepe / Estepa / Spare Tire

82 Conjunto Quebra-mato (Opcional) / Conjunto Quebra-mato (Opcional) / Bush Breaker Set (Optional)

83 Mecanismo Da Porta Dinteira E Traseira / Mecanismo De La Puerta Delantera Y Trasera / Rear And Front Door Mechanism

84 Macaco Hidráulico E Ferramentas / Macaco Hidráulico Y Herramientas / Hydraulic Jack And Tools

85 Válvula Sensível A Carga / Válvula Sensible La Carga / Load Sensitive Valve

86 Kit Guincho Americano (Opcional) / Kit Guincho Americano (Opcional) / American Towing Kit (Optional)

87 Adesivos / Adhesivos / Adhesives

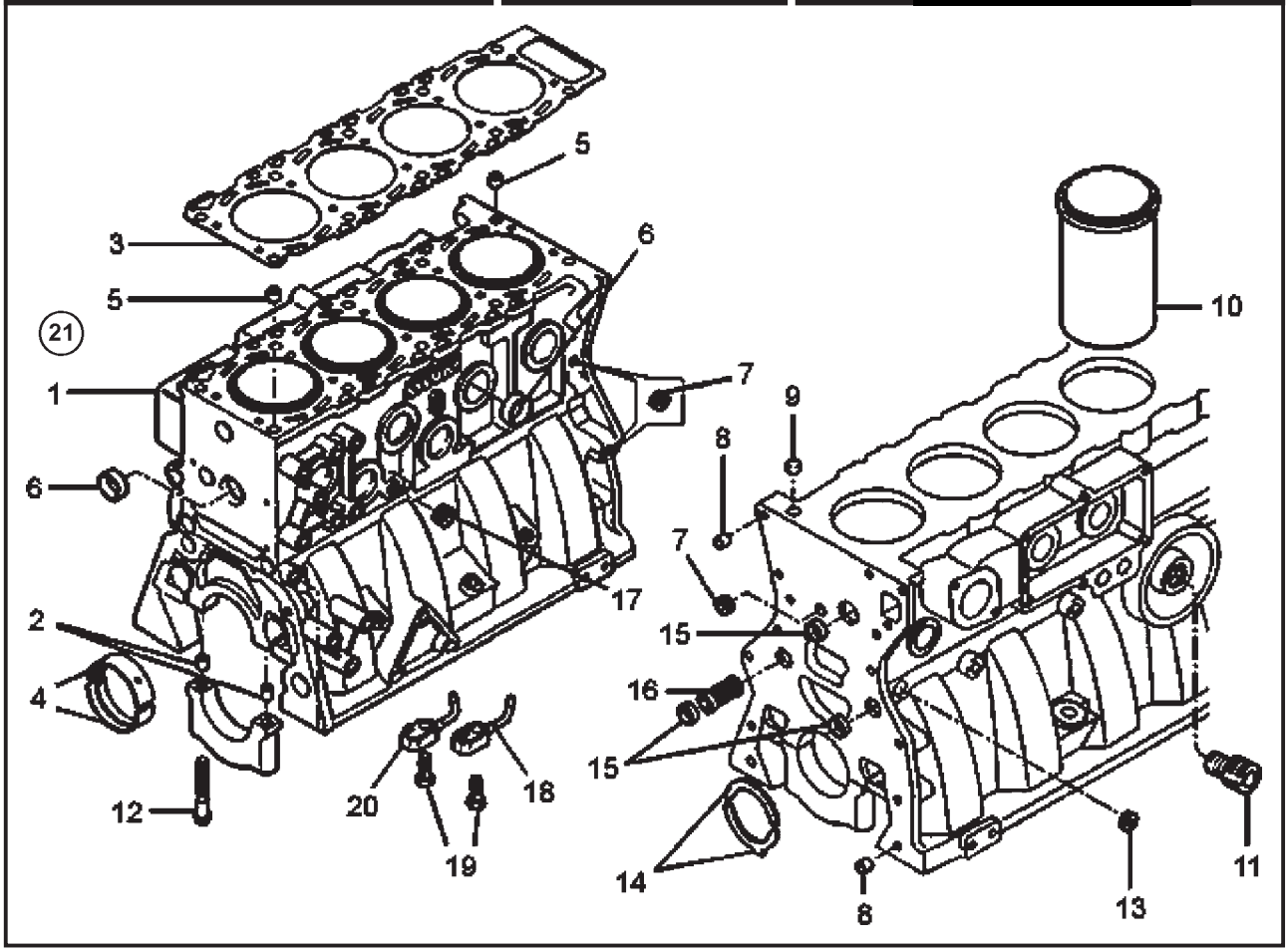

ITEM	CÓDIGO Nº DE PIEZAS CODE	QNT. CT. QTY.	DENOMINAÇÃO / DENOMINACIÓN / DENOMINATION			AM 100	AM 100 CD	AM 150	AM 150 CD
			SISTEMA DO MOTOR - BLOCO DO MOTOR SISTEMA DEL MOTOR - BLOQUE DEL MOTOR ENGINE SYSTEM - ENGINE BLOCK						
1	6011.101.084.00.3	1	Bloco do Motor	Bloque del Motor	Engine Block	X	X	X	X
2	6008.001.067.00.5	10	Pino Guia	Perno Guia	Guide Pin	X	X	X	X
3	6013.001.116.00.0	1	Junta do Cabeçote - 1,4 mm	Empaque de la Culata - 1,4 mm	Cylinder Head Gasket - 1.4 mm	X	X	X	X
4	6008.001.069.01.9	5	Jogo de Bronzinas - 0,25 mm	Juego de Cojinetes - 0,25 mm	Main Bearing Set - 0.25 mm	X	X	X	X
4	6008.001.069.02.7	5	Jogo de Bronzinas - 0,50 mm	Juego de Cojinetes - 0,50 mm	Main Bearing Set - 0.50 mm	X	X	X	X
4	6008.001.069.03.5	5	Jogo de Bronzinas - 0,75 mm	Juego de Cojinetes - 0,75 mm	Main Bearing Set - 0.75 mm	X	X	X	X
4	6008.001.069.00.1	5	Jogo de Bronzinas - STD	Juego de Cojinetes - STD	Main Bearing Set - STD	X	X	X	X
5	6008.001.064.00.2	2	Pino Guia	Perno Guia	Guide Pin	X	X	X	X
6	6008.001.047.00.7	11	Tampa de Vedação	Tapa de Vedación	Sealing Cover	X	X	X	X
7	6008.001.056.00.8	2	Bujão M8x1	Tapón M8x1	Plug M8x1	X	X	X	X
8	6008.001.054.00.3	2	Pino Guia	Perno Guia	Guide Pin	X	X	X	X
9	6008.001.055.00.0	1	Tampão Ø12	Tapón Ø12	Plug Ø12	X	X	X	X
10	6013.001.143.00.4	4	Camisa Semi-usinada	Camisa Semiacabada	Cylinder Liner, Pre finished	X	X	X	X
11	6008.001.057.00.6	1	Niple	Niple	Nipple	X	X	X	X
12	6008.001.066.00.7	10	Parafuso - Mancal / Bloco	Tornillo - Cojinete / Bloque	Bolt - Bearing / Block	X	X	X	X
13	6008.001.071.00.7	1	Tampão	Tapón	Plug	X	X	X	X
14	6008.001.070.01.7	2	Anel de Encosto - 0,25 mm	Aro de Ajuste - 0,25 mm	Thrust Bearing - 0.25 mm	X	X	X	X
14	6008.001.070.00.9	2	Anel de Encosto - STD	Aro de Ajuste - STD	Thrust Bearing - STD	X	X	X	X
15	6008.001.053.00.5	7	Tampa de Vedação	Tapa de Vedación	Sealing Cover	X	X	X	X
16	6008.001.052.00.7	1	Válvula de Alívio	Válvula de Alivio	Relief Valve	X	X	X	X
17	4010.011.021.00.8	1	Bujão 3/8"	Tapón 3/8"	Plug 3/8"	X	X	X	X
18	6008.001.049.00.3	4	Ejetor de Óleo - Lado Esquerdo	Eyector de Aceite - Lado Izquierdo	Oil Ejector - Left Side	X	X	X	X
19	6008.001.050.00.1	8	Parafuso Ôco	Tornillo Huego	Hollow Screw	X	X	X	X
20	6008.001.048.00.5	4	Ejetor de Óleo - Lado Direito	Eyector de Aceite - Lado Derecho	Oil Ejector - Right Side	X	X	X	X
21	6013.001.130.00.1	1	Motor Parcial	Motor Parcial	Partial Engine	X	X	X	X

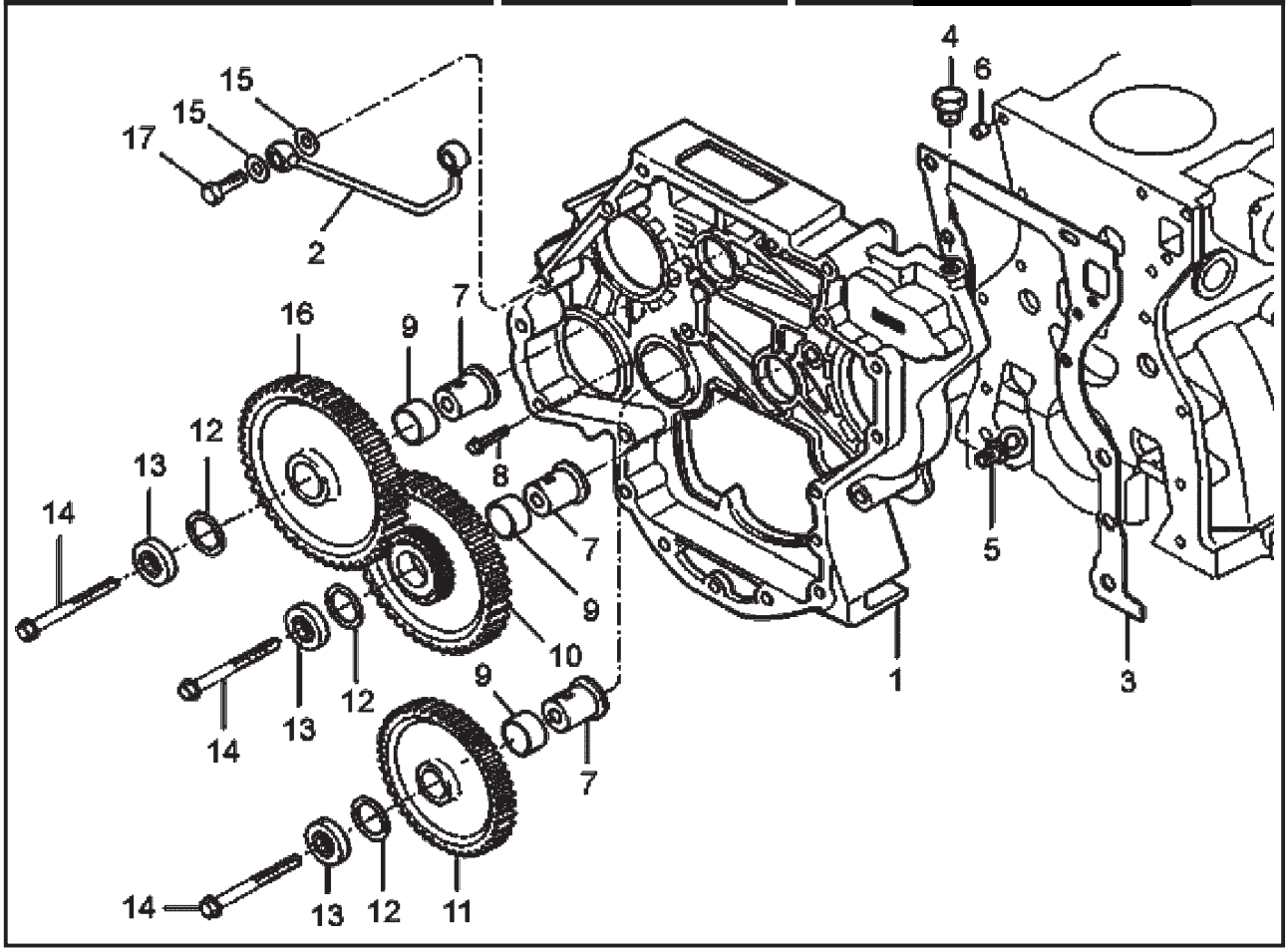

SISTEMA DO MOTOR - CARCAÇA DO TREM DE ENGRENAGENS SISTEMA DEL MOTOR - CARCASA DEL TREM DE LAS ENGRENAJES ENGINE SYSTEM - GEAR TRAIN FRAME									
ITEM	CÓDIGO Nº DE PIEZAS CODE	QNT. CT. QTY.	DENOMINAÇÃO / DENOMINACIÓN / DENOMINATION			AM 100	AM 100 CD	AM 150	AM 150 CD
1	6013.001.137.00.6	1	Carcaça do Trem de Engrenagens	Carcasa del Trem de las Engrenajes	Gears Train Frame	X	X	X	X
2	6008.001.391.00.9	1	Tubo	Caño	Pipe	X	X	X	X
3	6007.001.036.00.0	1	Junta	Empaque	Joint	X	X	X	X
4	6007.001.710.00.2	1	Bujão	Tapón	Plug	X	X	X	X
5	6008.001.078.00.2	1	Tampão	Tapón	Plug	X	X	X	X
6	6008.001.054.00.3	2	Pino Guia	Perno Guia	Guide Pin	X	X	X	X
7	6008.001.081.00.6	3	Mancal da Engrenagem	Cojinete de la Engranaje	Gear Bearing	X	X	X	X
8	6008.001.075.00.8	5	Parafuso M10x25	Tornillo M10x25	M10x25 Screw	X	X	X	X
9	6008.001.080.00.8	3	Bucha do Mancal Intermediário	Buje del Cojinete Intermédio	Intermediate Bearing Bushing	X	X	X	X
10	6013.001.038.00.6	1	Engrenagem Dupla com Bucha	Engranaje Dupla con Buje	Double Gear with Bushing	X	X	X	X
11	6013.001.039.00.4	1	Engrenagem Intermediária	Piñón Intermedio con Buje	Intermediate Gear with Bushing	X	X	X	X
			com Bucha						
12	6008.001.422.00.2	CN	Anel de Encosto - 2,47 mm	Aro de Ajuste - 2,47 mm	Thrust Bearing - 2.47 mm	X	X	X	X
12	6013.001.040.00.2	CN	Anel de Encosto - 2,52 mm	Aro de Ajuste - 2,52 mm	Thrust Bearing - 2.52 mm	X	X	X	X
12	6008.001.084.00.0	CN	Anel de Encosto - 2,58 mm	Aro de Ajuste - 2,58 mm	Thrust Bearing - 2.58 mm	X	X	X	X
13	6013.001.041.00.0	3	Disco do Mancal da Engrenagem	Disco del Cojinete de la Engrenaje	Gear Bearing Disc	X	X	X	X
14	6008.001.075.00.8	3	Parafuso M10x60	Tornillo M10x60	M1x60 Screw	X	X	X	X
15	6008.001.051.00.9	4	Arruela de Vedação	Arandela de Vedación	Sealing Collar	X	X	X	X
16	6013.001.042.00.8	1	Engrenagem Intermediária	Piñón Intermedio con Buje	Intermediate Gear with Bushing	X	X	X	X
			com Bucha						
17	6008.001.050.00.1	2	Parafuso Ôco	Tornillo Huego	Hollow Screw	X	X	X	X

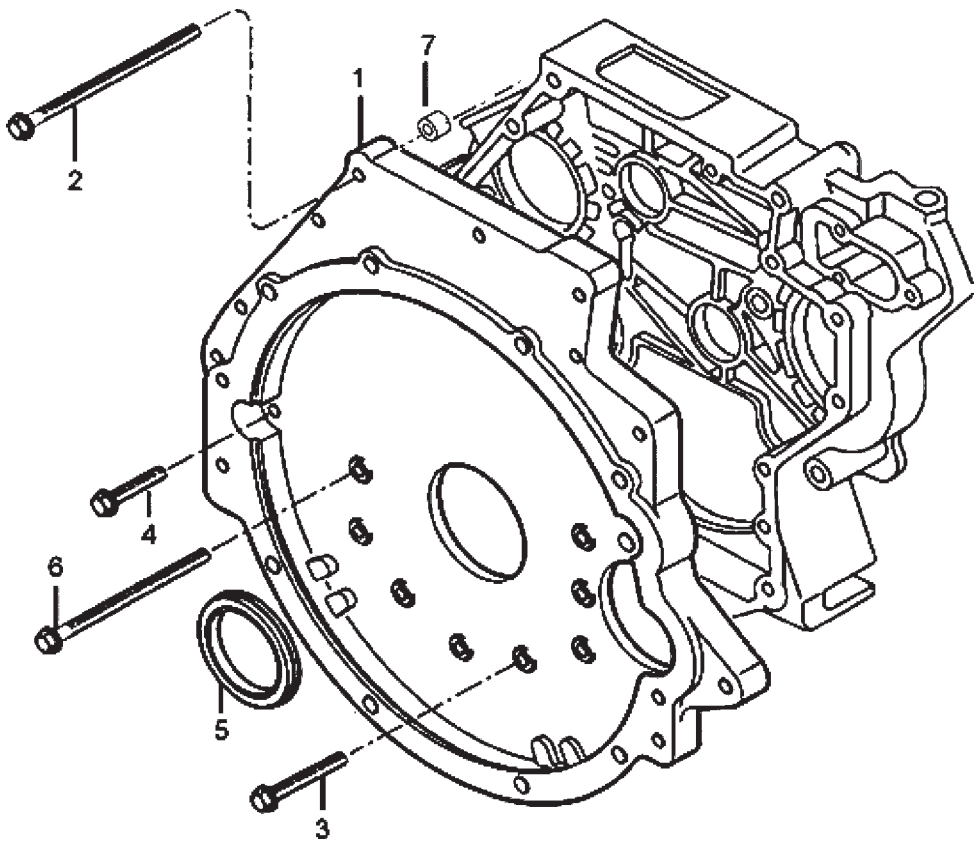

SISTEMA DO MOTOR - CARCAÇA DO VOLANTE SISTEMA DEL MOTOR - CARCASA DEL VOLANTE ENGINE SYSTEM - STEERING WHEEL FRAME									
ITEM	CÓDIGO Nº DE PIEZAS CODE	QNT. CT. QTY.	DENOMINAÇÃO / DENOMINACIÓN / DENOMINATION			AM 100	AM 100 CD	AM 150	AM 150 CD
1	6013.001.043.00.6	1	Carcaça do Volante	Carcasa del Volante	Steering Wheel Frame	X	X	X	X
2	6008.001.094.00.9	4	Parafuso M10x100	Tornillo M10x100	M10x100 Screw	X	X	X	X
3	6008.001.075.00.8	5	Parafuso M10x25	Tornillo M10x25	M10x25 Screw	X	X	X	X
4	4101.048.010.05.4	4	Parafuso M10x40	Tornillo M10x40	M1x40 Screw	X	X	X	X
5	6008.001.091.00.5	1	Retentor	Retén	Retainer	X	X	X	X
6	6008.001.092.00.3	5	Parafuso M10x85	Tornillo M10x85	M10x85 Screw	X	X	X	X
7	6008.001.054.00.3	2	Pino Guia	Perno Guia	Guide Pin	X	X	X	X

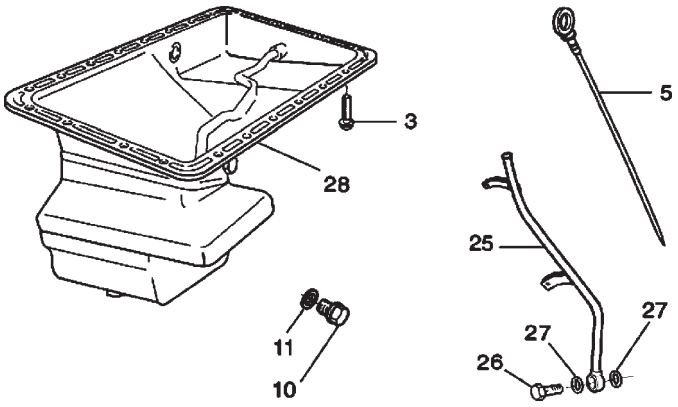

SISTEMA DO MOTOR - CÁRTER SISTEMA DEL MOTOR - CÁRTER ENGINE SYSTEM - CRANKCASE									
ITEM	CÓDIGO Nº DE PIEZAS CODE	QNT. CT. QTY.	DENOMINAÇÃO / DENOMINACIÓN / DENOMINATION			AM 100	AM 100 CD	AM 150	AM 150 CD
3	6008.001.221.00.8	25	Parafuso M8x16	Tornillo M8x16	M8x16 Screw	X	X	X	X
3	6008.001.201.00.0	1	Parafuso M8x30	Tornillo M8x30	M8x30 Screw	X	X	X	X
5	6011.001.071.00.1	1	Haste de Nível	Varilla de Nível	Oil Dipstick	X	X	X	X
10	4010.010.011.00.0	1	Bujão de Dreno	Tapón de Drenaje	Draining Plug	X	X	X	X
11	6003.001.008.00.0	1	Anel de Vedação	Anillo de Vedación	Sealing Ring	X	X	X	X
25	6011.101.093.00.4	1	Tubo da Haste de Nível	Caño de la Varilla de Nivel	Dipstick Tube	X	X	X	X
26	6008.001.282.00.0	1	Parafuso Ôco	Tornillo Huego	Hollow Screw	X	X	X	X
27	6003.001.242.00.5	2	Arruela de Vedação	Arandela de Vedación	Sealing Collar	X	X	X	X
28	6011.001.073.00.7	1	Cárter	Carter	Oil Pan	X	X	X	X

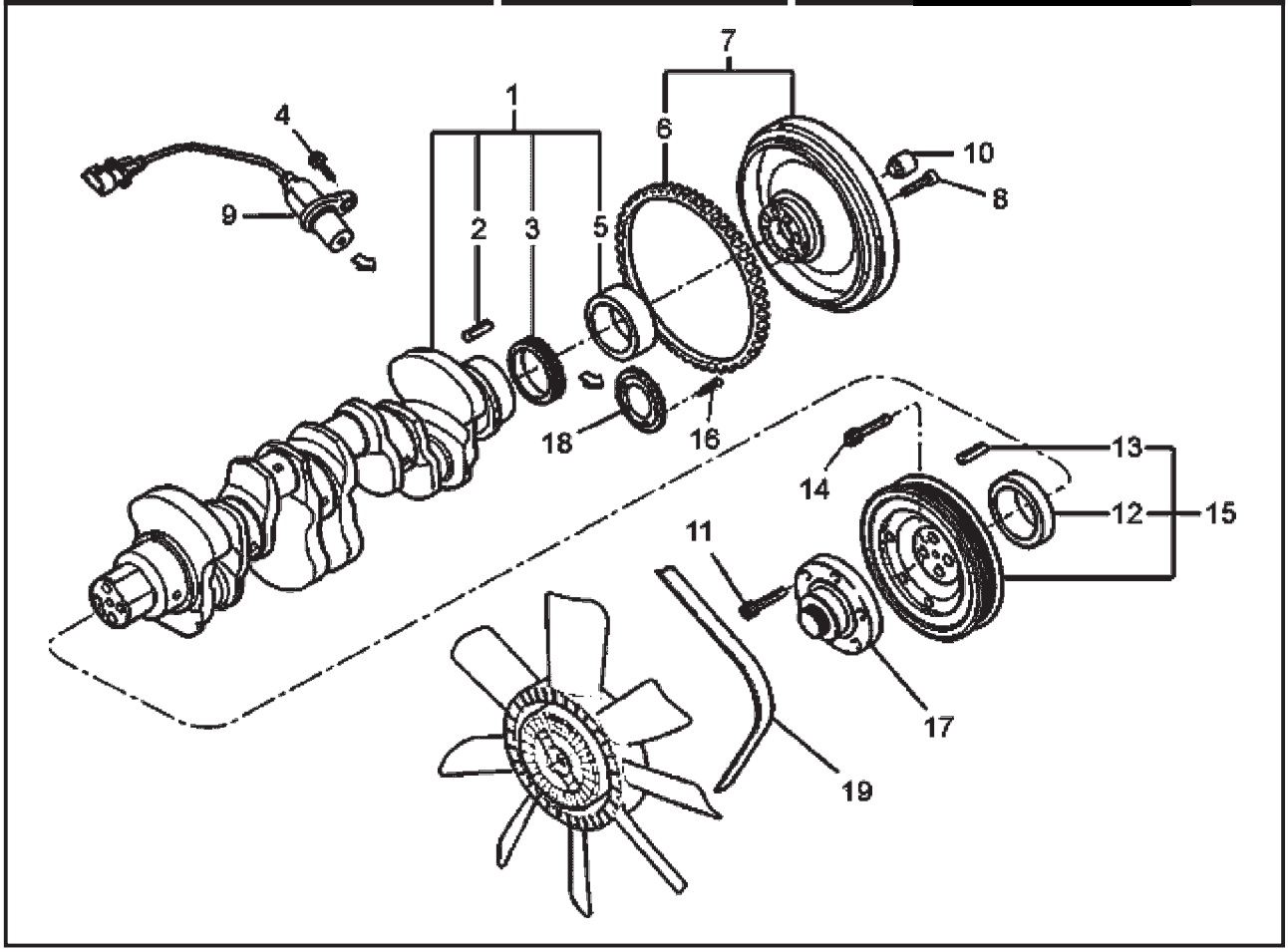

ITEM	CÓDIGO Nº DE PIEZAS CODE	QNT. CT. QTY.	DENOMINAÇÃO / DENOMINACIÓN / DENOMINATION			AM 100	AM 100 CD	AM 150	AM 150 CD
			SISTEMA DO MOTOR - ÁRVORE DE MANIVELAS SISTEMA DEL MOTOR - CIGÜEÑAL ENGINE SYSTEM - CRANKSHAFT						
1	6013.001.044.00.4	1	Árvore de Manivelas	Cigüeñal	Crankshaft	X	X	X	X
2	6008.001.120.00.2	1	Bucha Expansora	Buje Expansor	Expanding Bushing	X	X	X	X
3	6013.001.045.00.1	1	Engrenagem	Engranaje	Gear	X	X	X	X
4	6008.001.101.00.2		Parafuso M6 X 12	Tornillo M6 X 12	M6x12 Screw	X	X	X	X
5	6008.001.121.00.0	1	Bucha Traseira da Árvore de	Buje Trasero del Cigüeñal	Crankshaft Rear Bushing	X	X	X	X
			Manivelas						
6	6008.001.124.00.4	1	Cremalheira	Corona	Gear Ring	X	X	X	X
7	6008.001.407.00.3	1	Volante	Volante	Steering	X	X	X	X
8	6008.001.125.00.1	8	Parafuso Cilíndrico M12x55	Tornillo Redondo M12x55	M12x55 Cylindrical Screw	X	X	X	X
9	6013.101.096.00.3	1	Sensor De Rotação	Sensor De Rotacion	Rotation Sending Unit	X	X	X	X
10	6008.001.400.00.8	1	Rolamento	Rolamiento	Roller	X	X	X	X
11	6008.001.130.00.1	6	Parafuso Cilíndrico M8x30	Tornillo Cilindrico M8x30	M8x30 Cylindrical Screw	X	X	X	X
12	6008.001.128.00.5	1	Bucha Dianteira da Árvore de	Buje Delantero del Cigüeñal	Crankshaft Front Bushing	X	X	X	X
			Manivelas						
13	6008.001.120.00.2	1	Bucha Expansora	Buje Expansor	Expanding Bushing	X	X	X	X
14	6008.001.130.00.1	4	Parafuso Cilíndrico M12x50	Tornillo Redondo M12x50	M12x50 Cylindrical Screw	X	X	X	X
15	6008.001.127.00.7	1	Polia Da Árvore De Manivela	Polea Del Cigüeñal	Crankshaft Pulley	X	X	X	X
16	6013.001.046.00.9	3	Parafuso Escareado	Tornillo Escareado	Ream Screw	X	X	X	X
17	6011.001.100.00.8	1	Cubo Do Ventilador	Cube Del Ventilador	Fan Cube	X	X	X	X
18	6013.001.047.00.7	1	Roda De Pulsos	Aro Del Pulsos	Pulse Wheel	X	X	X	X
19	6008.001.606.00.0	1	Correia	Correa	Belt	X	X	X	X

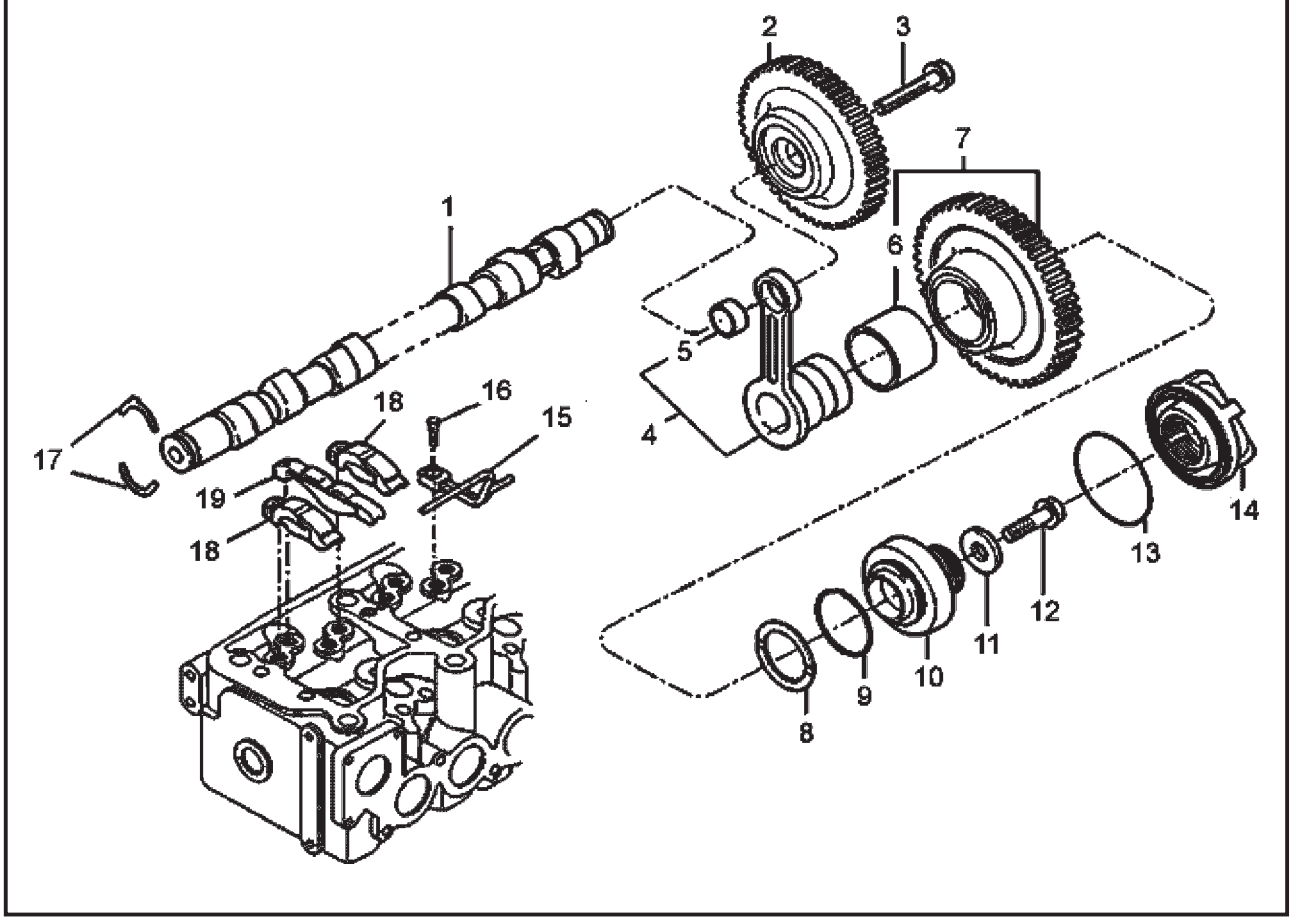

ITEM	CÓDIGO Nº DE PIEZAS CODE	QNT. CT. QTY.	DENOMINAÇÃO / DENOMINACIÓN / DENOMINATION			AM 100	AM 100 CD	AM 150	AM 150 CD
			SISTEMA DO MOTOR - ÁRVORE DE COMANDO DE VÁLVULAS SISTEMA DEL MOTOR - ÁRBOL DE MANDO DE LEVAS ENGINE SYSTEM - CAMSHAFT VALVES						
1	6013.001.049.00.3	1	Árvore de Comando de Válvulas	Arbol de Mando de Levas	Camshaft	X	X	X	X
2	6013.001.050.00.1	1	Engrenagem	Engranaje	Gear	X	X	X	X
3	6008.001.135.00.0	1	Parafuso M14x35	Tornillo M14x35	M14x35 Screw	X	X	X	X
4	6008.001.145.00.9	1	Mancal de Ajuste	Cojinete de Ajuste	Adjusting Bearing	X	X	X	X
5	6008.001.150.00.9	1	Anel	Anillo	Ring	X	X	X	X
6	6008.001.080.00.8	1	Bucha	Buje	Bushing	X	X	X	X
7	6013.001.051.00.9	1	Engrenagem Intermediária	Engranaje Intermedia	Intermediate Gear	X	X	X	X
8	6008.001.422.00.2	CN	Anel de Encosto - 2,47 mm	Aro de Ajuste - 2,47 mm	Thrust Bearing - 2.47 mm	X	X	X	X
8	6013.001.040.00.2	CN	Anel de Encosto - 2,52 mm	Aro de Ajuste - 2,52 mm	Thrust Bearing - 2.52 mm	X	X	X	X
8	6008.001.084.00.0	CN	Anel de Encosto - 2,58 mm	Aro de Ajuste - 2,58 mm	Thrust Bearing - 2.58 mm	X	X	X	X
9	6008.001.143.00.4	1	Anel Trava	Anillo de Traba	Snap Ring	X	X	X	X
10	6013.001.052.00.7	1	Disco	Disco	Disc	X	X	X	X
11	6008.001.142.00.6	1	Arruela	Arandela	Collar	X	X	X	X
12	6008.001.144.00.2	1	Parafuso M12x70	Tornillo M12x70	M12x70 Screw	X	X	X	X
13	6008.001.148.00.3	1	O-ring	O-ring	O-ring	X	X	X	X
14	6008.001.149.00.1	1	Tampa de Inspeção	Tapa de Inspección	Inspection Cover	X	X	X	X
15	6008.001.139.00.2	4	Ejetor de Óleo	Eyector de Aceite	Oil Ejector	X	X	X	X
16	6008.001.050.00.1	4	Parafuso Ôco - Ejetor de Óleo	Tornillo Hueco - Eyector de Aceite	Hollow Screw - Oil Ejector	X	X	X	X
17	6008.001.136.00.8	1	Arruela de Encosto	Arandela de Ajuste	Stop Collar	X	X	X	X
18	6013.001.053.00.5	8	Balancim - Admissão e Escape	Balancin - Admisión y Escape	Rocker Arm - Intake and Exhaust	X	X	X	X
19	6013.001.054.00.3	4	Balancim - Admissão	Balancin - Admisión	Rocker Arm - Intake	X	X	X	X

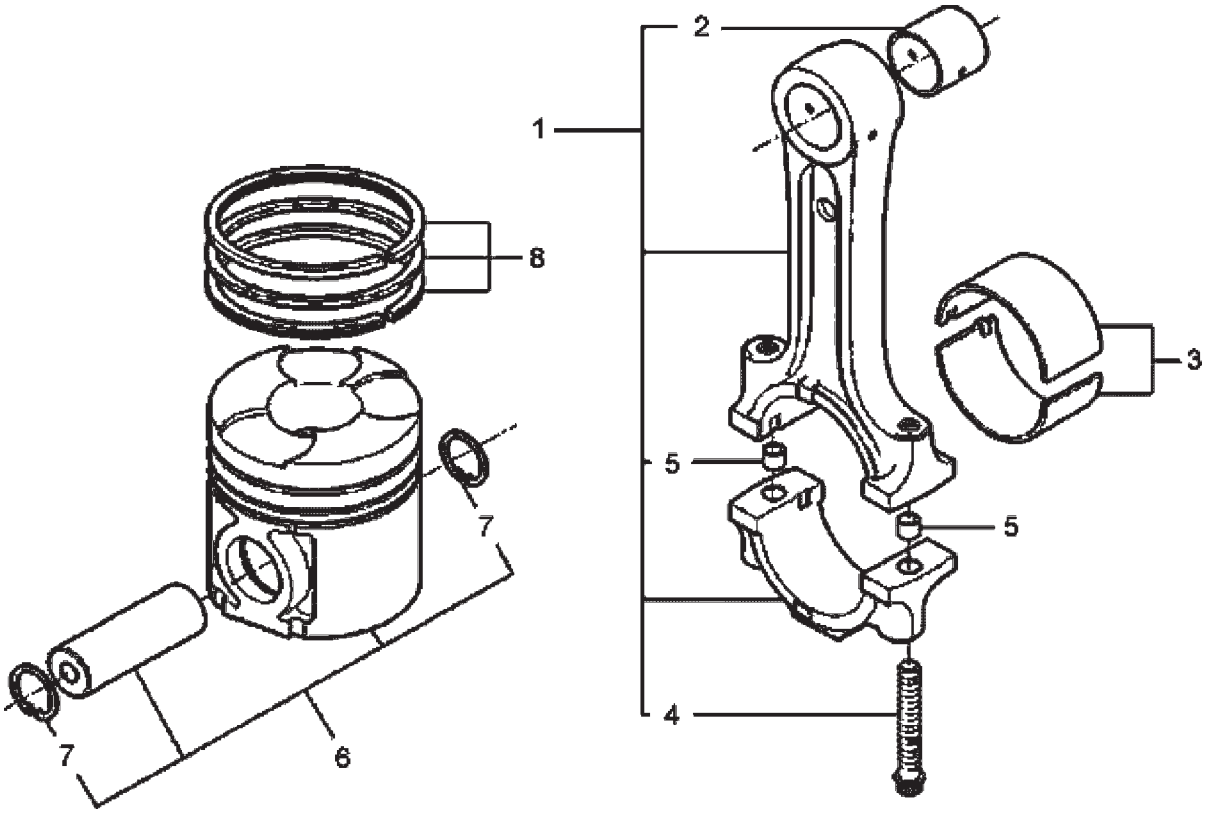

ITEM	CÓDIGO Nº DE PIEZAS CODE	QNT. CT. QTY.	DENOMINAÇÃO / DENOMINACIÓN / DENOMINATION			AM 100	AM 100 CD	AM 150	AM 150 CD
			SISTEMA DO MOTOR - PISTÃO E BIELA SISTEMA DEL MOTOR - PISTÓN Y BIELA ENGINE SYSTEM - PISTON AND CONNECTING ROD						
1	6008.001.152.00.5	4	Biela - Conjunto	Biela - Conjunto	Connecting Rod - Assembly	X	X	X	X
2	6011.101.085.00.0	4	Bucha da Biela	Buje de Biela	Connecting Rod Bushing	X	X	X	X
3	6013.001.056.00.8	4	Jogo de Bronzina de Biela -	Cojinete de Biela - 0,25 mm	Connecting Rod Bearing -				
			0,25 mm		0.25 mm	X	X	X	X
3	6013.001.057.00.6	4	Jogo de Bronzina de Biela -	Cojinete de Biela - 0,50 mm	Connecting Rod Bearing -				
			0,50 mm		0.50 mm	X	X	X	X
3	6013.001.058.00.4	4	Jogo de Bronzina de Biela -	Cojinete de Biela - 0,75 mm	Connecting Rod Bearing -				
			0,75 mm		0.75 mm	X	X	X	X
3	6013.001.055.00.0	4	Jogo de Bronzina de Biela - STD	Cojinete de Biela - STD	Connecting Rod Bearing - STD	X	X	X	X
4	6011.101.086.00.8	8	Parafuso da Biela	Tornillo de Biela	Connecting Rod Bolt	X	X	X	X
5	6008.001.054.00.0	8	Pino Guia	Perno Guia	Guide Pin	X	X	X	X
6	6013.001.062.00.6	4	Pistão	Pistón	Piston	X	X	X	X
7	6008.001.158.00.2	8	Anel Trava	Anillo de Traba	Snap Ring	X	X	X	X
8	6013.001.063.00.4	4	Jogo de Anéis	Huego de Aros	Pistons Ring Set	X	X	X	X

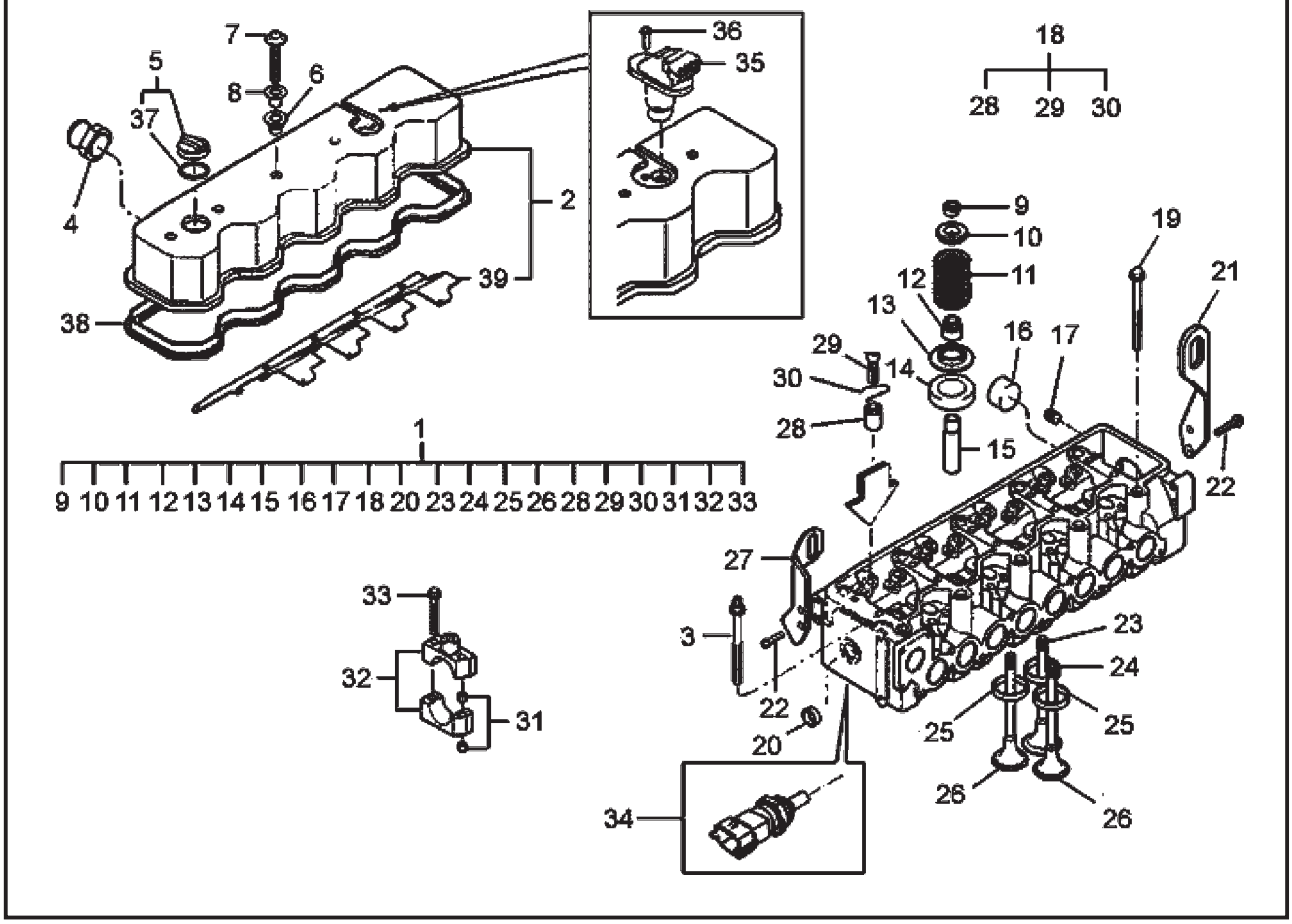

SISTEMA DO MOTOR - CABEÇOTE E TAMPA DE VÁLVULA SISTEMA DEL MOTOR - CULATA Y TAMPA DE VÁLVULAS ENGINE SYSTEM - HEAD AND VALVES LID									
ITEM	CÓDIGO Nº DE PIEZAS CODE	QNT. CT. QTY.	DENOMINAÇÃO / DENOMINACIÓN / DENOMINATION			AM 100	AM 100 CD	AM 150	AM 150 CD
1	6013.001.064.00.2	1	Cabeçote Completo	Culata Completa	Complete Head	X	X	X	X
2	6013.001.065.00.9	1	Tampa de Válvulas - Cj.	Tapa de Válvulas - Cj.	Valves Lid Set	X	X	X	X
3	6008.001.099.00.8	1	Prisioneiro M14	Esparrago M14	M14 Captive	X	X	X	X
4	6008.001.189.00.7	1	Niple	Niple	Nipple	X	X	X	X
5	6013.001.066.00.7	1	Tampa	Tapa	Lid	X	X	X	X
6	6008.001.183.00.0	5	Anel de Vedação da Tampa de	Anillo de Vedación de la Tapa de	Valve Cover Sealing Ring	X	X	X	X
			Válvulas	Válvulas					
7	6008.001.186.00.3	5	Parafuso Fixação da Tampa de	Tornillo de Fijación de la Tapa de	Valve Cover Fixing Bolt	X	X	X	X
			Válvulas	Válvulas					
8	6008.001.184.00.8	5	Bucha	Buje	Bushing	X	X	X	X
9	6008.001.169.00.9	24	Trava	Traba	Lock	X	X	X	X
10	6008.001.168.00.1	8	Prato da Mola - Válvula de	Plato del Resorte - Válvula de	Retainer - Intake Valve	X	X	X	X
			Admissão	Admisión					
10	6013.001.067.00.5	4	Prato da Mola - Válvula de	Plato del Resorte - Válvula de	Retainer - Exhaust Valve	X	X	X	X
			Escape	Escape					
11	6008.001.167.00.3	8	Mola da Válvula - Admissão	Resorte de la Válvula de Admisión	Intake Valve Spring	X	X	X	X
11	6013.001.068.00.3	4	Mola da Válvula - Escape	Resorte de la Válvula	Valve Spring	X	X	X	X
12	6008.001.166.00.5	12	Retentor da Válvula	Retén de la Válvula	Valve Seal	X	X	X	X
13	6013.001.069.00.1	4	Arruela da Mola - Admissão	Arandela del Resorte - Admisión	Spring Collar Intake	X	X	X	X
13	6008.001.165.00.7	12	Arruela da Mola - Admissão e	Arandela del Resorte - Admisión	Spring Collar Intake And				
			Escape	y Escape	Exhaust	X	X	X	X
14	6008.001.170.00.7	8	Espaçador	Espaciador	Spacer	X	X	X	X
15	6008.001.160.00.8	12	Guia de Válvulas	Guia de Válvulas	Valve Guide	X	X	X	X
16	6008.001.053.00.5	9	Tampa de Vedação	Tapa de Vedación	Sealing Cover	X	X	X	X
17	6008.001.056.00.8	4	Bujão M8x1	Tapón M8x1	Plug M8x1	X	X	X	X
18	6013.001.070.00.9	12	Parafuso - Cj.	Tornillo - Cj.	Screw Set	X	X	X	X
19	6008.001.180.00.6	9	Parafuso Fixação Cabeçote	Tornillo de Fijación de la Culata	Cylinder Head Fixing Bolt	X	X	X	X
20	6008.001.176.00.4	2	Tampa de Vedação	Tapa de Vedación	Sealing Cover	X	X	X	X
21	6008.001.361.00.2	1	Alça de Levantamento do	Alza de Levantamiento del	Engine Lifting Hook - Rear Side	X	X	X	X

SISTEMA DO MOTOR - CABEÇOTE E TAMPA DE VÁLVULA
SISTEMA DEL MOTOR - CULATA Y TAMPA DE VÁLVULAS
ENGINE SYSTEM - HEAD AND VALVE LID

ITEM	CÓDIGO Nº DE PIEZAS CODE	QNT. CT. QTY.	DENOMINAÇÃO / DENOMINACIÓN / DENOMINATION			AM 100	AM 100 CD	AM 150	AM 150 CD
			Motor - Traseira	Motor - Trazera					
22	6008.001.074.00.1	4	Parafuso M8x20	Tornillo M8x20	M8x20 Screw	X	X	X	X
23	6008.001.164.00.0	4	Válvula de Escape	Válvula de Escape	Exhaust Valve	X	X	X	X
24	6008.001.162.00.4	4	Sede de Válvula de Escape	Sede de Válvula de Escape	Exhaust Valve Body	X	X	X	X
25	6008.001.161.00.6	8	Assento de Válvulas de Escape	Asiento de la Válvula de Escape	Exhaust Valve Seat	X	X	X	X
26	6008.001.163.00.2	8	Válvula de Admissão	Válvula de Admisión	Intake Valve	X	X	X	X
27	6008.001.190.00.5	1	Alça de Levantamento do	Alza de Levantamiento del	Engine Lifting Hook - Front Side	X	X	X	X
			Motor - Dianteira	Motor - Delantera					
28	6008.001.179.00.8	12	Inserto	Inserto	Insert	X	X	X	X
29	6013.001.071.00.7	12	Parafuso de Regulagem	Tornillo de Ajuste	Adjusting Screw	X	X	X	X
30	6008.001.188.00.9	12	Trava	Traba	Lock	X	X	X	X
31	6008.001.174.00.9	10	Pino Guia	Perno Guia	Guide Pin	X	X	X	X
32	6013.001.072.00.5	1	Conjunto do Mancal - Lado da	Conjunto del Cojinete - Lado de	Bearing Assembly - Pulley Side	X	X	X	X
			Polia	la Polea					
32	6013.001.073.00.3	1	Conjunto do Mancal - Lado das	Conjunto del Cojinete - Lado de	Bearing Assembly - Gears Side	X	X	X	X
			Engrenagens	las Engranajes					
32	6013.001.074.00.1	3	Conjunto do Mancal Central	Conjunto del Cojinete Central	Center Bearing Assembly	X	X	X	X
33	6008.001.175.00.6	10	Parafuso M8x65	Tornillo M8x65	M8x65 Screw	X	X	X	X
34	6013.101.106.00.0	1	Sensor de Temperatura	Sensor de Temperatura	Temperature Sensor	X	X	X	X
35	6013.001.075.00.8	1	Sensor de Fase	Sensor de Fase	Phase Sensor	X	X	X	X
36	6013.001.088.00.1	1	Parafuso Cilíndrico M6x12	Tornillo Redondo M6x12	M6x12 Cylindrical Screw	X	X	X	X
37	6013.001.077.00.4	1	Anel de Vedação	Anillo de Vedacion	Sealing Ring	X	X	X	X
38	6008.001.182.00.2	1	Junta da Tampa de Válvulas	Junta de La Tapa de Válvulas	Valves Lid Joint	X	X	X	X
39	6008.001.191.00.3	1	Chapa Defletora de Óleo	Lamina Defletora de Oleo	Oil Deflector Plate	X	X	X	X

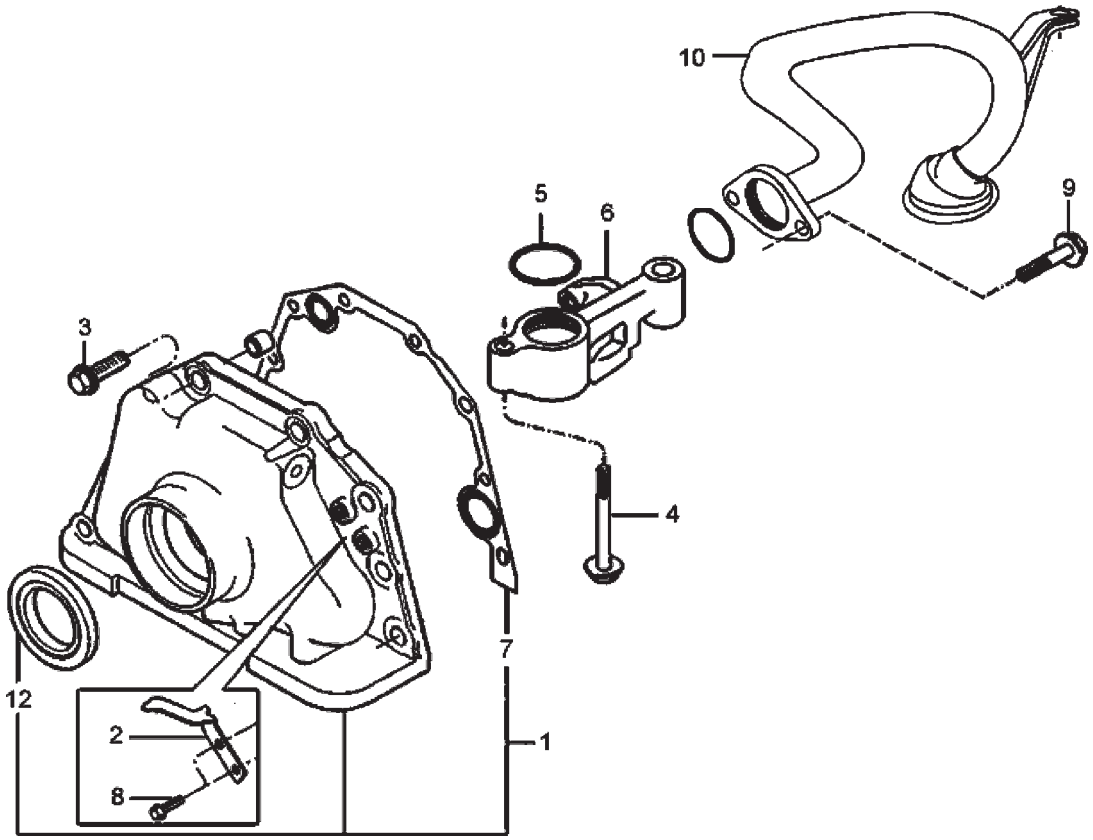

ITEM	CÓDIGO Nº DE PIEZAS CODE	QNT. CT. QTY.	DENOMINAÇÃO / DENOMINACIÓN / DENOMINATION			AM 100	AM 100 CD	AM 150	AM 150 CD
			SISTEMA DO MOTOR - BOMBA DE ÓLEO LUBRIFICANTE SISTEMA DEL MOTOR - BOMBA DE ACEITE LUBRICANTE ENGINE SYSTEM - LUBRICATE OIL PUMP						
1	6011.101.092.00.6	1	Bomba De Óleo Lubrificante	Bomba De Óleo Lubricante	Lubricate Oil Pump	X	X	X	X
2	6008.001.096.00.4	1	Indicador Do Pms	Indicador De Pms	PMS Indicator	X	X	X	X
3	4101.047.090.02.4	8	Parafuso M8 X 25	Tornillo M8 X 25	M8x25 Screw	X	X	X	X
4	6008.001.374.00.5	2	Parafuso M10 X 45	Tornillo M10 X 45	M10 X 45 Screw	X	X	X	X
5	6008.001.113.00.7	2	O-ring	O-ring	O-ring	X	X	X	X
6	6008.001.362.00.0	1	Tubo Intermediário	Tubo De Ligacion	Connecting Pipe	X	X	X	X
7	6008.001.469.00.3	1	Junta	Empaque	Joint	X	X	X	X
8	6008.001.555.00.9	2	Parafuso M6 X 12	Tornillo M6 X 12	M6x12 Screw	X	X	X	X
9	6008.001.363.00.8	2	Parafuso Cilíndrico M8x20	Tornillo Cilindrico M8x20	M8x20 Cylindrical Screw	X	X	X	X
10	6008.001.554.00.2	1	Tubo De Sucção	Tubo De Succion	Suction Pipe	X	X	X	X
12	6008.001.194.00.7	1	Retentor	Retentor	Retainer	X	X	X	X

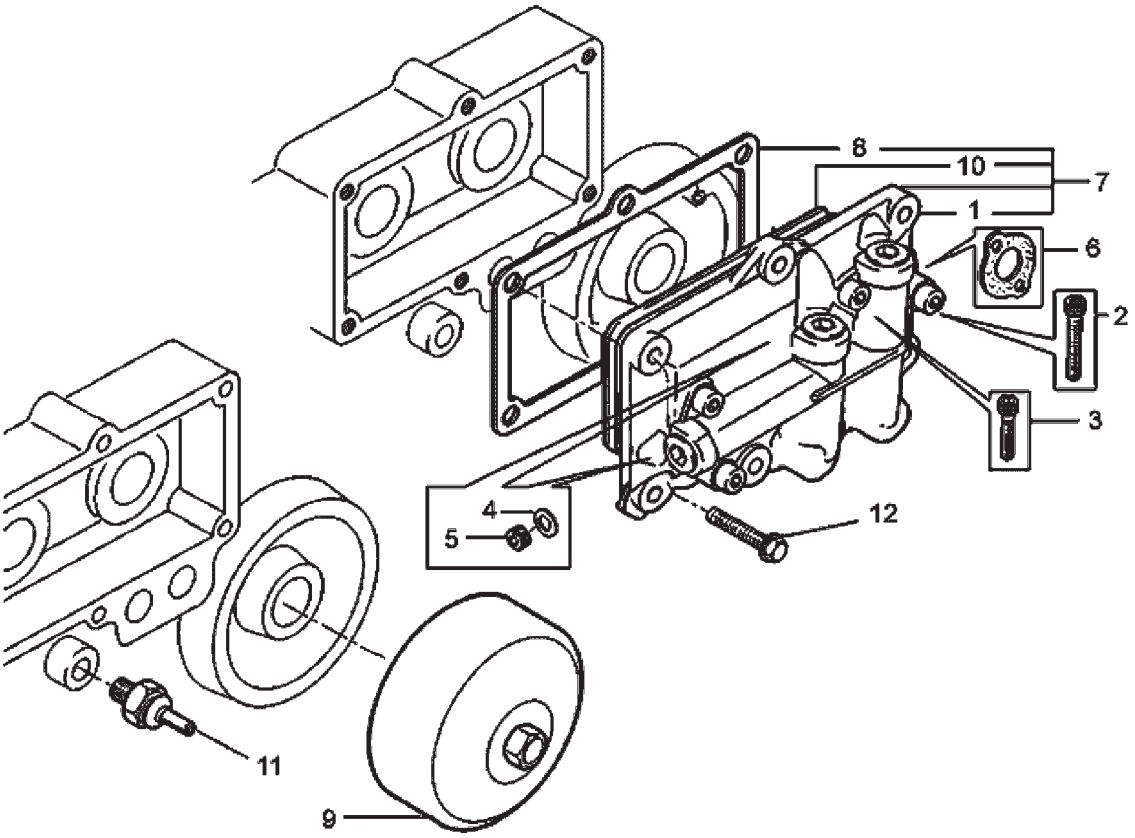

ITEM	CÓDIGO Nº DE PIEZAS CODE	QNT. CT. QTY.	DENOMINAÇÃO / DENOMINACIÓN / DENOMINATION			AM 100	AM 100 CD	AM 150	AM 150 CD
			SISTEMA DO MOTOR - FILTRO E RESFRIADOR DE ÓLEO LUBRIFICANTE SISTEMA DEL MOTOR - FILTRO E ENFRIADOR DE ACEITE LUBRIFICANTE ENGINE SYSTEM - FILTER AND LUBRICATE OIL COOLER						
1	6008.001.483.00.4	1	Cabeçote do Resfriador de Óleo	Cabeza del Enfriador de Aceite	Oil Cooler Head	X	X	X	X
2	6008.001.265.00.5	2	Parafuso Cilíndrico M8x30	Tornillo Cilindrico M8x30	M8x30 Cylindrical Screw	X	X	X	X
3	6008.001.486.00.7	2	Parafuso Cilíndrico M8x16	Tornillo Cilindrico M8x16	M8x16 Cylindrical Screw	X	X	X	X
4	4014.010.033.00.6	3	Arruela de Vedação	Arandela de Vedación	Sealing Collar	X	X	X	X
5	6008.001.487.00.5	3	Bujão	Tapón	Plug	X	X	X	X
6	6008.001.485.00.9	2	Junta	Empaque	Joint	X	X	X	X
7	6008.001.482.00.6	1	Resfriador de Óleo - Conjunto	Enfriador de Aceite - Conjunto	Oil Cooler - Set	X	X	X	X
8	6013.001.079.00.0	1	Junta	Empaque	Joint	X	X	X	X
9	6008.001.204.00.4	1	Filtro de Óleo Lubrificante	Filtro de Aceite Lubricante	Lubricant Oil Filter	X	X	X	X
10	6008.001.484.00.2	1	Resfriador de Óleo	Enfriador de Aceite	Oil Cooler	X	X	X	X
11	6008.001.202.00.8	1	Sensor	Sensor	Sensor	X	X	X	X
12	4101.047.090.02.4	7	Parafuso M8x25	Tornillo M8x25	M8x25 Screw	X	X	X	X

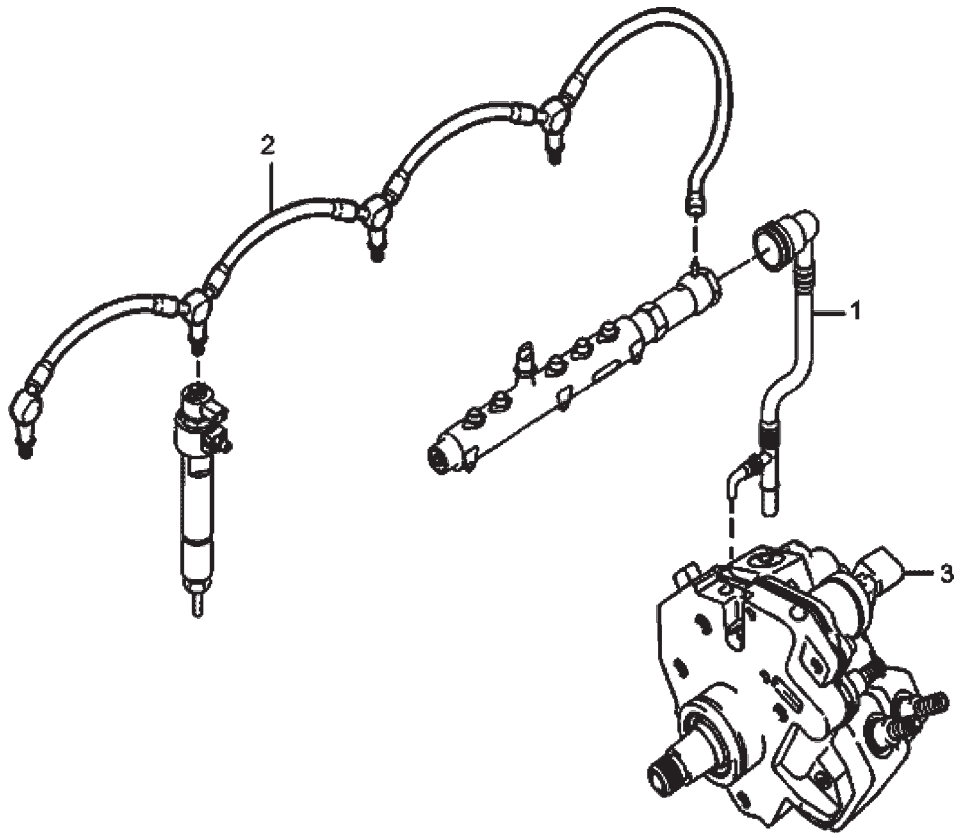

SISTEMA DO MOTOR - TUBULAÇÃO DE INJEÇÃO - BAIXA PRESSÃO SISTEMA DEL MOTOR - TUBERÍA DE INYECCIÓN - BAJA PRESIÓN ENGINE SYSTEM - INJECTION PIPING - LOW PRESSURE									
ITEM	CÓDIGO Nº DE PIEZAS CODE	QNT. CT. QTY.	DENOMINAÇÃO / DENOMINACIÓN / DENOMINATION			AM 100	AM 100 CD	AM 150	AM 150 CD
1	6013.001.080.00.8	1	Tubo De Retorno Do Tubo Distribuidor	Caño De Retorno Del Tubo Distribuidor	Rail Return Pipe	X	X	X	X
2	6013.001.121.00.0	1	Tubo De Retorno Dos Bicos Injetores	Caño De Retorno Del Inyector	Nozzles Return Pipe	X	X	X	X
3	6013.001.059.00.2	1	Bomba De Alta Pressão	Bomba De Alta Presion	High Pressure Pump	X	X	X	X

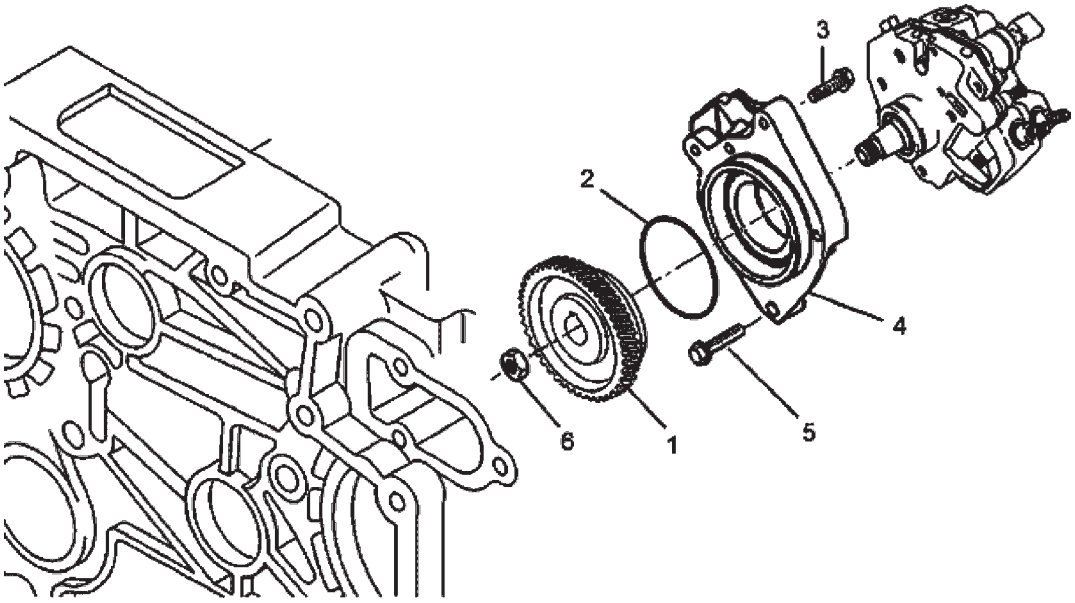

SISTEMA DO MOTOR - FIXAÇÃO E ACIONAMENTO DA BOMBA DE ALTA PRESSÃO SISTEMA DEL MOTOR - FIJACIÓN Y ACCIONAMIENTO DE LA BOMBA DE ALTA PRESIÓN ENGINE SYSTEM - HIGH PRESSURE PUMP ACTIVATION AND FIXATION									
ITEM	CÓDIGO Nº DE PIEZAS CODE	QNT. CT. QTY.	DENOMINAÇÃO / DENOMINACIÓN / DENOMINATION			AM 100	AM 100 CD	AM 150	AM 150 CD
1	6013.001.081.00.6	1	Engrenagem	Engranaje	Gear	X	X	X	X
2	6011.101.091.00.8	1	O-ring	O-ring	O-ring	X	X	X	X
3	8012.101.894.00.1	3	Parafuso M8x40	Tornillo M8x40	M8x40 Screw	X	X	X	X
4	6013.001.083.00.2	1	Flange	Flange	Flange	X	X	X	X
5	6008.001.326.00.5	3	Parafuso M8x50	Tornillo M8x50	M8x50 Screw	X	X	X	X
6	6013.001.084.00.0	1	Porca	Tuerca	Nut	X	X	X	X

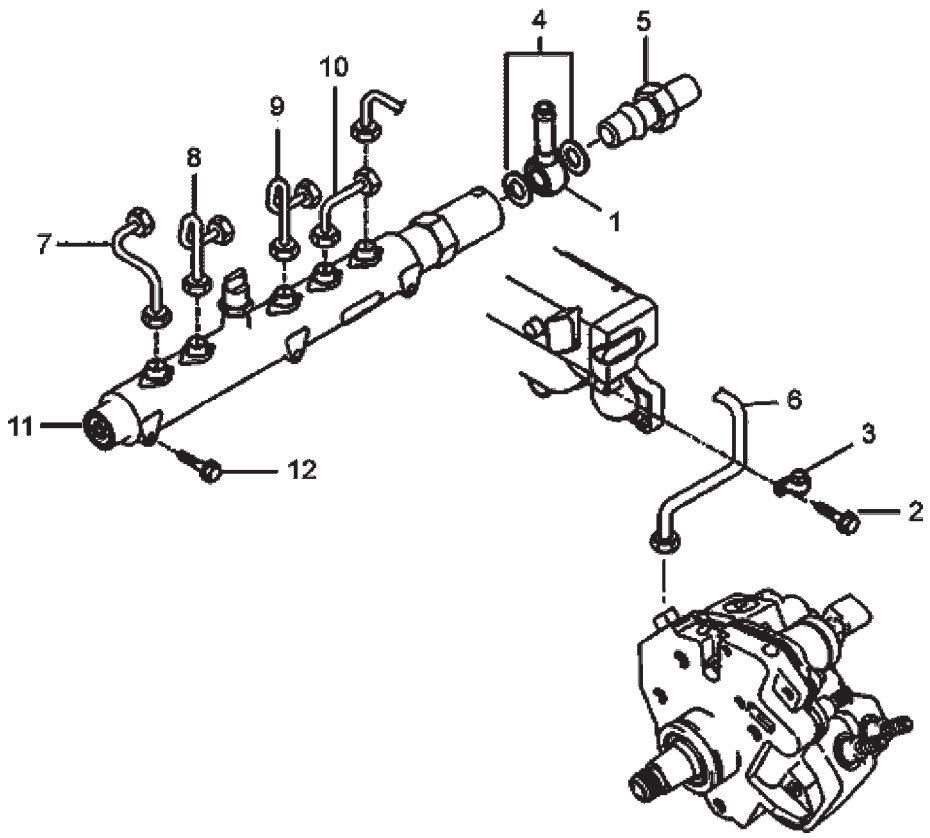

SISTEMA DO MOTOR - TUBULAÇÃO DE INJEÇÃO - ALTA PRESSÃO SISTEMA DEL MOTOR - TUBERÍA DE INYECCIÓN - ALTA PRESIÓN ENGINE SYSTEM - INJECTION PIPING - HIGH PRESSURE									
ITEM	CÓDIGO Nº DE PIEZAS CODE	QNT. CT. QTY.	DENOMINAÇÃO / DENOMINACIÓN / DENOMINATION			AM 100	AM 100 CD	AM 150	AM 150 CD
1	6013.001.087.00.3	1	Conexão - Retorno Dos	Conexión - Retorno Del	Connection – Nozzles Return	X	X	X	X
			Injetores	Inyecctores					
2	6013.001.088.00.1	1	Parafuso Cilíndrico M6x16	Tornillo Redondo M6x16	M6x16 Cylindrical Screw	X	X	X	X
3	6013.001.089.00.9	1	Abraçadeira	Abrazadera	Clamp	X	X	X	X
4	6008.001.547.00.6	2	Arruela De Vedação	Arandela De Vedacion	Sealing Collar	X	X	X	X
5	6013.001.090.00.7	1	Conexão - Retorno Tubo	Conección - Retorno Del Tubo	Connection - Distribution Pipe				
			Distribuidor	Distribuidor	Return	X	X	X	X
6	6013.001.091.00.5	1	Tubo - Bomba/Tubo Distribuidor	Caño - Bomba/Tubo Distribuidor	Pipe - Rail To High Pressure Pump	X	X	X	X
7	6013.001.092.00.3	1	Tubo - 4º Cilindro	Caño - 4º Clindro	Injection Pipe - 4th Cylinder	X	X	X	X
8	6013.001.093.00.1	1	Tubo - 3º Cilindro	Caño - 3º Clindro	Injection Pipe - 3th Cylinder	X	X	X	X
9	6013.001.094.00.9	1	Tubo - 2º Cilindro	Caño - 2º Clindro	Injection Pipe - 2th Cylinder	X	X	X	X
10	6013.001.095.00.7	1	Tubo - 1º Cilindro	Caño - 1º Cilindro	Injection Piping - 1st Cylinder	X	X	X	X
11	6013.001.032.00.9	1	Tubo Distribuídor	Caño Distribuidor	Distributing Pipe	X	X	X	X
12	6013.001.096.00.4	1	Parafuso M8x50	Tornillo M8x50	M8x50 Screw	X	X	X	X

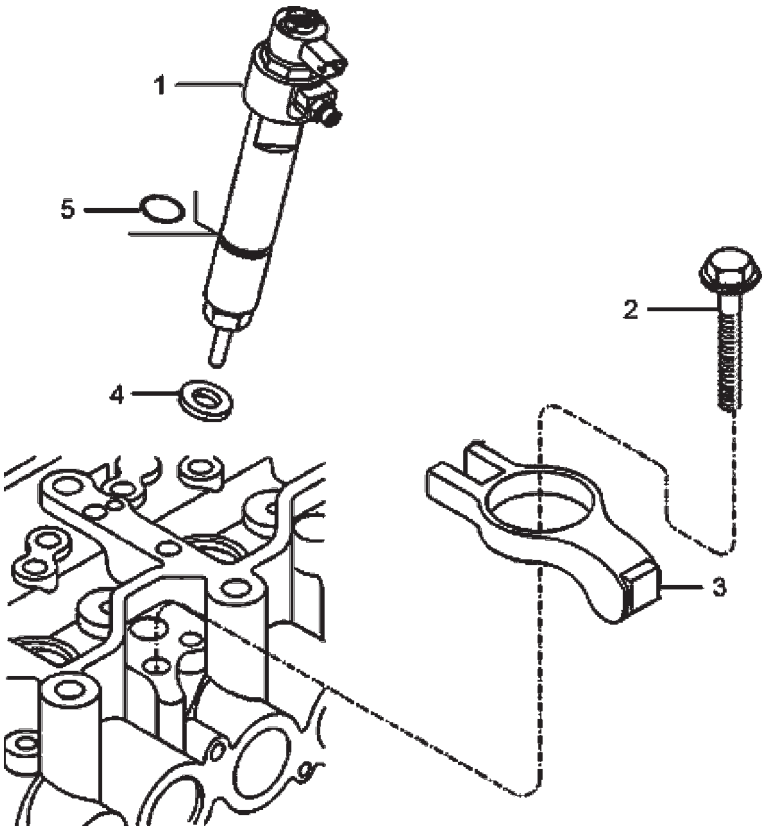

SISTEMA DO MOTOR - PORTA BICO INJETOR SISTEMA DEL MOTOR - PORTA TOBERA ENGINE SYSTEM - NOZZLE HOLDER									
ITEM	CÓDIGO Nº DE PIEZAS CODE	QNT. CT. QTY.	DENOMINAÇÃO / DENOMINACIÓN / DENOMINATION			AM 100	AM 100 CD	AM 150	AM 150 CD
1	6013.001.085.00.7	4	Porta Bico Injetor	Puerta Tobera	Nozzle Holder	X	X	X	X
2	6013.101.134.00.2	4	Parafuso	Tornillo	Screw	X	X	X	X
3	6013.001.086.00.5	4	Garrra De Fixação Do Porta	Grapa De Fijación Del Porta	Nozzle Holder Fixing Clamp	X	X	X	X
			Injetor	Tobera					
4	6013.101.132.00.6	4	Arruela De Vedação 2 mm	Arandela De Vedacion 2 mm	2mm Sealing Collar	X	X	X	X
5	8009.101.178.00.5	4	O-ring 14x3,0	O-ring 14x3,0	O-ring 14x3,0	X	X	X	X

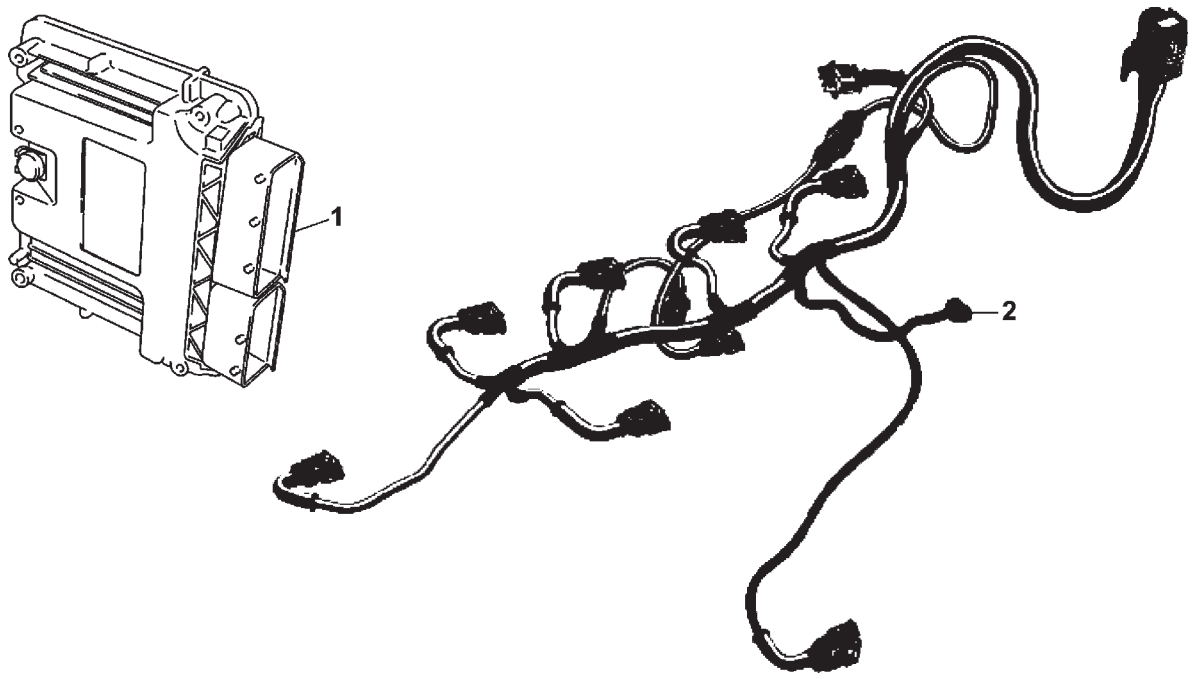

SISTEMA DO MOTOR - MÓDULO DE CONTROLE ELETRÔNICO E CHICOTE ELÉTRICO SISTEMA DEL MOTOR - MÓDULO DE CONTROLO ELECTRONICO Y CHICOTE ELECTRICO ENGINE SYSTEM - ELECTRIC CONTROL MODULE AND ELECTRICAL ROPE									
ITEM	CÓDIGO Nº DE PIEZAS CODE	QNT. CT. QTY.	DENOMINAÇÃO / DENOMINACIÓN / DENOMINATION			AM 100	AM 100 CD	AM 150	AM 150 CD
1	6013.001.035.00.2	1	Módulo De Controle Eletrônico	Modulo De Controlo Electronico	Electronic Control Module	X	X	X	X
2	6013.001.033.00.7	1	Chicote Elétrico	Chicote Electrico	Electrical Rope	X	X	X	X

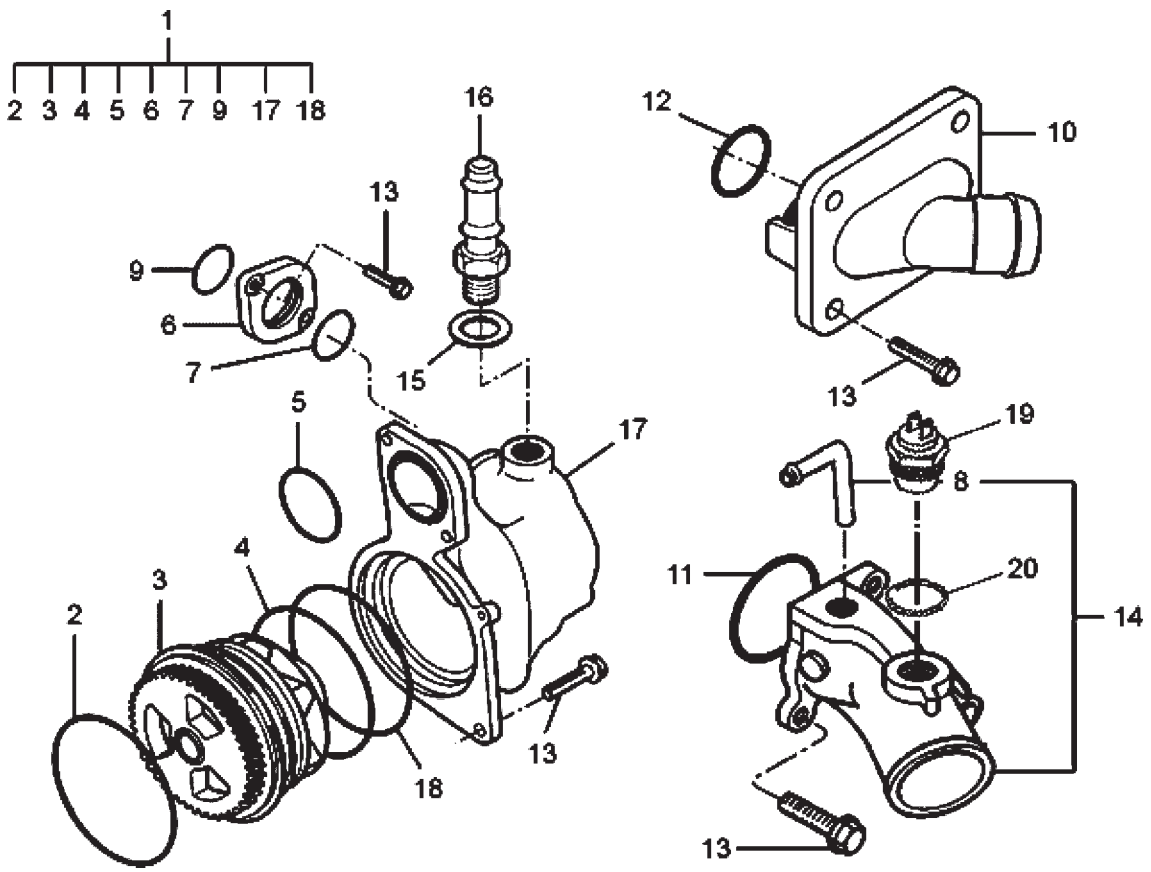

SISTEMA DO MOTOR - BOMBA DE ÁGUA E TERMOSTATOS SISTEMA DEL MOTOR - BOMBA DE ÁGUA Y TERMOSTATOS ENGINE SYSTEM - WATER PUMP AND THERMOSTATS									
ITEM	CÓDIGO Nº DE PIEZAS CODE	QNT. CT. QTY.	DENOMINAÇÃO / DENOMINACIÓN / DENOMINATION			AM 100	AM 100 CD	AM 150	AM 150 CD
1	6008.001.588.00.0	1	Bomba d´Água Completa	Bomba de Agua Completa	Water Pump Assembly	X	X	X	X
2	6008.001.255.00.6	1	O-ring	O-ring	O-ring	X	X	X	X
3	6008.001.589.00.8	1	Bomba d´Água	Bomba de Agua	Water Pump	X	X	X	X
4	6008.001.109.00.5	1	O-ring	O-ring	O-ring	X	X	X	X
5	6008.001.256.00.4	1	O-ring	O-ring	O-ring	X	X	X	X
6	6008.001.573.00.2	1	Flange	Brida	Flange	X	X	X	X
7	6008.001.574.00.0	1	O-ring	O-ring	O-ring	X	X	X	X
8	6008.001.260.00.6	1	Tubo De Desaeração	Tubo De De-aeración	De-aeration Pipe	X	X	X	X
9	6008.001.253.00.1	1	O-ring	O-ring	O-ring	X	X	X	X
10	6008.001.257.00.2	1	Conj. Tampa Dos Termostatos	Conj. Tapa De Los Termostatos	Thermostats Lid Set	X	X	X	X
11	6008.001.261.00.4	1	O-ring	O-ring	O-ring	X	X	X	X
12	6008.001.258.00.0	2	O-ring	O-ring	O-ring	X	X	X	X
13	4101.047.090.02.4	8	Parafuso M8x25	Tornillo M8x25	M8x25 Screw	X	X	X	X
14	6011.001.099.00.2	1	Bocal de Saída da Água	Bocal de Salida de Agua	Water Outlet	X	X	X	X
15	6008.001.601.00.1	1	Arruela de Vedação	Arandela de Vedación	Sealing Collar	X	X	X	X
16	6008.001.600.00.3	1	Niple	Niple	Nipple	X	X	X	X
17	6008.001.250.00.7	1	Carcaça da Bomba d´Água	Carcasa de la Bomba de Agua	Water Pump Housing	X	X	X	X
18	6008.001.254.00.9	1	O-ring	O-ring	O-ring	X	X	X	X
19	6009.001.022.00.8	1	Sensor de Temperatura	Sensor de Temperatura	Temperature Sensor	X	X	X	X
20	8009.101.189.00.2	1	Arruela de Vedação	Arandela de Vedación	Sealing Collar	X	X	X	X

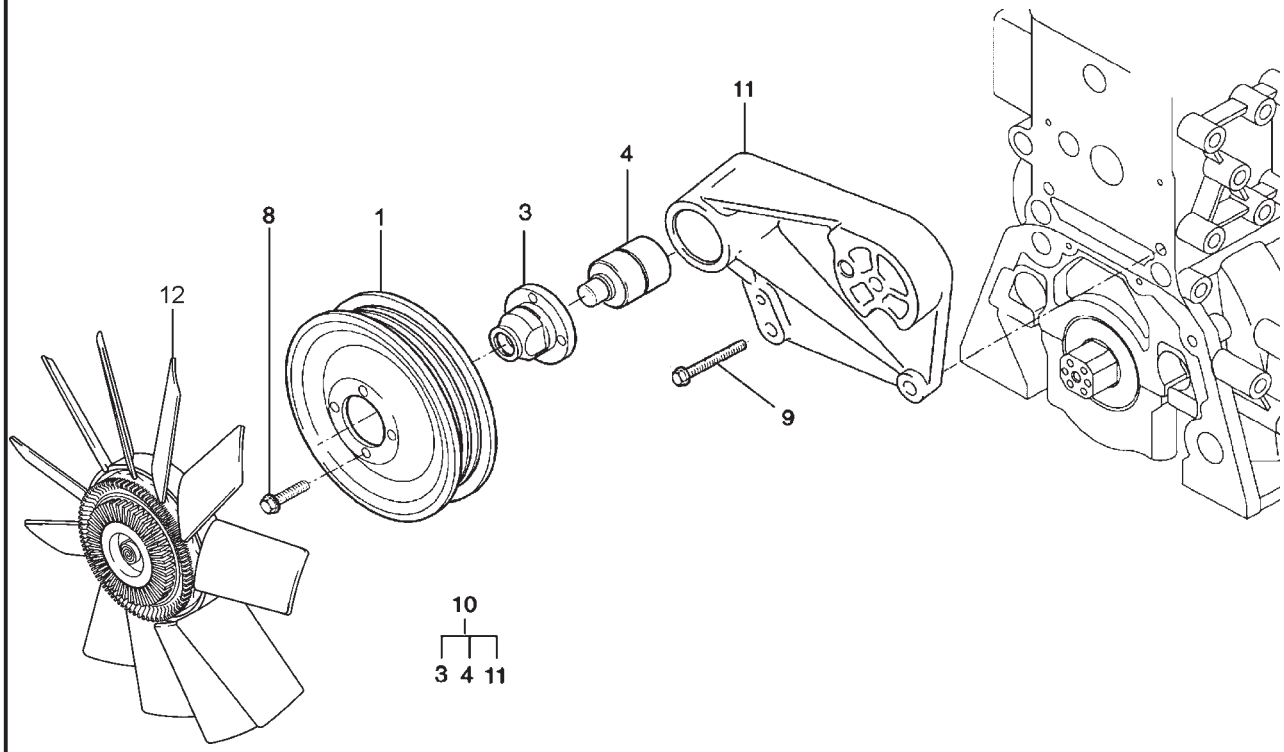

ITEM	CÓDIGO Nº DE PIEZAS CODE	QNT. CT. QTY.	DENOMINAÇÃO / DENOMINACIÓN / DENOMINATION			AM 100	AM 100 CD	AM 150	AM 150 CD
			SISTEMA DO MOTOR - VENTILADOR E ACIONAMENTO DO VELTILADOR - AGRALE SISTEMA DEL MOTOR - VENTILADOR Y ACCIONAMIENTO DEL VELTILADOR AGRALE ENGINE SYSTEM - FAN AND AGRALE FAN DRIVING						
1	6008.001.318.00.2	1	Polia	Polea	Pulley	X	X	X	X
3	6011.001.100.00.8	1	Cubo do Ventilador	Cubo del Ventilador	Fan Hub	X	X	X	X
4	6008.001.233.00.3	1	Rolamento	Radamiento	Bearing	X	X	X	X
8	6008.001.101.00.2	4	Parafuso M6x12	Tornillo M6x12	M6x12 Screw	X	X	X	X
9	6008.001.201.00.0	4	Parafuso M8x30	Tornillo M8x30	M8x30 Screw	X	X	X	X
10	6011.001.101.00.6	1	Suporte do Ventilador - Conj.	Soporte del Ventilador - Conjunto	Fan Support Set	X	X	X	X
11	6011.001.102.00.4	1	Suporte do Ventilador	Soporte del Ventilador	Fan Support	X	X	X	X
12	6011.001.136.00.2	1	Ventilador	Ventilador	Fan	X	X	X	X

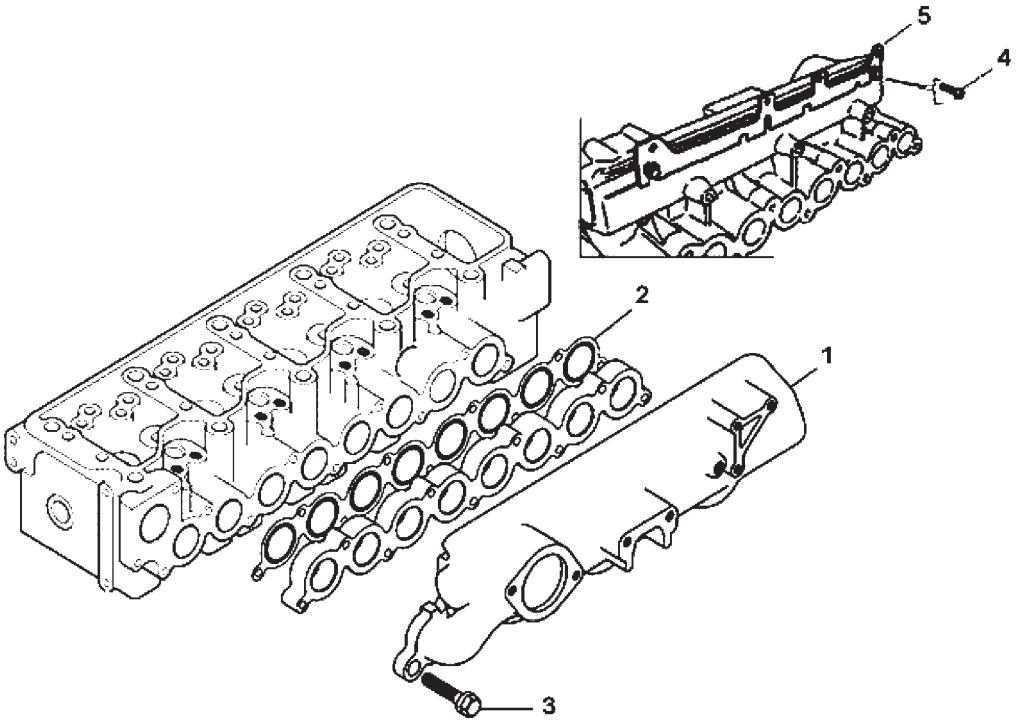

SISTEMA DO MOTOR - COLETOR DE ADMISSÃO SISTEMA DEL MOTOR - MÚLTIPLE DE ADMISIÓN ENGINE SYSTEM - INTAKE MANIFOLD									
ITEM	CÓDIGO Nº DE PIEZAS CODE	QNT. CT. QTY.	DENOMINAÇÃO / DENOMINACIÓN / DENOMINATION			AM 100	AM 100 CD	AM 150	AM 150 CD
1	6013.001.135.00.0	1	Coletor De Admissão	Multiple De Admision	Intake Manifold	X	X	X	X
2	6008.001.264.00.8	1	Junta	Junta	Joint	X	X	X	X
3	6008.001.326.00.5	9	Parafuso M8x50	Tornillo M8x50	M8x50 Screw	X	X	X	X
4	6008.001.101.00.2	3	Parafuso M6 X 12	Tornillo M6 X 12	M6x12 Screw	X	X	X	X
5	6013.001.139.00.2	1	Tampa	Tapa	Lid	X	X	X	X

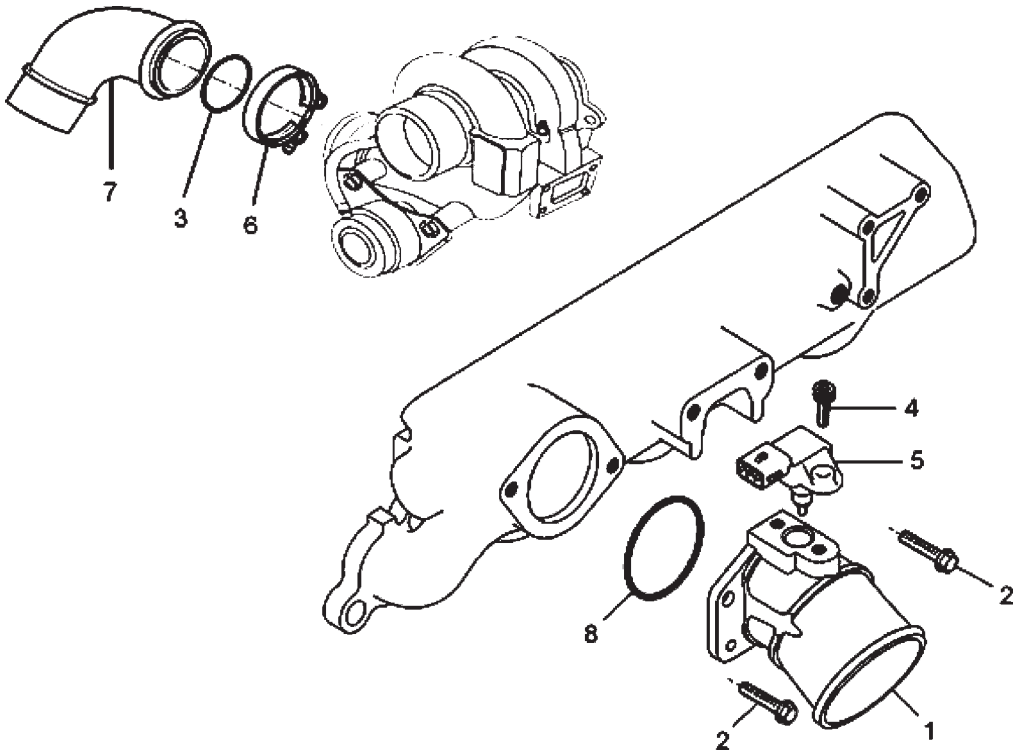

SISTEMA DO MOTOR - CURVA DE ADMISSÃO SISTEMA DEL MOTOR - CODO DE ADMISIÓN ENGINE SYSTEM - INTAKE ELBOW									
ITEM	CÓDIGO Nº DE PIEZAS CODE	QNT. CT. QTY.	DENOMINAÇÃO / DENOMINACIÓN / DENOMINATION			AM 100	AM 100 CD	AM 150	AM 150 CD
1	6013.001.099.00.8	1	Curva De Admissão	Codo De Admision	Intake Elbow	X	X	X	X
2	4101.047.090.02.4	2	Parafuso M8 X 25	Tornillo M8 X 25	M8x25 Screw	X	X	X	X
3	6007.001.713.00.6	1	O-ring	O-ring	O-ring	X	X	X	X
4	6013.101.091.00.4	2	Parafuso Cilindrico M6x20	Tornillo Redondo M6x20	M6x20 Cylindrical Screw	X	X	X	X
5	6013.001.034.00.5	1	Sensor De Temperatura e	Sensor De Temperatura y	Air Pressure And Temperature				
			Pressão Do Ar	Presión De Aire	Sensor	X	X	X	X
6	6007.001.723.00.5	1	Abraçadeira	Abrazadera	Clamp	X	X	X	X
7	6007.001.721.00.9	1	Curva De Admissão	Codo De Admisión	Intake Elbow	X	X	X	X
8	6008.001.405.00.7	1	O-ring	O-ring	O-ring	X	X	X	X

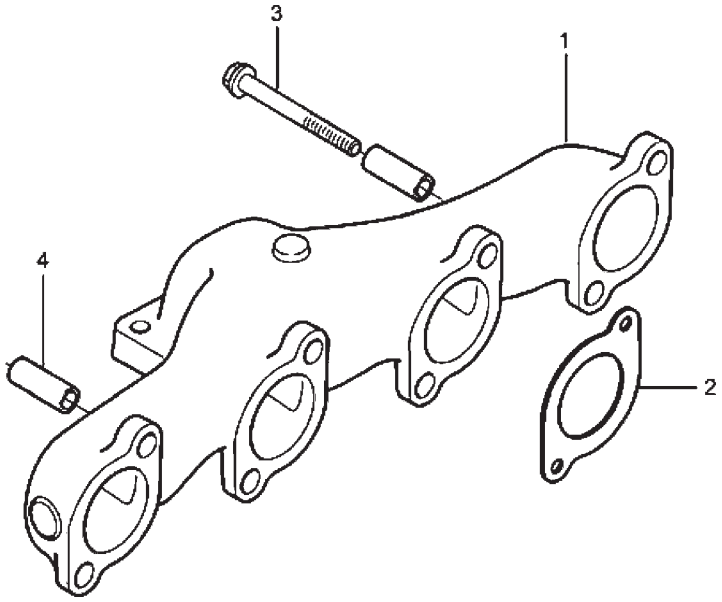

ITEM	CÓDIGO Nº DE PIEZAS CODE	QNT. CT. QTY.	DENOMINAÇÃO / DENOMINACIÓN / DENOMINATION			AM 100	AM 100 CD	AM 150	AM 150 CD
			SISTEMA DO MOTOR - COLETOR DE ESCAPE SISTEMA DEL MOTOR - MÚLTIPLE DE ESCAPE ENGINE SYSTEM - EXHAUST MANIFOLD						
1	6008.001.269.00.7	1	Coletor de Escape	Múltiple de Escape	Exhaust Manifold	X	X	X	X
2	6008.001.272.00.1	4	Junta	Empaque	Joint	X	X	X	X
3	6008.001.270.00.5	8	Parafuso M10x70	Tornillo M10x70	M10x70 Screw	X	X	X	X
4	6008.001.271.00.3	8	Espaçador	Espaciador	Spacer	X	X	X	X

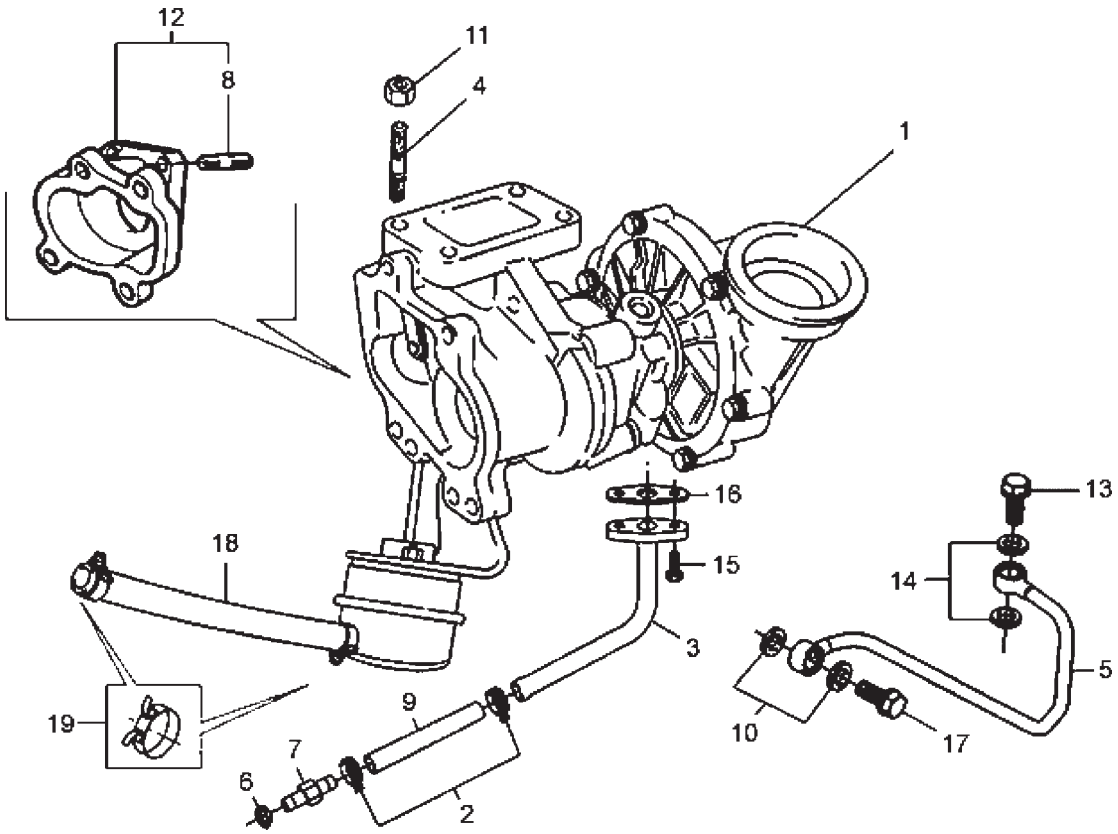

ITEM	CÓDIGO Nº DE PIEZAS CODE	QNT. CT. QTY.	DENOMINAÇÃO / DENOMINACIÓN / DENOMINATION			AM 100	AM 100 CD	AM 150	AM 150 CD
			SISTEMA DO MOTOR - SOBREALIMENTAÇÃO SISTEMA DEL MOTOR - SOBREALIMENTACIÓN ENGINE SYSTEM - TURBOCHARGING						
1	6013.001.101.00.2	1	Turbocompressor	Turbocompresor	Turbocharger	X	X	X	X
2	6013.001.102.00.0	2	Abraçadeira	Abrazadera	Clamp	X	X	X	X
3	6013.001.103.00.8	1	Tubo - Retorno De Óleo	Tubo - Retorno De Aceite	Pipe - Lube Oil Retum	X	X	X	X
4	6013.001.104.00.6	8	Prisioneiro	Esparrago	Stud	X	X	X	X
5	6013.001.105.00.3	1	Tubo - Entrada De Óleo	Tubo - Entrada De Oleo	Pipe - Oil In	X	X	X	X
6	6008.001.149.00.6	1	Arruela De Vedação	Arandela De Vedacion	Sealing Collar	X	X	X	X
7	6013.001.106.00.1	1	Niple	Niple	Niple	X	X	X	X
8	8009.101.208.00.0	3	Prisioneiro	Esparrago	Stud	X	X	X	X
9	6013.001.107.00.9	1	Mangueira	Manguera	Hose	X	X	X	X
10	8009.101.189.00.2	2	Arruela De Vedação	Arandela De Vedacion	Sealing Collar	X	X	X	X
11	6008.001.288.00.7	8	Porca Stover M10	Tuerca Stover M10	Stover Nut M10	X	X	X	X
12	6008.001.290.00.3	1	Espaçador Conjunto	Espaciador Conjunto	Spacer Set	X	X	X	X
13	6008.001.206.00.9	1	Parafuso Ôco	Tornillo Hueco	Hollow Screw	X	X	X	X
14	6013.001.108.00.7	2	Arruela De Vedação	Arandela De Vedacion	Sealing Collar	X	X	X	X
15	6013.001.088.00.1	2	Parafuso Cilíndrico M6x16	Tornillo Redondo M6x16	M6x16 Cylindrical Bolt	X	X	X	X
16	6013.001.109.00.5	1	Junta	Juncion	Gasket	X	X	X	X
17	6008.001.282.00.0	1	Parafuso Ôco	Tornillo Hueco	Hollow Bolt	X	X	X	X
18	6013.001.110.00.3	1	Mangueira	Manguera	Hose	X	X	X	X
19	6013.001.111.00.1	1	Abraçadeira	Abrazadera	Clamp	X	X	X	X

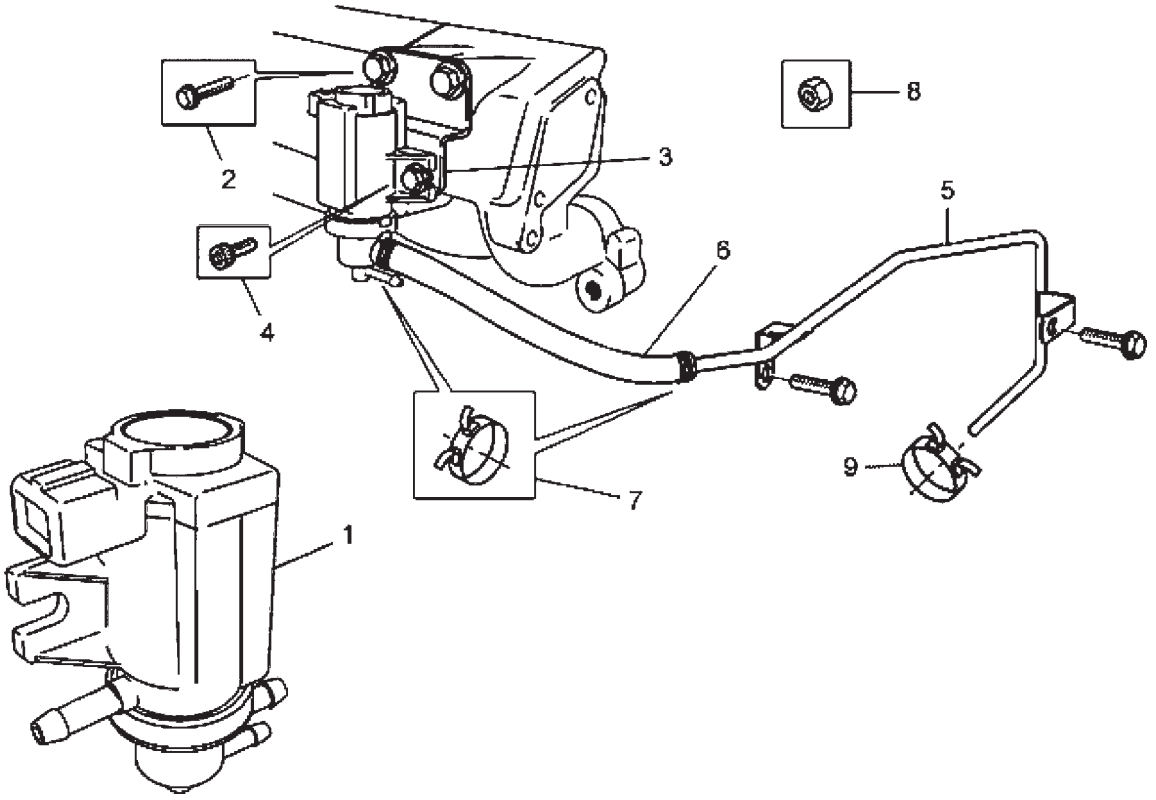

SISTEMA DO MOTOR - MODULADOR DO TURBOCOMPRESSOR SISTEMA DEL MOTOR - MODULADOR DEL TURBOCOMPRESSOR ENGINE SYSTEM - TURBOCHARGER MODULATOR									
ITEM	CÓDIGO Nº DE PIEZAS CODE	QNT. CT. QTY.	DENOMINAÇÃO / DENOMINACIÓN / DENOMINATION			AM 100	AM 100 CD	AM 150	AM 150 CD
1	6013.001.026.00.1	1	Modulador	Modulador	Modulator	X	X	X	X
2	6008.001.221.00.8	2	Parafuso M8x16	Tornillo M8x16	M8x16 Screw	X	X	X	X
3	6013.001.117.00.8	1	Suporte	Soporte	Bracket	X	X	X	X
4	6013.001.088.00.1	2	Parafuso Cilíndrico M6x16	Tornillo Redondo M6x16	M6x16 Cylindrical Screw	X	X	X	X
5	6013.001.118.00.6	1	Tubo	Caño	Pipe	X	X	X	X
6	6013.001.119.00.4	1	Mangueira	Manguera	Hose	X	X	X	X
7	6013.001.111.00.1	2	Abraçadeira	Abrazadera	Clamp	X	X	X	X
8	6007.001.355.00.6	1	Porca	Tuerca	Nut	X	X	X	X
9	6008.001.458.00.6	1	Abraçadeira	Abrazadera	Clamp	X	X	X	X

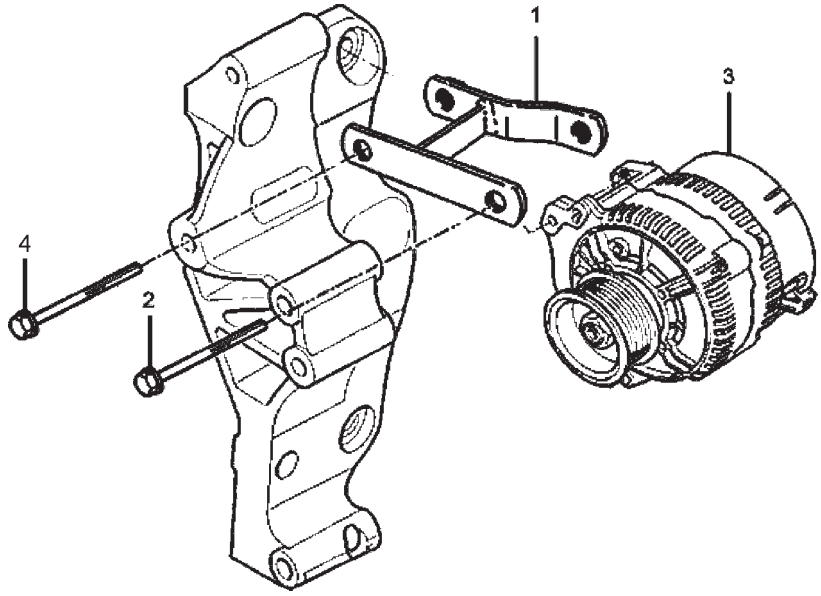

SISTEMA DO MOTOR - FIXAÇÃO E ACIONAMENTO DO ALTERNADOR SISTEMA DEL MOTOR - FIJACIÓN Y ACIONAMENTO DEL ALTERNADOR ENGINE SYSTEM - ALTERNATOR ACTIVATION AND FIXATION									
ITEM	CÓDIGO Nº DE PIEZAS CODE	QNT. CT. QTY.	DENOMINAÇÃO / DENOMINACIÓN / DENOMINATION			AM 100	AM 100 CD	AM 150	AM 150 CD
1	6008.001.612.00.8	1	Suporte do Alternador	Soporte del Alternador	Alternator Suppor	X	X	X	X
2	8012.101.875.00.0	1	Parafuso M10 X 110	Tornillo M10 X 110	M10x110 Screw	X	X	X	X
3	6008.001.613.00.6	1	Alternador	Alternador	Alternator	X	X	X	X
4	6008.001.094.00.9	1	Parafuso com Flange	Tornillo con Flange	Screw with Flange	X	X	X	X

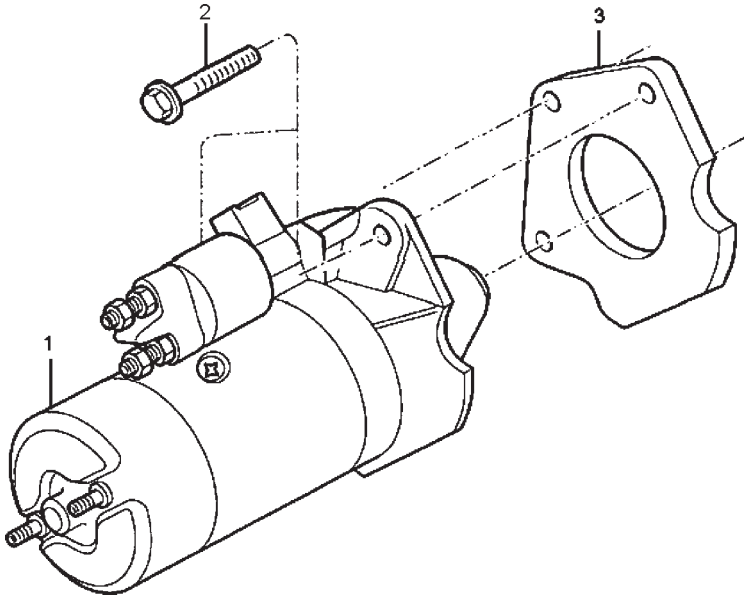

SISTEMA DO MOTOR - MOTOR DE PARTIDA SISTEMA DEL MOTOR - MOTOR DE ARRANQUE ENGINE SYSTEM - STARTER									
ITEM	CÓDIGO Nº DE PIEZAS CODE	QNT. CT. QTY.	DENOMINAÇÃO / DENOMINACIÓN / DENOMINATION			AM 100	AM 100 CD	AM 150	AM 150 CD
1	6008.011.064.00.0	1	Motor de Partida (12V)	Motor de Partido (12V)	Starter (12V)	X	X	X	X
2	6008.011.008.00.7	3	Parafuso M10x30 (12V)	Tornillo M10x30 (12V)	M10x30 Screw (12V)	X	X	X	X
3	6011.001.139.00.6	1	Flange (12V)	Brida (12V)	Flange (12V)	X	X	X	X

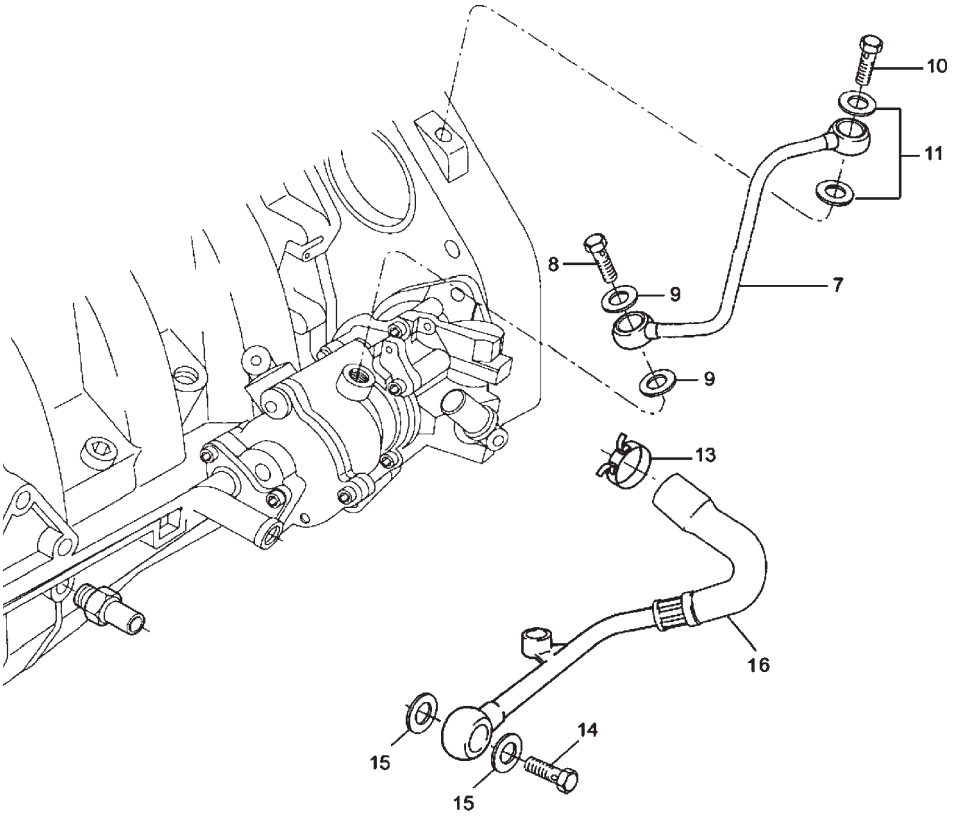

ITEM	CÓDIGO Nº DE PIEZAS CODE	QNT. CT. QTY.	DENOMINAÇÃO / DENOMINACIÓN / DENOMINATION			AM 100	AM 100 CD	AM 150	AM 150 CD
			SISTEMA DO MOTOR - BOMBA DE VÁCUO SISTEMA DEL MOTOR - BOMBA DE VÁCIO ENGINE SYSTEM - VACUUM PUMP						
7	6008.001.386.00.9	1	Tubo de Entrada de Óleo -	Caño de Entrada de Aceite -	Oil Inlet Pipe - Vacuum Pump	X	X	X	X
			Bomba Vácuo	Bomba de Vacío					
8	6008.001.371.00.1	1	Parafuso Ôco M10x1	Tornillo Hueco M10x1	Hollow Screw M10x1	X	X	X	X
9	6003.001.188.00.0	2	Arruela de Vedação	Arandela de Vedación	Sealing Collar	X	X	X	X
10	6008.001.111.00.1	1	Parafuso Ôco M8x1	Tornillo Hueco M8x1	Hollow Screw M8x1	X	X	X	X
11	8012.101.939.00.4	2	Arruela de Vedação	Arandela de Vedación	Sealing Collar	X	X	X	X
13	6008.001.387.00.7	1	Abraçadeira	Abrazadera	Clamp	X	X	X	X
14	6008.001.370.00.3	1	Parafuso Ôco M16x1,5	Tornillo Hueco M16x1,5	Hollow Screw M16x1,5	X	X	X	X
15	6008.001.547.00.6	2	Arruela de Vedação	Arandela de Vedación	Sealing Collar	X	X	X	X
16	6011.001.124.00.8	1	Tubo de Retorno de Óleo	Caño de Retorno de Aceite	Oil Return Pipe	X	X	X	X

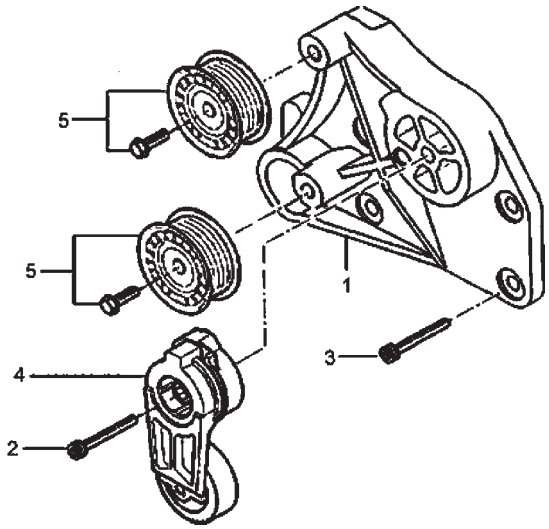

SISTEMA DO MOTOR - ALAVANCA DO TENSOR E TOMADA DE FORÇA SISTEMA DEL MOTOR - PALANCA DEL TENSOR Y TOMADA DE FUERZA ENGINE SYSTEM - TENSIONER LEVER AND POWER TAKE-OFF									
ITEM	CÓDIGO Nº DE PIEZAS CODE	QNT. CT. QTY.	DENOMINAÇÃO / DENOMINACIÓN / DENOMINATION			AM 100	AM 100 CD	AM 150	AM 150 CD
1	6008.001.590.00.6	1	Suporte	Soporte	Support	X	X	X	X
2	6013.001.112.00.9	1	Parafuso Cilíndrico M10x65	Tornillo Redondo M10x65	M10x65 Cylindrical Screw	X	X	X	X
3	6008.001.363.00.8	4	Parafuso Cilindrico M8x20	Tornillo Cilindrico M8x20	M8x20 Cylindrical Screw	X	X	X	X
4	6008.001.592.00.2	1	Tensor	Tensor	Tensioner	X	X	X	X
5	6008.001.767.00.0	2	Polia Ranhurada	Polea Acanalada	Grooved Pulley	X	X	X	X

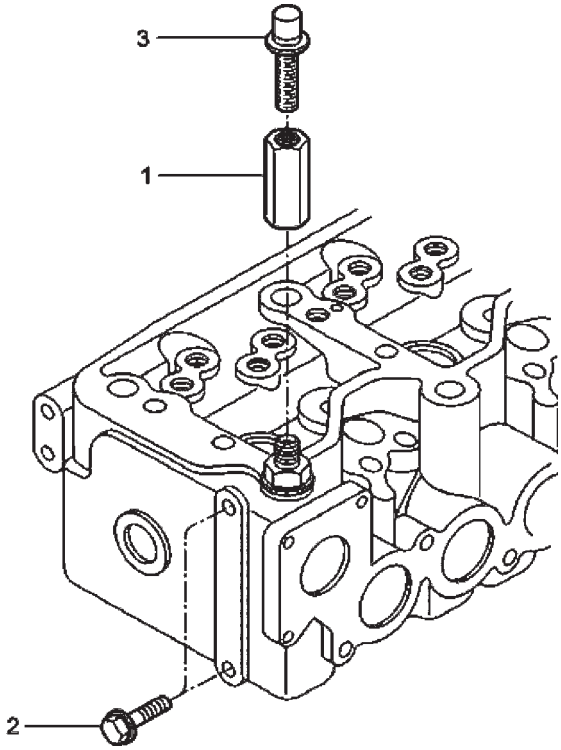

SISTEMA DO MOTOR - FIXAÇÃO DO COMANDO DE MARCHAS SISTEMA DEL MOTOR - FIJACIÓN DEL MANDO DE VELOCIDADES ENGINE SYSTEM - SPEED LEVER FIXATION									
ITEM	CÓDIGO Nº DE PIEZAS CODE	QNT. CT. QTY.	DENOMINAÇÃO / DENOMINACIÓN / DENOMINATION			AM 100	AM 100 CD	AM 150	AM 150 CD
1	6008.001.345.00.5	1	Porca Suporte	Tuerca Soporte	Bracket Nut	X	X	X	X
2	4101.047.090.02.4	2	Parafuso M8x25	Tornillo M8x25	M8x25 Screw	X	X	X	X
3	6008.001.075.00.8	1	Parafuso M10x25	Tornillo M10x25	M10x25 Screw	X	X	X	X

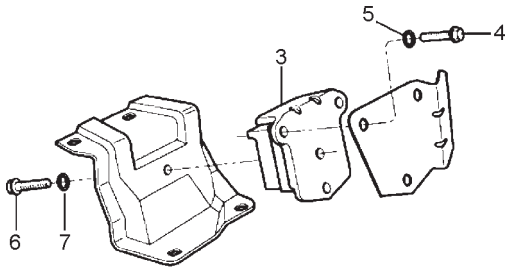

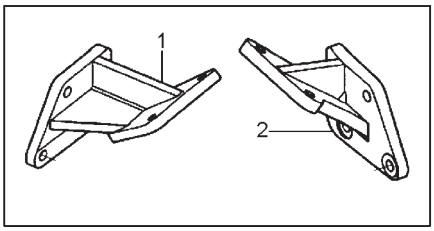

SISTEMA DO MOTOR - SUPORTE DO MOTOR SISTEMA DEL MOTOR - SOPORTE DEL MOTOR ENGINE SYSTEM - ENGINE SUPPORT									
ITEM	***CÓDIGO Nº DE PIEZAS CODE***	***QNT. CT. QTY.***	***DENOMINAÇÃO / DENOMINACIÓN / DENOMINATION***			**AM 100**	**AM 100 CD**	**AM 150**	**AM 150 CD**
1	6011.001.125.00.5	1	Suporte Dianteiro do Motor - LE	Soporte Delantero del Motor - LI	Left Side - Engine Front Support	X	X	X	X
2	6011.001.126.00.3	1	Suporte Dianteiro do Motor - LD	Soporte Delantero del Motor - LD	Right Side - Engine Front Support	X	X	X	X
3	6011.001.127.00.1	2	Coxim Dianteiro	Cojin Delantero	Front Cushion	X	X	X	X
4	6011.001.128.00.9	6	Parafuso do Coxim	Tornillo del Cojin	Cushion Bolt	X	X	X	X
5	4103.019.002.04.5	6	Arruela de Pressão 3/8"	Arandela de Presión 3/8"	Lockwasher 3/8"	X	X	X	X
6	6011.001.129.00.7	2	Parafuso - Apoio do Coxim	Tornillo - Apoio del Cojin	Bolt - Cushion Suport	X	X	X	X
7	6011.001.130.00.5	2	Arruela de Pressão	Arandela de Presión	Spring	X	X	X	X

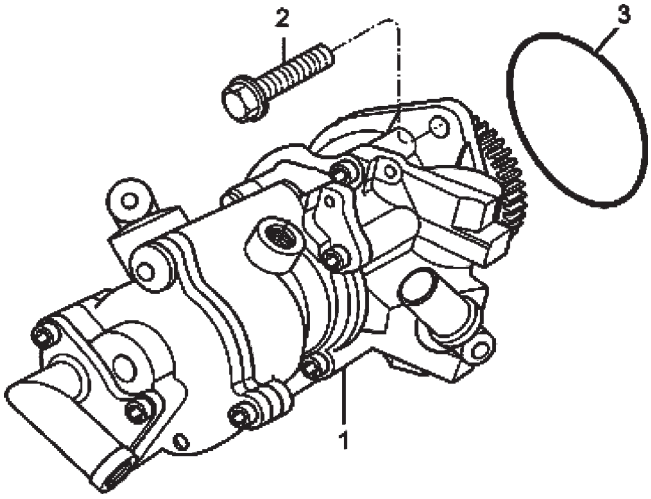

SISTEMA DO MOTOR - BOMBA HIDRÁULICA DA DIREÇÃO SISTEMA DEL MOTOR - BOMBA HIDRÁULICA DE LA DIRECCIÓN ENGINE SYSTEM - STEERING HYDRAULIC PUMP									
ITEM	CÓDIGO Nº DE PIEZAS CODE	QNT. CT. QTY.	DENOMINAÇÃO / DENOMINACIÓN / DENOMINATION			AM 100	AM 100 CD	AM 150	AM 150 CD
1	6011.001.131.00.3	1	Bomba Hidráulica com Bomba	Bomba Hidráulica con Bomba	Hydraulic Pump with Vacuum				
			de Vácuo (Tanden)	de Vacìo (Tanden)	Pump (Tanden)	X	X	X	X
2	4101.047.090.02.4	2	Parafuso	Tornillo	Screw	X	X	X	X
3	6008.001.295.00.5	1	O-ring	O-ring	O-ring	X	X	X	X

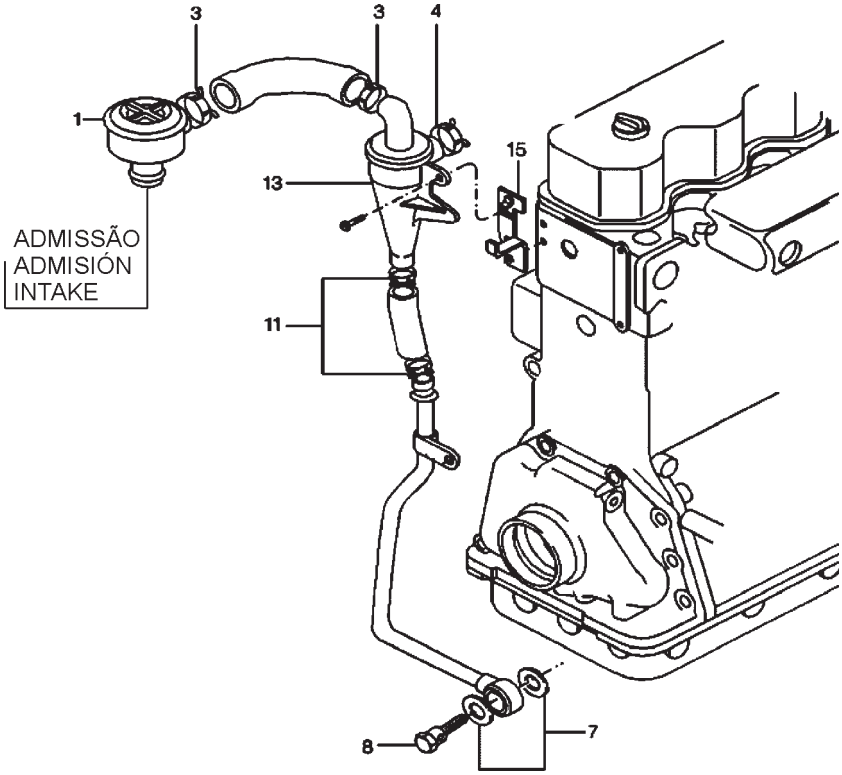

ITEM	CÓDIGO Nº DE PIEZAS CODE	QNT. CT. QTY.	DENOMINAÇÃO / DENOMINACIÓN / DENOMINATION			AM 100	AM 100 CD	AM 150	AM 150 CD
			SISTEMA DO MOTOR - RESPIRO DO MOTOR SISTEMA DEL MOTOR - RESPIRO DEL MOTOR ENGINE SYSTEM - ENGINE BREATH						
1	6006.001.378.00.0	1	Válvula Reguladora de Pressão	Válvula Reguladora de Presión	Pressure Adjuster Valve	X	X	X	X
3	6008.001.284.00.6	2	Abraçadeira	Abrazadera	Clamp	X	X	X	X
4	6008.001.276.00.2	3	Abraçadeira	Abrazadera	Clamp	X	X	X	X
7	6003.001.242.00.5	2	Arruela de Vedação	Arandela de Vedación	Sealing Collar	X	X	X	X
8	6008.001.282.00.0	1	Parafuso Ôco M14x1,5	Tornillo Hueco M14x1,5	Hollow Screw M14x1,5	X	X	X	X
11	6008.001.615.00.1	2	Abraçadeira	Abrazadera	Clamp	X	X	X	X
13	6008.001.273.00.9	1	Condensador de Gás	Condensador de Gas	Gas Condenser	X	X	X	X
15	6011.001.106.00.5	1	Suporte do Condensador de Gás	Soporte del Condensador de Gas	Gas Condenser Bracket	X	X	X	X

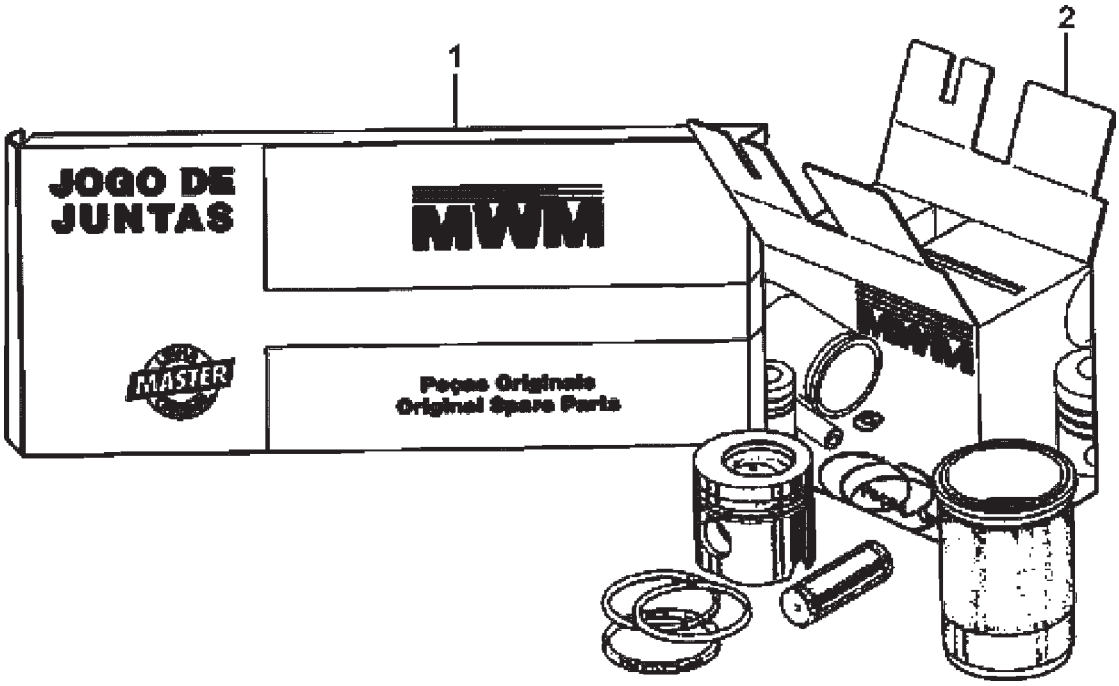

SISTEMA DO MOTOR - JOGO DE REPARO SISTEMA DEL MOTOR - JUEGO DE REPARACIÓN ENGINE SYSTEM - REPAIR KIT									
ITEM	CÓDIGO Nº DE PIEZAS CODE	QNT. CT. QTY.	DENOMINAÇÃO / DENOMINACIÓN / DENOMINATION			AM 100	AM 100 CD	AM 150	AM 150 CD
1	6013.001.114.00.5	1	Jogo De Juntas	Juego De Juntas	Joints Kit	X	X	X	X
2	6013.001.115.00.3	4	Kit De Reparo Para 1 Cilindro	Juego De Reparación Para Uno Cilindro	Repair Kit For One Cilinder	X	X	X	X

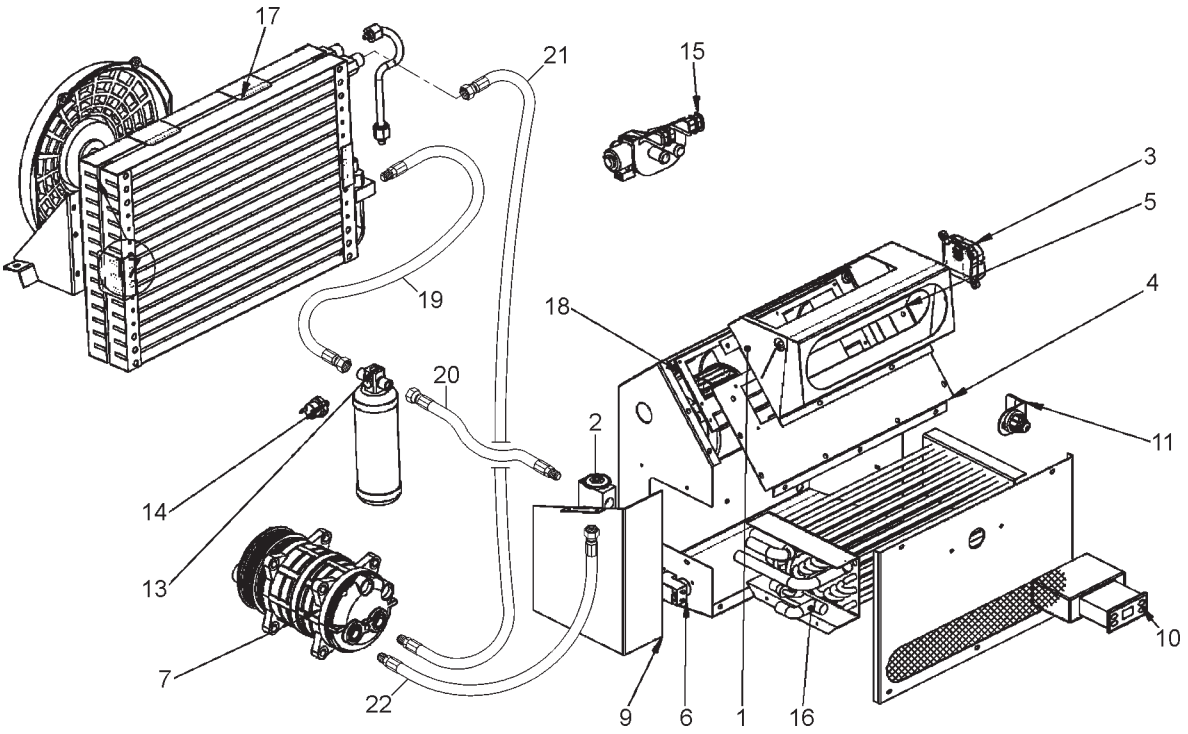

ITEM	CÓDIGO Nº DE PIEZAS CODE	QNT. CT. QTY.	DENOMINAÇÃO / DENOMINACIÓN / DENOMINATION			AM 100	AM 100 CD	AM 150	AM 150 CD
			SISTEMA DO MOTOR - AR CONDICIONADO SISTEMA DEL MOTOR - AIRE CONDICIONADO ENGINE SYSTEM - AIR CONDITIONER						
1	6011.213.251.00.3	1	Conj. Caixa Direcionador	Conj. Caja de Dirección	Addresser Box Set	X	X	X	X
2	6011.213.252.00.1	1	Válvula Expansora	Válvula Expansor	Expander Valve	X	X	X	X
3	6011.213.253.00.9	1	Servo Motor 24V	Siervo Motor 24V	24V Engine Servo	X	X	X	X
4	6011.213.254.00.7	1	Conj. Caixa Evap.	Conj. Caja Evap.	Evaporation Box Set	X	X	X	X
5	6011.213.255.00.4	1	Conj. Dumper	Conj. Dumper	Dumper Set	X	X	X	X
6	6011.213.256.00.2	1	Termostato Anti-congelamento	Termostato Anti-congelamiento	Freezing Preventive Thermostat	X	X	X	X
7	6011.213.257.00.0	1	Compressor	Compresor	Compressor	X	X	X	X
9	6011.213.258.00.8	1	Acabamento Lateral	Acabamiento Lateral	Side Finishing	X	X	X	X
10	6011.213.259.00.6	1	Controlador Eletrônico	Controlador Eletrônico	Electronic Controller	X	X	X	X
11	6011.213.260.00.4	1	Sensor	Sensor	Sensor	X	X	X	X
12	6011.213.261.00.2	1	Borracha Passa Fio Menor	Goma Passa Fio Menor	Smaller Cable Pass Rubber	X	X	X	X
13	6011.213.262.00.0	1	Secador / Tanque	Secador / Tanque	Drier / Tank	X	X	X	X
14	6011.213.263.00.8	1	Pressostato Universal Alta e	Pressostato Universal Alta y	Low And High Universal Pressure				
			Baixa	Baja	Switch	X	X	X	X
15	6011.213.264.00.6	1	Válvula Eletrônica Aranha	Válvula Eletrônica Araña	Spider Electronic Valve	X	X	X	X
16	6011.213.265.00.3	1	Serpentina	Serpentina	Serpentine	X	X	X	X
17	6011.213.266.00.1	1	Conj. Módulo Condicionador	Conj. Módulo Condicionador	Marruá 12V Conditioner Module				
			12V Marruá	12V Marruá	Set	X	X	X	X
18	6011.213.267.00.9	1	Caracol com Motor 12V	Caracol con Motor 12V	Snail With Engine 12V	X	X	X	X
19	6011.213.271.00.1	1	Mangueira Cond. - Secador	Manguera Cond. - Secador	Conditioner Hose - Drier	X	X	X	X
20	6011.213.272.00.9	1	Mangueira Secador - Válvula	Mangueira Secador - Válvula	Drier Hose - Block Valve	X	X	X	X
			Bloqueio	Bloqueo					
21	6011.213.273.00.7	1	Mangueira Comp. - Cond.	Manguera Comp. - Cond.	Cond. - Comp. Hose	X	X	X	X
22	6011.213.274.00.5	1	Mangueira Evap. - Comp.	Manguera Evap. - Comp.	Comp. - Evap. Hose	X	X	X	X

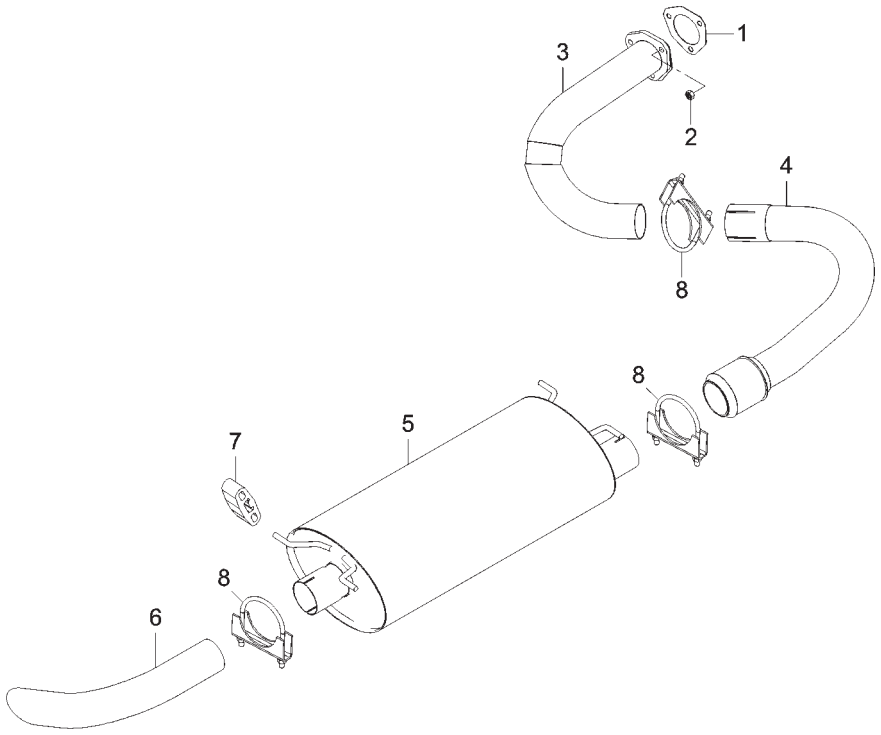

ITEM	CÓDIGO Nº DE PIEZAS CODE	QNT. CT. QTY.	DENOMINAÇÃO / DENOMINACIÓN / DENOMINATION			AM 100	AM 100 CD	AM 150	AM 150 CD
			SISTEMA DO ESCAPAMENTO SISTEMA DEL ESCAPAMIENTO EXHAUST SYSTEM						
1	6008.001.018.00.8	1	Junta Escapamento sem	Empaque Escapamiento sin	Non-asbestos Exhaust Gasget	X	X	X	X
			Amianto	Amianto					
2	7003.013.019.00.2	3	Porca Auto Freno	Tuerca Auto Freno	Brake Nut	X	X	X	X
3	6011.101.028.00.0	1	Conj. Tubo de Escape Dianteiro	Conj. Tubo de Escape Delantero	Front Exhaust Pipe Set	X	X	X	X
4	6011.101.067.00.8	1	Conj. Tubo de Escape Interm.	Conj. Tubo de Escape Interm.	Intermediate Exhaust Pipe Set	X	X	X	X
5	6011.101.033.00.0	1	Silencioso	Silenicioso	Damper	X	X	X	X
6	6011.101.030.00.6	1	Tubo Menor de Escape	Tubo Menor de Escape	Exhaust Smaller Pipe	X	X	X	X
7	6011.001.054.00.7	4	Coxim do Silenicioso	Cojín del Silenicioso	Muffler Cushion	X	X	X	X
8	6003.001.016.00.3	3	Conj. Abraçadeira	Conj. Abrazadera	Clamp Set	X	X	X	X

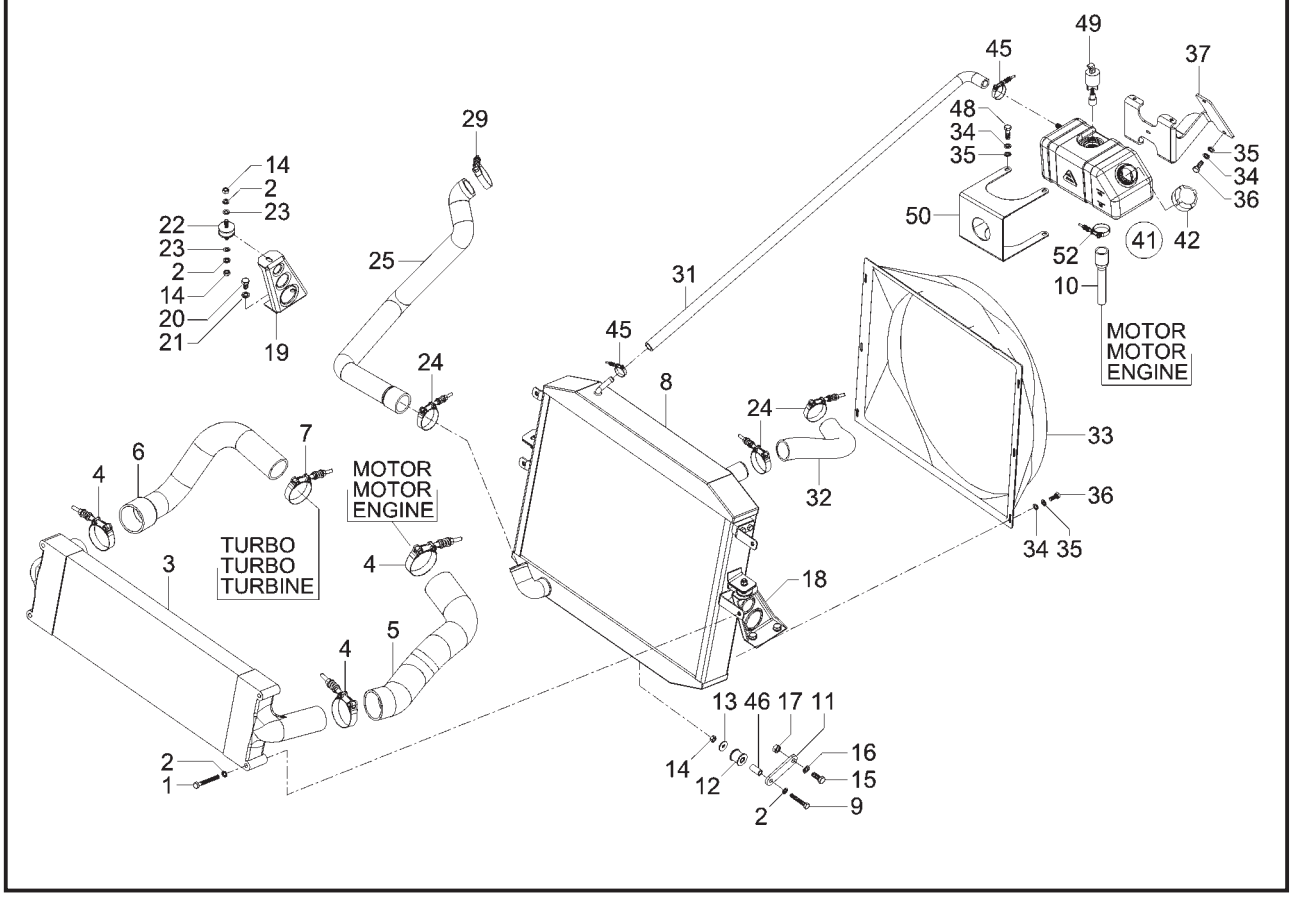

ITEM	CÓDIGO Nº DE PIEZAS CODE	QNT. CT. QTY.	DENOMINAÇÃO / DENOMINACIÓN / DENOMINATION			AM 100	AM 100 CD	AM 150	AM 150 CD
			SISTEMA DO RADIADOR SISTEMA DEL RADIADOR RADIATOR SYSTEM						
1	4101.045.041.05.2	4	Parafuso Sextavado M8x70	Tornillo Hex. M8x70	M8x70 Hex. Screw	X	X	X	X
2	4103.012.009.01.3	9	Arruela de Pressão A8	Arandela de Presión A8	A8 Pressure Collar	X	X	X	X
3	6011.001.018.00.2	1	Radiador Aftercooler	Radiador Aftercooler	Aftercooler Radiator	X	X	X	X
4	6008.001.441.00.2	3	Abraçadeira Tucho Tab-6877	Abrazadera Tucho Tab-6877	Tab-6877 Tappet Clamp	X	X	X	X
5	6011.001.016.00.6	1	Mangueira Saída Aftercooler	Manguera Salida Aftercooler	Aftercooler Outlet Hose	X	X	X	X
6	6011.001.015.00.8	1	Mangueira Saída do Turbo	Manguera Salida del Turbo	Turbo Outlet Hose	X	X	X	X
7	6008.001.034.00.5	1	Abraçadeira Tucho Tab-5765	Abrazadera Tucho Tab-5765	Tab-5765 Tappet Clamp	X	X	X	X
8	6011.001.019.00.0	1	Radiador D'agua	Radiador de Água	Water Radiator	X	X	X	X
9	4101.047.096.05.4	1	Parafuso Sextavado M8x45	Tornillo Hex. M8x45	M8x45 Hex. Screw	X	X	X	X
10	6011.101.020.00.7	1	Mangueira Vaso de Expansão	Manguera Vaso de Expanción	Expansion Receptacle Hose	X	X	X	X
11	6011.001.022.00.4	1	Braço de Ligação	Brazo de Ligación	Coupling Arm	X	X	X	X
12	6011.001.055.00.4	1	Coxim Inferior Radiador	Cojín Inferior Radiador	Radiator Inferior Cushion	X	X	X	X
13	4103.024.011.01.5	1	Arruela Lisa A8,4	Arandela Lisa A8,4	A8,4 Flat Collar	X	X	X	X
14	4102.011.007.06.9	5	Porca Sextavada M8	Tuerca Hex. M8	Hex. Nut M8	X	X	X	X
15	4101.048.006.05.2	1	Parafuso Sextavado M10x25	Tornillo Hex. M10x25	M10x25 Hex. Screw	X	X	X	X
16	4103.012.010.01.1	1	Arruela de Pressão A10	Arandela de Presión A10	A10 Pressure Collar	X	X	X	X
17	4102.011.011.05.3	1	Porca Sextavada M10	Tuerca Hex. M10	Hex. Nut M10	X	X	X	X
18	6011.001.025.00.7	1	Suporte Esquerdo do Radiador	Soporte Izquierdo del Radiador	Radiator Left Support	X	X	X	X
19	6011.001.024.00.0	1	Suporte Direito do Radiador	Soporte Derecho del Radiador	Radiator Right Support	X	X	X	X
20	4101.048.003.05.9	4	Parafuso Sextavado M10x16	Tornillo Hex. M10x16	M10x16 Hex. Screw	X	X	X	X
21	4103.012.010.01.1	4	Arruela de Pressão A10	Arandela de Presión A10	A10 Pressure Collar	X	X	X	X
22	6011.001.020.00.8	2	Coxim Superior do Radiador	Cojín Superior del Radiador	Radiator Upper Cushion	X	X	X	X
23	4103.015.015.01.7	4	Arruela Lisa A8,4	Arandela Lisa A8,4	A8,4 Flat Collar	X	X	X	X
24	6008.001.437.00.0	4	Abraçadeira Tucho Tab-4854	Abrazadera Tucho Tab-4854	Tab-4854 Tappet Clamp	X	X	X	X
25	6011.101.035.00.5	1	Mangueira Inferior do Radiador	Manguera Inferior del Radiador	Radiator Inferior Hose	X	X	X	X
29	6008.001.436.00.2	2	Abraçadeira Tucho Tab-4450	Abrazadera Tucho Tab-4450	Tab-4450 Tapped Clamp	X	X	X	X
31	1020.100.002.00.2	1	Mangueira 22,2x12,7 MM	Manguera 22,2x12,7 MM	Hose 22,2x12,7 MM	X	X	X	X
32	6011.001.039.00.8	1	Mangueira Superior do Radiador	Manguera Superior del Radiador	Upper Radiator Hose	X	X	X	X
33	6011.101.027.00.2	1	Defletor do Radiador	Deflector del Radiador	Radiator Deflector	X	X	X	X

SISTEMA DO RADIADOR
SISTEMA DEL RADIADOR
RADIATOR SYSTEM

ITEM	CÓDIGO Nº DE PIEZAS CODE	QNT. CT. QTY.	DENOMINAÇÃO / DENOMINACIÓN / DENOMINATION			AM 100	AM 100 CD	AM 150	AM 150 CD
34	4103.012.007.01.7	6	Arruela de Pressão A6	Arandela de Presión A6	A6 Pressure Collar	X	X	X	X
35	4103.011.011.01.0	6	Arruela Lisa A6,4	Arandela Lisa A6,4	A6,4 Flat Collar	X	X	X	X
36	4101.047.066.05.7	4	Parafuso Sextavado M6x16	Tornillo Hex. M6x16	M6x16 Hex. Screw	X	X	X	X
37	6011.101.023.00.1	1	Conj. Suporte Vaso de Expansão	Conj. Soporte Vaso de Expanción	Expansion Receptacle Support Set	X	X	X	X
38	4101.047.059.05.2	4	Parafuso do Suporte	Tornillo del Soporte	Support Screw	X	X	X	X
39	4103.012.006.01.9	4	Arruela de Pressão	Arandela de Presión	Pressure Collar	X	X	X	X
40	6011.001.148.00.7	1	Protetor Vaso de Expansão	Protector Vaso de Expanción	Expansion Receptacle Protector	X	X	X	X
41	6013.101.179.00.7	1	Conj. Vaso de Expansão	Conj. Vaso de Expanción	Expansion Receptacle Set				
			(Inclui Item 42)	(Inclui Item 42)	(Include Item 42)	X	X	X	X
42	6008.001.037.00.8	1	Tampa Vaso de Expansão	Tapa Vaso de Expanción	Expansion Receptacle Cover	X	X	X	X
45	8002.108.105.00.6	2	Abraçadeira 3/4” A1”	Abrazadera 3/4” A1”	3/4” A1” Clamp	X	X	X	X
46	6011.001.062.00.0	1	Bucha Coxim Inferior Radiador	Buje Cojín Inferior Radiador	Radiator Inferior Cushion Bushing	X	X	X	X
47	4103.011.010.01.2	4	Arruela Lisa	Arandela Lisa	Flat Collar	X	X	X	X
48	4101.047.068.05.3	4	Parafuso Sextavado M6x20	Tornillo Hex. M6x20	M6x20 Hex. Screw	X	X	X	X
49	6008.011.021.00.0	1	Sensor de Nível de Água com	Sensor de Nível de Água con	Water Level Sensor with				
			Flutuador	Flotador	Fluctuating	X	X	X	X
50	6013.301.023.00.5	1	Suporte Vaso de Expansão	Soporte Vaso de Expanción	Expansion Receptacle Support	X	X	X	X
51	6011.006.070.00.8	1	“T” Espigão ø5/8”	“T” Espigón ø5/8”	ø5/8” Dowel “T”	X	X	X	X
52	7006.011.041.00.1	2	Abraçadeira 1/2x5/8x9mm	Abrazadera 1/2x5/8x9mm	1/2x5/8x9mm Clamp	X	X	X	X

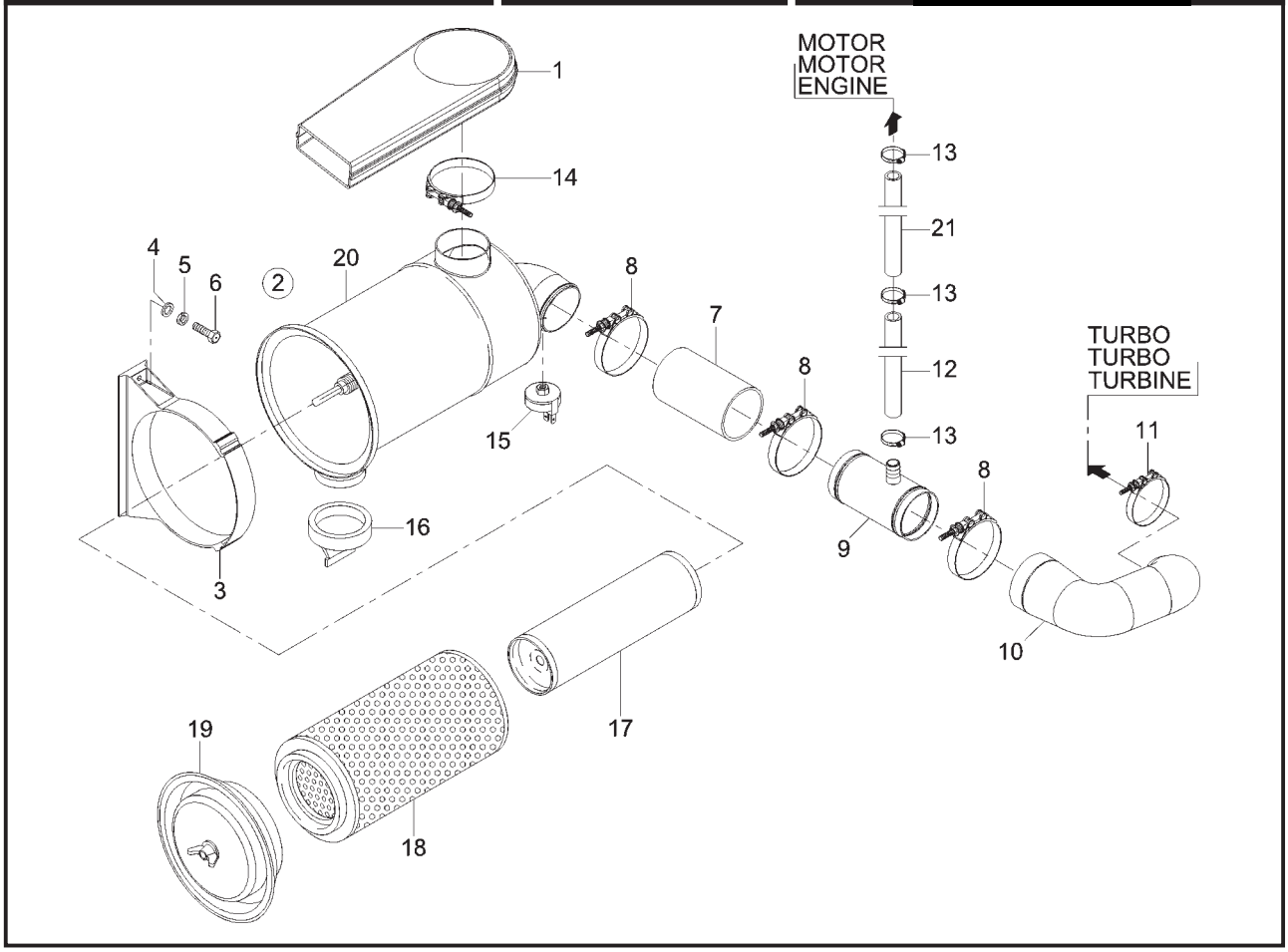

ITEM	CÓDIGO Nº DE PIEZAS CODE	QNT. CT. QTY.	DENOMINAÇÃO / DENOMINACIÓN / DENOMINATION			AM 100	AM 100 CD	AM 150	AM 150 CD
			PRÉ-MONTAGEM SISTEMA DE ADMISSÃO PRE-MONTAJE SISTEMA DE ADMISIÓN INTAKE SYSTEM PREASSEMBLY						
1	6011.001.017.00.4	1	Conj. Tomada de Ar	Conj. Toma de Aire	Air Intake Set	X	X	X	X
2	6011.001.045.00.5	1	Conj. Filtro de Ar (Inclui Itens	Conj. Filtro de Aire (Inclui Itenes	Air Filter Set (Include Items				
			15 ao 20)	15 al 20)	15 to 20)	X	X	X	X
3	6011.001.066.00.1	1	Conj. Suporte Filtro de Ar	Conj. Soporte Filtro de Aire	Air Filter Support Set	X	X	X	X
4	4103.011.013.01.6	4	Arruela Lisa A8,4	Arandela Lisa A8,4	A8,4 Flat Collar	X	X	X	X
5	4103.012.009.01.3	4	Arruela de Pressão A8	Arandela de Presión A8	A8 Pressure Collar	X	X	X	X
6	4101.047.090.05.7	4	Parafuso Sextavado M8x25	Tornillo Hex. M8x25	M8x25 Hex. Screw	X	X	X	X
7	6011.001.014.00.1	1	Mangueira Saída Filtro	Manguera Salida Filtro	Filter Outlet Hose	X	X	X	X
8	6008.001.444.00.6	3	Abraçadeira Tucho Tab-8695	Abrazadera Tucho Tab-8695	Tab-8695 Tapped Clamp	X	X	X	X
9	6007.001.775.00.5	1	Conj. Tubo de Ligação	Conj. Tubo de Ligación	Connection Pipe Set	X	X	X	X
10	6011.101.022.00.3	1	Mangueira Turbo Tubo	Manguera Turbo Tubo	Pipe Turbine Hose	X	X	X	X
11	6008.001.442.00.0	1	Abraçadeira Tucho Tab-7483	Abrazadera Tucho Tab-7483	Tab-7483 Tapped Clamp	X	X	X	X
12	8009.108.429.00.5	1	Mangueira Ligação	Manguera Ligación	Connection Hose	X	X	X	X
13	8002.108.105.00.6	4	Abraçadeira ¾" a 1"	Abrazadera ¾" al 1"	Clamp ¾" until 1"	X	X	X	X
14	6008.001.445.00.3	1	Abraçadeira Tucho Tab-92101	Abrazadera Tucho Tab-92101	Tab-92101 Tapped Clamp	X	X	X	X
15	8009.101.127.00.2	1	Indicação Manutenção	Indicación Manutención	Maintenance Indication	X	X	X	X
16	6011.001.047.00.1	1	Válvula Descarga Poeira	Valvula Descarga Polvo	Dust Evacuation Valve	X	X	X	X
17	6011.001.049.00.7	1	Elemento Filtrante	Elemento Filtrador	Filtering Element	X	X	X	X
18	6011.001.046.00.3	1	Elemento de Segurança	Elemento de Seguridad	Safety Element	X	X	X	X
19	6011.001.048.00.9	1	Fundo Completo	Fondo Completo	Complete Bottom	X	X	X	X
20	-	1	Item Sem Reposição Individual	Item Sin Reposición Individual	Item with no Individual	X	X	X	X
					Replacement				
21	8002.105.844.00.0	1	Mangueira Ligação	Manguera Ligación	Connection Hose	X	X	X	X

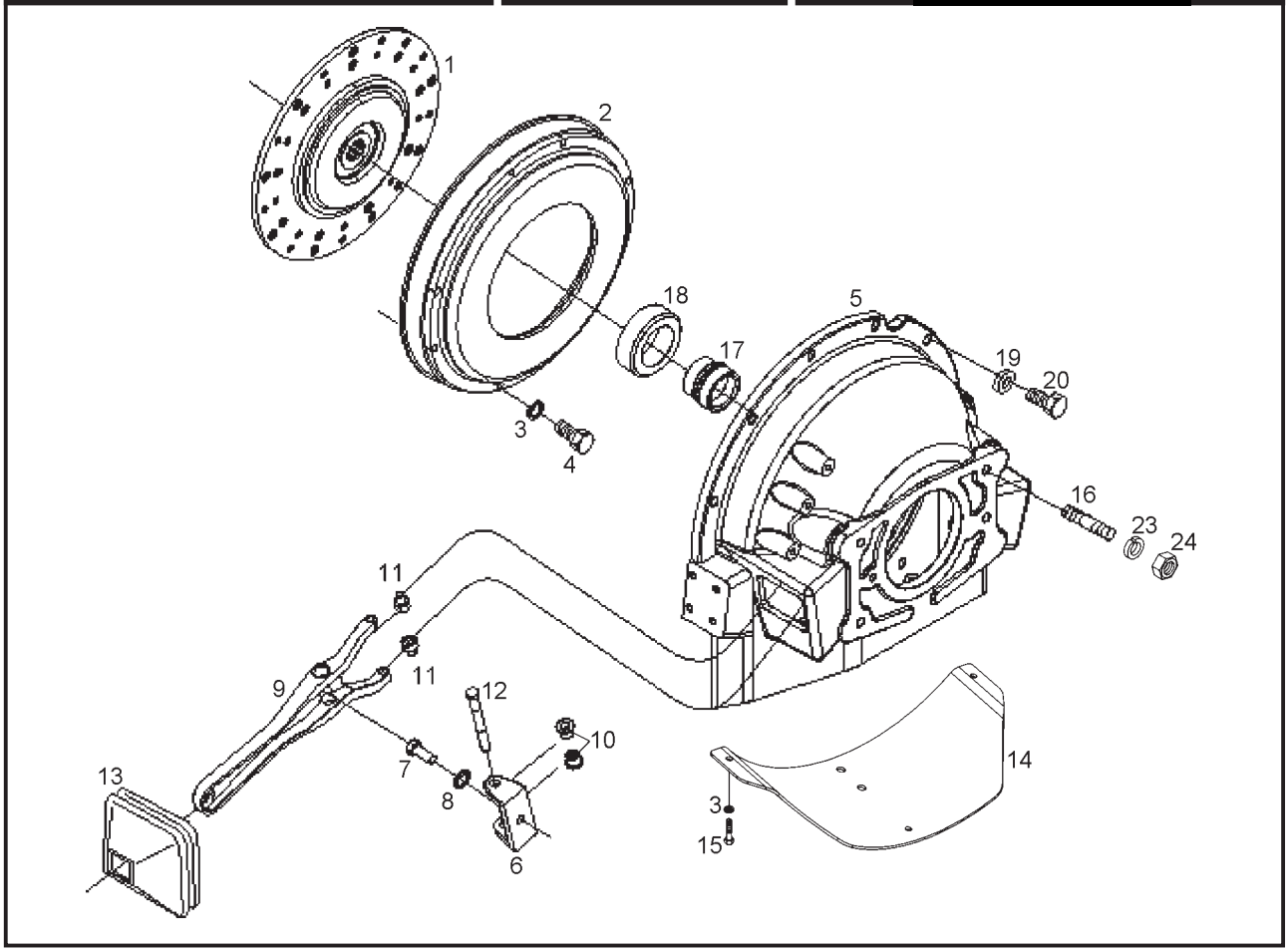

ITEM	CÓDIGO Nº DE PIEZAS CODE	QNT. CT. QTY.	DENOMINAÇÃO / DENOMINACIÓN / DENOMINATION			AM 100	AM 100 CD	AM 150	AM 150 CD
			SISTEMA DE EMBREAGEM - CARCAÇA SISTEMA DE EMBRAGUE - CARCAZA CLUTCH SYSTEM - FRAME						
1	6013.003.020.00.2	1	Disco da Embreagem LUK	Disco de la Embrague LUK	LUKClutch Disc	X	X	X	X
2	6013.003.021.00.0	1	Plato da Embreagem LUK	Plato de la Embrague LUK	LUK Clutch Plateau	X	X	X	X
3	4103.012.007.01.7	3	Arruela Pressão A6	Arandela Presión A6	A6 Pressure Collar	X	X	X	X
4	6001.003.042.00.1	6	Parafuso Plato Embreagem	Tornillo Plato Embrague	Clutch Plate Screw	X	X	X	X
5	6011.003.021.00.4	1	Carcaça de Embreagem	Carcaza de Embrague	Clutch Frame	X	X	X	X
6	6013.003.015.00.2	1	Mancal Acionador	Mancal Accionador	Driving Bearing	X	X	X	X
7	4101.048.024.05.5	1	Parafuso Sext. M12 x 30	Tornillo Hex. M12 x 30	M12 x 30 Hex. Screw	X	X	X	X
8	4103.012.011.01.9	1	Arruela de Pressão A12	Arandela de Presión A12	A12 Pressure Collar	X	X	X	X
9	6013.003.016.00.0	1	Conj. Acionador da Embreagem	Conj. Accionador de la Embrague	Clutch Driving Set (include				
			(inclui item 10)	(inclui item 10)	item 10)	X	X	X	X
10	6013.003.014.00.5	2	Bucha	Buje	Bushing	X	X	X	X
11	6013.003.010.00.3	2	Rolete de Encosto	Rollete del Batiente	Stop Roller	X	X	X	X
12	6013.003.013.00.7	1	Pino	Perno	Pivot	X	X	X	X
13	6007.003.315.00.8	1	Protetor de Pó	Protector de Polvo	Dust Protector	X	X	X	X
14	6011.003.022.00.2	1	Tampa da Carcaça	Tapa de la Carcaza	Frame Cover	X	X	X	X
15	4101.047.066.05.7	3	Parafuso Sext. M6 x 16	Tornillo Sext. M6 x 16	M6 x 16 Hex. Screw	X	X	X	X
16	4101.057.082.00.2	4	Parafuso Prisioneiro	Tornillo Esparrago	Captive Screw	X	X	X	X
17	6013.003.012.00.9	1	Cubo do Rolamento	Cubo del Rodamiento	Bearing Cube	X	X	X	X
18	6007.003.048.00.5	1	Rolamento Embreagem	Rodamiento Embrague	Clutch Bearing	X	X	X	X
19	4103.012.010.01.1	13	Arruela de Pressão A10	Arandela de Presión A10	A10 Pressure Collar	X	X	X	X
20	4101.048.009.05.6	12	Parafuso Sext. M10 x 35	Tornillo Hex. M10 x 35	M10 x 35 Hex. Screw	X	X	X	X
23	4103.012.012.01.7	4	Arruela de Pressão A14	Arandela de Presión A14	A14 Pressure Collar	X	X	X	X
24	4102.018.027.00.3	4	Porca Sext. Alta 9/16” 18 UNF	Tuerca Hex. Alta 9/16” 18 UNF	9/16” 18 UNF High Hex. Nut	X	X	X	X

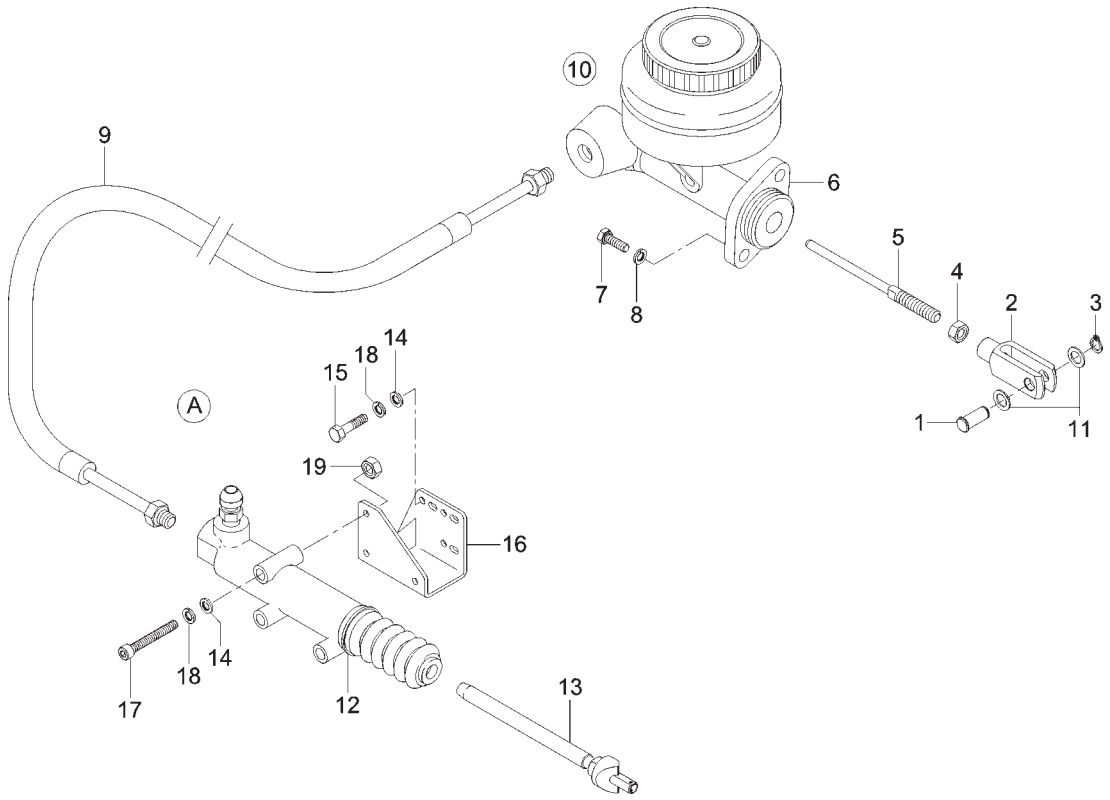

ITEM	CÓDIGO Nº DE PIEZAS CODE	QNT. CT. QTY.	DENOMINAÇÃO / DENOMINACIÓN / DENOMINATION			AM 100	AM 100 CD	AM 150	AM 150 CD
			SISTEMA DA EMBREAGEM / SISTEMA DE LA EMBRAGUE / CLUTCH SYSTEM						
1	6011.005.022.00.0	1	Pino Pedal de Freio	Perno Pedal de Freno	Brake Pedal Pin	X	X	X	X
2	6011.005.017.00.0	1	Garfo Freio Embreagem	Horquilla Freno Embrague	Clutch Brake Fork	X	X	X	X
3	4008.013.013.00.7	1	Anel Elástico	Anillo Elastico	Elastic Ring	X	X	X	X
4	4102.011.014.05.7	2	Porca Sextavada M12	Tuerca Hex. M12	Hex. Nut M12	X	X	X	X
5	6011.003.006.00.5	1	Haste da Emgreagem	Mástil Embrague	Clutch Rod	X	X	X	X
6	6011.003.029.00.7	1	Cilindro Mestre da Embreagem	Cilindro Mestre de la Embrague	Clutch Master Cylinder	X	X	X	X
7	4101.047.090.05.7	2	Parafuso Sextavado M8x25	Tornillo Hex. M8x25	M8x25 Hex. Screw	X	X	X	X
8	4103.012.009.01.3	5	Arruela de Pressão A8	Arandela de Presión A8	A8 Pressure Collar	X	X	X	X
9	6011.003.018.00.0	1	Conj. Tubo da Embreagem	Conj. Tubo de la Embrague	Clutch Pipe Set	X	X	X	X
10	6011.003.034.00.7	1	Reservatório Fluído Hidráulico	Reservatório Fluido Hidraulico	Hydraulic Fluid Reservoir	X	X	X	X
11	6011.005.018.00.8	2	Anel Espaçador	Anillo Espaciador	Spacer Ring	X	X	X	X
12	6007.003.334.00.9	1	Conj. Cilindro Auxiliar	Conj. Cilidro Auxiliar	Auxiliary Cylinder Set	X	X	X	X
13	6007.003.323.00.2	1	Conj. Haste - Cilindro Auxiliar	Conj. Varilla - Cilindro Auxiliar	Auxiliary Cylinder Bar Set	X	X	X	X
14	4103.011.013.01.6	6	Arruela Lisa A8,4	Arandela Lisa A8,4	A8,4 Flat Washer	X	X	X	X
15	4101.047.087.05.3	3	Parafuso Sext. M8 x 18	Tornillo Hex. M8 x 18	M8 x 18 Hex. Screw	X	X	X	X
16	6013.003.022.00.8	1	Conj. Suporte Cilindro Auxiliar	Conj. Soporte Cilindro Auxiliar	Auxiliary Cylinder Support Set	X	X	X	X
17	4101.045.039.05.6	3	Parafuso Sext. M8 x 60	Tornillo Hex. M8 x 60	M8 x 60 Hex. Screw	X	X	X	X
18	4103.012.009.01.3	6	Arruela de Pressão A8	Arandela de Presión A8	A8 Pressure Collar	X	X	X	X
19	4102.014.011.05.0	3	Porca Freno M8	Tuerca Freno M8	M8 Brake Nut	X	X	X	X
A	6007.003.342.00.2	01	Reparo Cilindro Auxiliar / TRW	Reparo Cilindro Auxiliar / TRW	Auxiliary Cylinder Repair / TRW	X	X	X	X
A	6007.003.341.00.4	01	Reparo Cilindro Auxiliar / Controil	Reparo Cilindro Auxiliar / Controil	Auxiliary Cyl. Repair / Controil	X	X	X	X

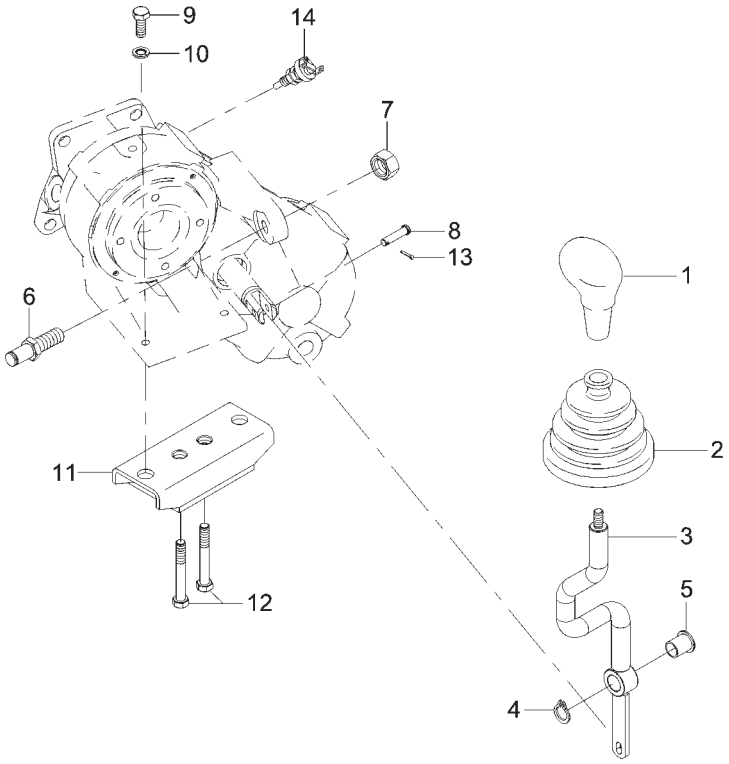

MONTAGEM DA ALAVANCA DA CAIXA DE TRANSFERÊNCIA MONTAJE DE LA PALANCA DE LA CAJA DE TRANSFERENCIA TRANSFER BOX LEVER ASSEMBLY									
ITEM	CÓDIGO Nº DE PIEZAS CODE	QNT. CT. QTY.	DENOMINAÇÃO / DENOMINACIÓN / DENOMINATION			AM 100	AM 100 CD	AM 150	AM 150 CD
1	6011.004.017.00.1	1	Manípulo Alavanca Caixa de	Perilla Palanca Caja de	Transfer Box Lever Maniple	X	X	X	X
			Transferência	Transferencia					
2	6011.013.834.00.8	1	Protetor	Protector	Protector	X	X	X	X
3	6011.004.009.00.8	1	Alavanca Caixa de Transferência	Palanca Caja de Transferencia	Transfer Box Lever	X	X	X	X
4	4008.010.013.00.0	1	Anel Elástico E16x1	Anillo Elastico E16x1	E16x1 Elastic Ring	X	X	X	X
5	6011.004.016.00.3	1	Bucha Suporte da Alavanca	Buje Soporte de la Palanca	Lever Support Bushing	X	X	X	X
6	6011.004.013.00.0	1	Suporte Alavanca Caixa de	Soporte de la Palanca Caja de	Transfer Box Lever Support	X	X	X	X
			Transferência	Transferencia					
7	4102.011.021.06.0	1	Porca Sextavada M16x1,5	Tuerca Hex. M16x1,5	Hex. Nut M16x1,5	X	X	X	X
8	6011.004.015.00.5	1	Pino Alavanca Caixa de	Perno de la Palanca Caja de	Transfer Box Lever Pivot	X	X	X	X
			Transferência	Transferencia					
9	4101.048.006.06.0	2	Parafuso Sextavado M10x25	Tornillo Hex. M10x25	M10x25 Hex. Screw	X	X	X	X
10	4103.012.010.01.1	2	Arruela de Pressão A10	Arandela de Presión A10	A10 Pressure Collar	X	X	X	X
11	6011.004.014.00.8	1	Coxim Caixa de Transferência	Cojín Caja de Transferencia	Transfer Box Cushion	X	X	X	X
12	4101.057.117.02.2	2	Parafuso Sex. 17/16”x2.1/2”	Tornillo Hex. 17/16”x2.1/2”	17/16x2.1/2 Hex. Screw	X	X	X	X
13	4009.012.067.00.2	1	Contrapino 2x16	Contraperno 2x16	2x16 Counterpin	X	X	X	X
14	6005.011.046.00.3	1	Interruptor 4x4	Interruptor 4x4	4x4 Switch	X	X	X	X

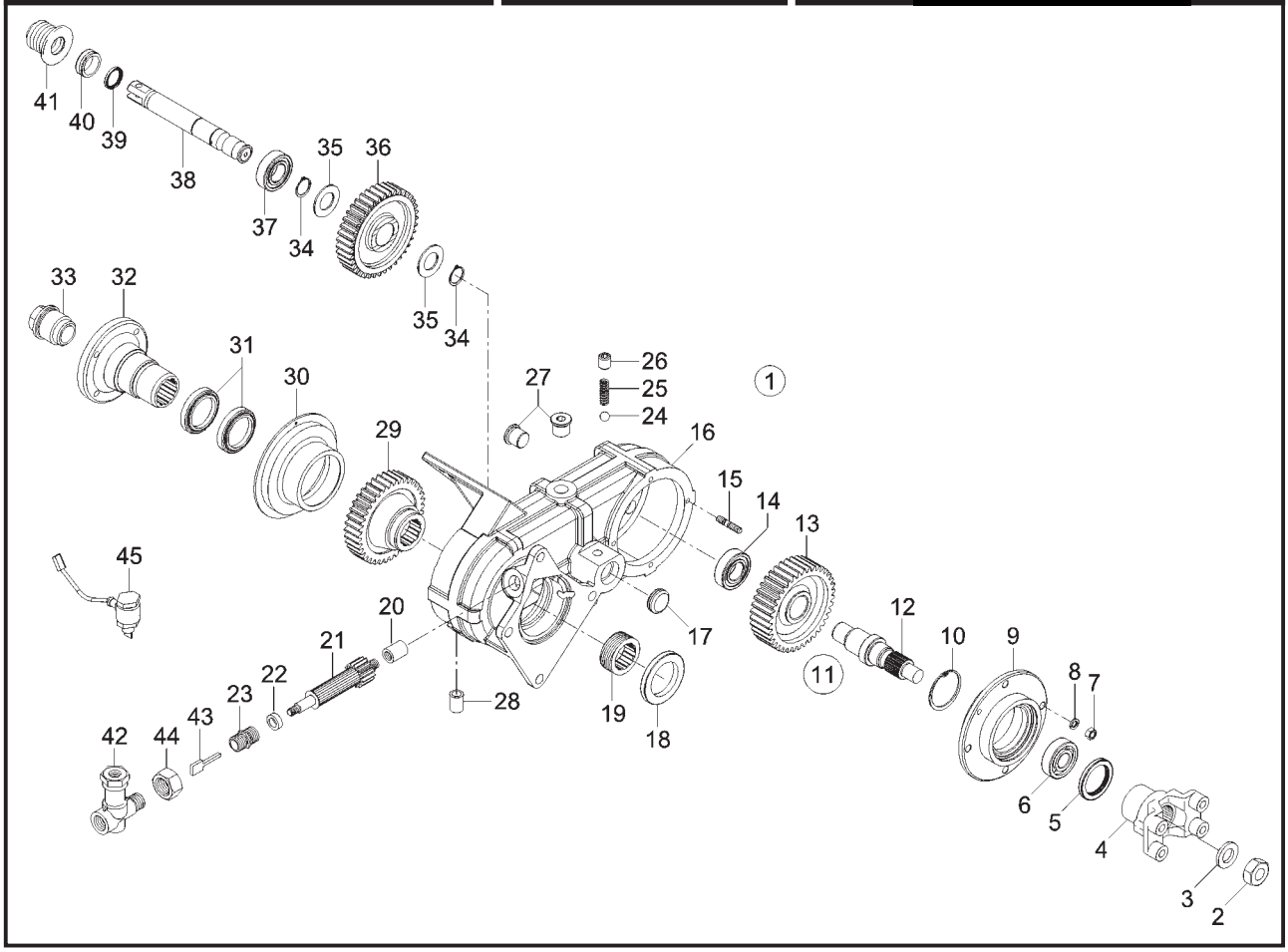

MONTAGEM DA CAIXA DE TRANSFERÊNCIA MONTAJE DE LA CAJA DE TRANSFERENCIA TRANSFER BOX ASSEMBLY									
ITEM	CÓDIGO Nº DE PIEZAS CODE	QNT. CT. QTY.	DENOMINAÇÃO / DENOMINACIÓN / DENOMINATION			AM 100	AM 100 CD	AM 150	AM 150 CD
1	6011.004.018.00.9	1	Caixa de Transferência	Caja de Transferencia	Transfer Box				
			(Inclui Itens 2 ao 41)	(Inclui Itenes 2 al 41)	(Include Items 2 to 41)	X	X	X	X
2	6011.004.057.00.7	1	Porca Sextavada ¾” 16	Tuerca Hex. ¾” 16	Hex. Nut ¾” 16	X	X	X	X
3	6011.004.025.00.4	1	Arruela	Arandela	Collar	X	X	X	X
4	6011.004.055.00.1	1	Terminal Yoke	Terminal Yoke	Yoke Terminal	X	X	X	X
5	4002.010.106.00.5	1	Retentor 39,4x80x13,4	Retén 39,4x80x13,4	39,4x80x13,4 Retainer	X	X	X	X
6	4011.019.021.00.9	1	Rolamento 30x72x19	Rodamiento 30x72x19	30x72x19 Ball Bearing	X	X	X	X
7	4102.011.007.06.9	4	Porca Sextavada M8	Tuerca Hex. M8	Hex. Nut M8	X	X	X	X
8	4103.012.009.02.1	4	Arruela de Pressão A8	Arandela de Presión A8	A8 Pressure Collar	X	X	X	X
9	6011.004.054.00.4	1	Flange	Brida	Flange	X	X	X	X
10	4008.011.046.00.9	1	Anel Elástico 72x2,5	Anillo Elastico 72x2,5	72x2,5 Elastic Ring	X	X	X	X
11	6011.004.026.00.2	1	Conj. Eixo de Fretagem	Conj. Eje de Fretagem	Freight Axle Set				
			(Inclui Itens 12 e 13)	(Inclui Itenes 12 y 13)	(Include Items 12 and 13)	X	X	X	X
12	6011.004.028.00.8	1	Eixo Entalhado	Eje Entalhado	Grooved Axle	X	X	X	X
13	6011.004.027.00.0	1	Engrenagem do Eixo de Fretagem	Engranaje del Eje de Fretagem	Freight Shaft Gear	X	X	X	X
14	4001.047.104.00.9	1	Rolamento de Agulhas 25x34x20	Rodamiento de Agujas 25x34x20	25x34x20 Needles Ball Bearing	X	X	X	X
15	4101.035.010.01.8	4	Parafuso Prisioneiro M8x25	Tornillo Espárrago M8x25	M8x25 Captive Screw	X	X	X	X
16	6011.004.037.00.9	1	Carcaça Caixa de Transferência	Carcaza Caja de Transferencia	Transfer Box Body	X	X	X	X
17	6011.004.021.00.3	1	Tampa de Vedação	Tapa de Vedación	Seal Cover	X	X	X	X
18	4002.010.101.00.6	1	Retentor 54x72x8	Retén 54x72x8	54x72x8 Retainer	X	X	X	X
19	6008.004.019.00.3	1	Engrenagem Motriz do	Engranaje Motriz del Velocímetro	6 Teeth Speedometer Driving				
			Velocímetro 6 Dentes	6 Dentes	Gear	X	X	X	X
20	6011.004.043.00.7	1	Bucha Pinhão Velocímetro	Buje Piñon Velocímetro	Speedometer Pinion Bushing	X	X	X	X
21	6011.004.040.00.3	1	Pinhão Velocímetro 18D	Piñon Velocímetro 18D	18 Teeth Speedometer Pinion	X	X	X	X
22	6011.004.044.00.5	1	Arruela Luva do Pinhão	Arandela Manguito del Piñon	Pinion Sleeve Collar	X	X	X	X
23	6011.004.042.00.9	1	Luva do Pinhão Velocímetro	Manguito del Piñon Velocímetro	Speedometer Pinion Sleeve	X	X	X	X
24	4007.010.011.00.6	1	Esfera Ø=12 ou 15/32	Esfera Ø=12 ou 15/32	Ball Ø=12 or 15/32	X	X	X	X
25	6011.004.020.00.5	1	Mola Helicoidal	Resorte Helicoidal	Spiral Spring	X	X	X	X
26	4101.041.080.05.4	1	Parafuso sem Cabeça M14x2x20	Tornillo sin Cabeza M14x2x20	14x2x20 Headless Screw	X	X	X	X

MONTAGEM DA CAIXA DE TRANSFERÊNCIA
MONTAJE DE LA CAJA DE TRANSFERENCIA
TRANSFER BOX ASSEMBLY

ITEM	CÓDIGO Nº DE PIEZAS CODE	QNT. CT. QTY.	DENOMINAÇÃO / DENOMINACIÓN / DENOMINATION			AM 100	AM 100 CD	AM 150	AM 150 CD
27	4010.011.020.00.0	2	Bujão M20x1,5	Tapón M20x1,5	Plug M20x1,5	X	X	X	X
28	6011.004.053.00.6	1	Respiro - Tampa da Caixa	Respiradero - Tapa de la Caja	Breath - Box Cover				X
28	8002.104.127.01.2	1	Respiro - Tampa da Caixa	Respiradero - Tapa de la Caja	Breath - Box Cover	X	X	X	
29	6011.004.035.00.3	1	Engrenagem Entalhada	Engranaje Entalhada	Grooved Gear	X	X	X	X
30	6011.004.038.00.7	1	Flange de Saída	Brida de Salida	Outlet Flange	X	X	X	X
31	4002.010.102.00.4	2	Retentor 54x77x11	Retén 54x77x11	54x77x11 Retainer	X	X	X	X
32	6011.004.034.00.6	1	Flange Entalhada	Brida Entalhada	Grooved Flange	X	X	X	X
33	6011.004.039.00.5	1	Porca 1"X20	Tuerca 1"X20	Nut 1"X20	X	X	X	X
34	6011.004.024.00.7	2	Anel Elástico 21x1,2	Anillo Elastico 21x1,2	21x1,2 Elastic Ring	X	X	X	X
35	6011.004.029.00.6	2	Arruela Lisa	Arandela Lisa	Flat Collar	X	X	X	X
36	6011.004.033.00.8	1	Engrenagem Lisa	Engranaje Lisa	Flat Gear	X	X	X	X
37	4001.047.103.00.1	1	Rolamento de Agulhas 25x32x26	Rodamiento de Agujas 25x32x26	25x32x26 Needles Ball Bearing	X	X	X	X
38	6011.004.030.00.4	1	Eixo de Comando da Caixa	Eje de Mando de la Caja de	Transfer Box Control Shaft	X	X	X	X
			de Transferência	Transferencia					
39	4002.010.103.00.2	1	Retentor 25x35x7	Retén 25x35x7	25x35x7 Retainer	X	X	X	X
40	6011.004.032.00.0	1	Suporte	Soporte	Support	X	X	X	X
41	6011.004.031.00.2	1	Protetor	Protector	Protector	X	X	X	X
42	6011.011.056.00.0	1	Redutor Angular	Redutor Angular	Angulate Reducer	X	X	X	X
43	6009.011.003.00.6	1	Chaveta Arraste Sensor Hall	Chaveta Arraste Sensor Hall	Hall Sensor Drag Cotter	X	X	X	X
44	6011.011.057.00.8	1	Porca Redutor Angular	Tuerca Redutor Angular	Angulate Reducer Nut	X	X	X	X
45	6011.011.100.00.6	1	Sensor de Velocidade	Sensor de Velocidade	Speed Sensor	X	X	X	X

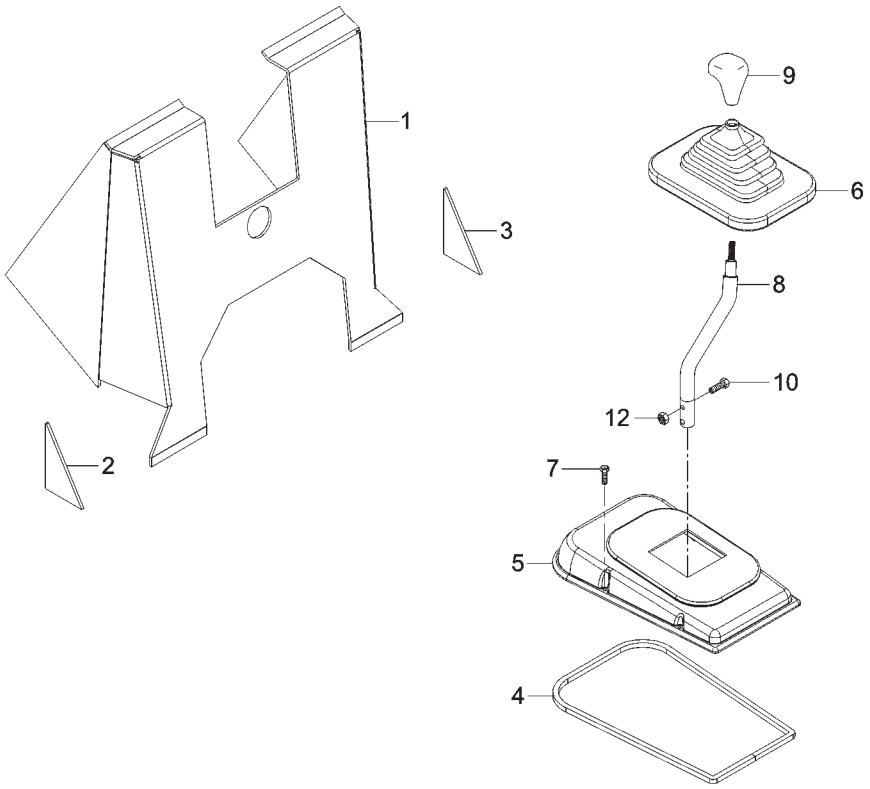

CONJ. ALAVANCA DE CÂMBIO CONJ. PALANCA DE CAMBIO GEARSHIFT LEVER SET									
ITEM	CÓDIGO Nº DE PIEZAS CODE	QNT. CT. QTY.	DENOMINAÇÃO / DENOMINACIÓN / DENOMINATION			AM 100	AM 100 CD	AM 150	AM 150 CD
1	6011.013.624.00.3	1	Isolamento do Console	Isolamiento del Consola	Console Isolation	X	X	X	X
2	6011.013.625.00.0	1	Isolamento Esquerdo Console	Isolamiento Izquierdo Consola	Console Left Isolation	X	X	X	X
3	6011.013.626.00.8	1	Isolamento Direito Console	Isolamiento Derecho Consola	Console Right Isolation	X	X	X	X
4	1021.100.054.00.1	1,25m	Perfil Esponjoso 10x10	Perfil Esponjoso 10x10	10x10 Spongy Section	X	X	X	X
5	6011.013.673.00.0	1	Fechamento Alavanca Câmbio	Cierre Palanca Cambio	Gearshift Lever Closing	X	X	X	X
6	6007.013.307.00.3	1	Protetor de Pó-basculante	Protector de Polvo-basculante	Dust Cap	X	X	X	X
7	8002.107.534.00.8	5	Parafuso	Tornillo	Screw	X	X	X	X
8	6011.004.006.00.4	1	Alavanca de Câmbio	Palanca de Cambio	Gearshift Lever	X	X	X	X
9	6008.004.206.00.6	1	Manipulo Alavanca Marchas	Perilla Palanca Cambio	Gearshift Lever Maniple	X	X	X	X
10	4101.037.085.05.9	2	Parafuso Sextavado M8x30	Tornillo Hex. M8x30	M8x30 Hex. Screw	X	X	X	X
12	4102.014.011.05.0	2	Porca Freno M8	Tuerca Freno M8	Brake Nut M8	X	X	X	X

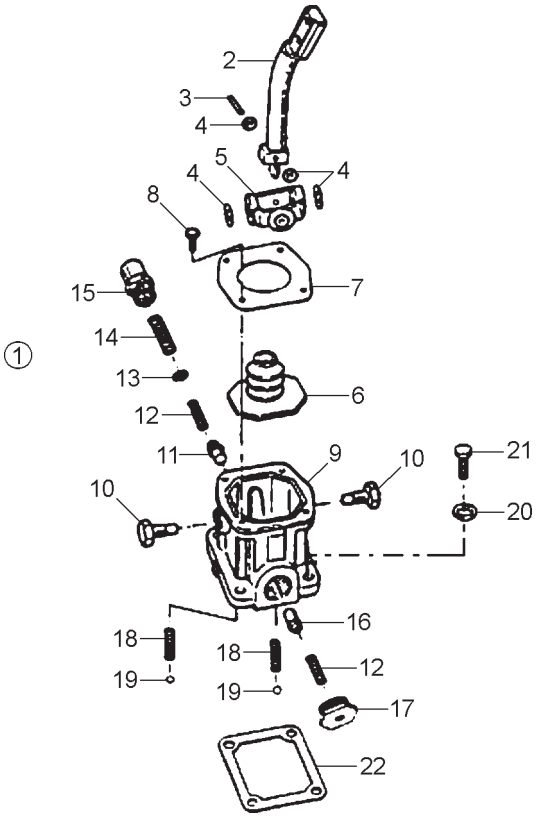

SISTEMA DE ARTICULAÇÃO DA ALAVANCA DE CÂMBIO E SUPORTE SISTEMA DE ARTICULACIÓN DE LA PALANCA DE CAMBIO Y SOPORTE GEARSHIFT LEVER AND SUPPORT ARTICULATION SYSTEM									
ITEM	CÓDIGO Nº DE PIEZAS CODE	QNT. CT. QTY.	DENOMINAÇÃO / DENOMINACIÓN / DENOMINATION			AM 100	AM 100 CD	AM 150	AM 150 CD
1	6008.004.207.00.4	1	Conj. Torre de Controle Direito	Conj. Torre de Control Derecho	Right Control Tower Set				
			(Inclui Itens 2 ao 22)	(Inclui Itenes 2 al 22)	(Include Items 2 to 22)	X	X	X	X
2	6008.004.211.00.6	1	Alavanca de Mudanças Inferior	Palanca de Cambios Inferior	Inferior Gearshift Lever	X	X	X	X
3	6010.004.016.00.5	1	Pino de Articulação da Alavanca	Perno de Articulación de la Palanca	Lever Coupling Pivot	X	X	X	X
4	6010.004.017.00.3	4	Arruela de Encosto	Arandela de Apoyo	Stop Collar	X	X	X	X
5	6010.004.018.00.1	1	Suporte de Artic. da Alvanca	Soporte de Artic. de la Palanca	Lever Coupling Support	X	X	X	X
6	6010.004.020.00.7	1	Protetor de Pó	Protector de Polvo	Dust Protector	X	X	X	X
7	6010.004.019.00.9	1	Tampa Protetora da Torre	Tapa Protectora de la Torre	Tower Protector Cover	X	X	X	X
8	6010.004.021.00.5	4	Parafuso	Tornillo	Screw	X	X	X	X
9	6008.004.220.007	1	Carcaça da Torre de Controle	Carcaza de la Torre de Control	Control Tower Frame	X	X	X	X
10	6010.004.023.00.1	2	Pino Roscado de Artic. da	Perno Roscado de Artic. de la	Lever Coupling Thread Pivot	X	X	X	X
			Alavanca	Palanca					
11	6008.004.219.00.9	1	Embolo de 1ª/Ré	Émbolo de 1ª/Ré	1st/Reverse Piston	X	X	X	X
12	6008.004.218.00.1	2	Mola do Embolo de 1ª/Ré e 4ª/5ª	Resorte del Émbolo de 1ª/Ré y 4ª/5ª	Piston Spring from 1st/Reverse	X	X	X	X
					and 4th/5th				
13	6008.004.217.00.3	1	Arruela de Encosto do Embolo	Arandela de Apoyo del Émbolo	1st/Reverse Piston Post Collar	X	X	X	X
			1ª/Ré	1ª/Ré					
14	6008.004.216.00.5	1	Mola Offset da Ré	Resorte Offset de la Ré	Reverse Offset Spring	X	X	X	X
15	6008.004.215.00.7	1	Bujão Roscado de 1ª/Ré	Tapón Roscado de 1ª/Ré	1st/Reverse Thread Plug	X	X	X	X
16	6008.004.225.00.6	1	Embolo de 4ª/5ª	Émbolo de 4ª/5ª	4th And 5th Piston	X	X	X	X
17	6010.004.026.00.4	1	Bujão Roscado de 4ª/5ª	Tapón Roscado de 4ª/5ª	4th And 5th Thread Plug	X	X	X	X
18	6008.004.224.00.9	2	Mola da Esfera	Resorte de la Esfera	Ball Spring	X	X	X	X
19	6010.004.032.00.2	2	Esfera	Esfera	Ball	X	X	X	X
20	6008.004.223.00.1	4	Arruela do Parafuso da Torre	Arandela del Tornillo de la Torre	Tower Screw Collar	X	X	X	X
21	6008.004.222.00.3	4	Parfuso da Torre de Controle	Tornillo de la Torre de Control	Control Tower Screw	X	X	X	X
22	6006.004.134.00.4	1	Guarnição da Torre de Controle	Guarnición de la Torre de Control	Control Tower Trimming	X	X	X	X

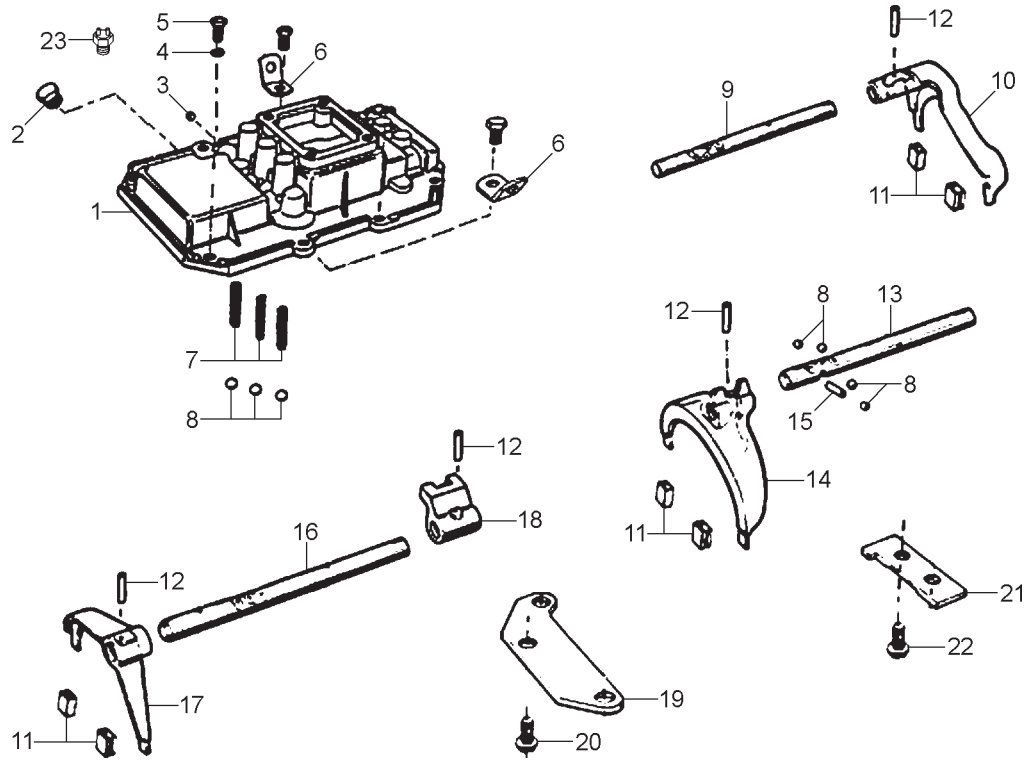

ITEM	CÓDIGO Nº DE PIEZAS CODE	QNT. CT. QTY.	DENOMINAÇÃO / DENOMINACIÓN / DENOMINATION			AM 100	AM 100 CD	AM 150	AM 150 CD
			SISTEMA DA CAIXA DE CÂMBIO - VARÕES E GARFOS SISTEMA DE LA CAJA DE CAMBIO - VARÓNES Y HORQUILLAS GEARSHIFT BOX SYSTEM - ROD AND FORK						
1	6006.004.070.00.0	1	Carcaça da Tampa de Controle	Carcaza de la Tapa de Control	Control Lid Frame	X	X	X	X
2	6011.004.052.00.8	1	Bujão Protetor	Tapón Protector	Protector Plug	X	X	X	X
3	6007.004.345.00.4	1	Bujão	Tapón	Plug	X	X	X	X
4	6008.004.033.00.4	6	Arruela	Arandela	Collar	X	X	X	X
5	6006.004.068.00.4	8	Parafuso da Tampa de Controle	Tornillo de la Tapa de Control	Control Cover Screw	X	X	X	X
6	6006.004.069.00.2	2	Chapa de Içamento	Chapa de Izamiento	Lifting Plate	X	X	X	X
7	6006.004.074.00.2	3	Mola Trava	Resorte Traba	Lock Spring	X	X	X	X
8	6001.004.079.00.2	7	Esfera	Esfera	Ball	X	X	X	X
9	6008.004.034.00.2	1	Varão da 1ª Vel. e Ré	Varón de la 1ª Vel. y Ré	1st Speed and Reverse Bar	X	X	X	X
10	6008.004.026.00.8	1	Conj. Garfo de Mudanças da	Conj. Horquilla de Cambios de la	1st Speed and Reverse Gearshift				
			1ª Vel. e Ré (Inclui Item 11)	1ª Vel. y Ré (Inclui Item 11)	Fork Set (Include Item 11)	X	X	X	X
11	6006.004.066.00.8	4	Bucha do Garfo	Buje del Horquilla	Fork Bushing	X	X	X	X
12	6003.004.027.00.7	4	Pino Elástico	Perno Elástico	Elastic Pivot	X	X	X	X
13	6006.004.075.00.9	1	Varão da 2ª/3ª Vel.	Varón de la 2ª/3ª Vel.	2nd/3rd Speed Bar	X	X	X	X
14	6006.004.067.00.6	1	Conj. Garfo de Mudanças da	Conj. Horquilla de Cambios de la	2nd/3rd Speed Gearshift Fork Set				
			2ª/3ª Vel. (Inclui Item 11)	2ª/3ª Vel. (Inclui Item 11)	(Include Item 11)	X	X	X	X
15	6001.004.081.00.8	1	Pino Trava do Varão de Mudança	Perno Traba del Varón de Cambios	Gearshift Bar Lock Pivot	X	X	X	X
16	6006.004.076.00.7	1	Varão da 4ª/5ª Vel.	Varón de la 4ª/5ª Vel.	4th And 5th Speed Bar	X	X	X	X
17	6006.004.065.00.0	1	Conj, Garfo de Mudanças da	Conj. Horquilla de Cambios de la	4th And 5th Speed Gearshift Fork				
			4ª/5ª Vel. (Inclui Item 11)	4ª/5ª Vel. (Inclui Item 11)	Set (Include Item 11)	X	X	X	X
18	6006.004.071.00.8	1	Engate do Varão da 4ª/5ª Vel.	Enganche Varón de la 4ª/5ª Vel.	4th And 5th Speed Bar Coupling	X	X	X	X
19	6006.004.079.00.1	1	Placa Dianteira	Placa Delantera	Front Plate	X	X	X	X
20	6006.004.078.00.3	3	Parafuso da Placa	Tornillo de la Placa	Plate Screw	X	X	X	X
21	6006.004.077.00.5	1	Placa Traseira	Placa Trasera	Rear Plate	X	X	X	X
22	6006.004.078.00.3	2	Parafuso da Placa	Tornillo de la Placa	Plate Screw	X	X	X	X
23	6005.011.046.00.3	1	Interruptor de Ré	Interruptor de Ré	Reverse Switch	X	X	X	X

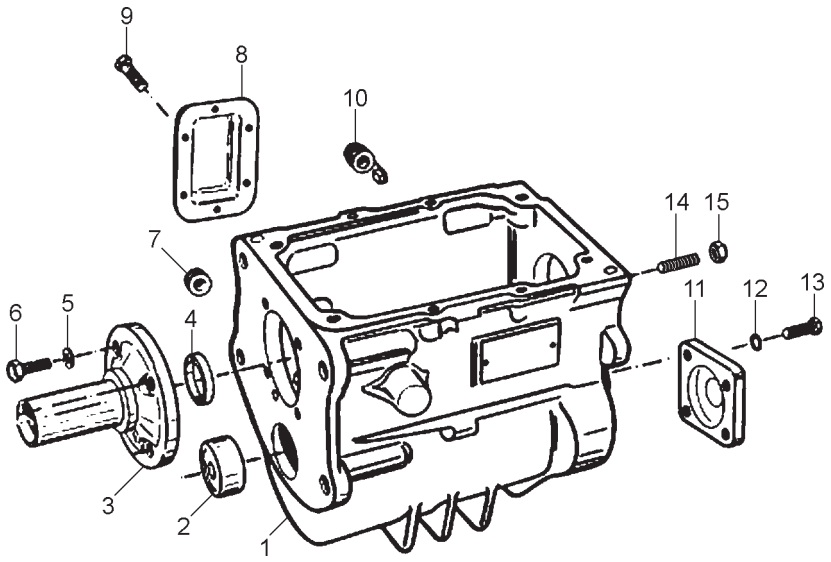

SISTEMA DA CAIXA DE CÂMBIO - CARCAÇA E TAMPAS SISTEMA DE LA CAJA DE CAMBIO - CARCAZA Y TAPAS GEARSHIFT BOX SYSTEM - FRAME AND LIDS									
ITEM	CÓDIGO Nº DE PIEZAS CODE	QNT. CT. QTY.	DENOMINAÇÃO / DENOMINACIÓN / DENOMINATION			AM 100	AM 100 CD	AM 150	AM 150 CD
1	6006.004.060.00.1	1	Carcaça da Caixa de Mudanças	Carcaza de la Caja de Cambio	Gearshift Box Frame	X	X	X	X
2	6001.004.152.00.7	1	Rolamento de Agulhas	Rodamiento Agujas	Needles Ball Bearing	X	X	X	X
3	6006.004.057.00.7	1	Tampa Retentora do Rol. do	Tapa Retén del Rodamiento de	Pilot Axle Ball Bearing Retainer				
			Eixo Piloto	Eje Piloto	Cover	X	X	X	X
4	6003.004.024.00.4	1	Vedador de Óleo	Vedación de Aceite	Oil Sealing	X	X	X	X
5	6001.004.041.00.2	4	Arruela	Arandela	Collar	X	X	X	X
6	6006.004.056.00.9	4	Parafuso	Tornillo	Screw	X	X	X	X
7	6001.004.207.00.9	1	Bujão de Enchimento	Tapón de Enchimento	Filling Plug	X	X	X	X
8	6001.004.069.00.3	1	Tampa da Janela da Tomada	Tapa de la Ventana de la Toma	Window Cover Power Intake	X	X	X	X
			de Força	de Fuerza					
9	6008.004.035.00.9	6	Parafuso	Tornillo	Screw	X	X	X	X
10	6006.004.059.00.3	1	Bujão Magnético	Tapón Magnético	Magnetic Plug	X	X	X	X
11	6006.004.061.00.9	1	Tampa Retentora do Rol.	Tapa Retén del Rodamiento	Rear Counteraxle Ball Bearing				
			Traseiro do Contra Eixo	Trasero del Contra Eje	Retainer Cover	X	X	X	X
12	6008.004.223.00.1	4	Arruela Dentada	Arandela Dentada	Dented Collar	X	X	X	X
13	6001.004.196.00.4	4	Parafuso	Tornillo	Screw	X	X	X	X
14	6011.004.058.00.5	4	Parafuso Prisioneiro 1/2”-1/2”	Tornillo Espárrago 1/2”-1/2”	1/2-1/2 Captive Screw	X	X	X	X
			UNF 20x30	UNF 20x30					
15	4102.018.038.02.6	4	Porca Sext. Flange 1/2”	Tuerca Hex. Pletina 1/2”	Flange Hex. Nut 1/2”	X	X	X	X
-	6011.004.005.00.6	1	Caixa de Câmbio FS 2305 C	Caja de Cambio FS 2305 C	Gearshift Box FS 2305 C	X	X	X	X

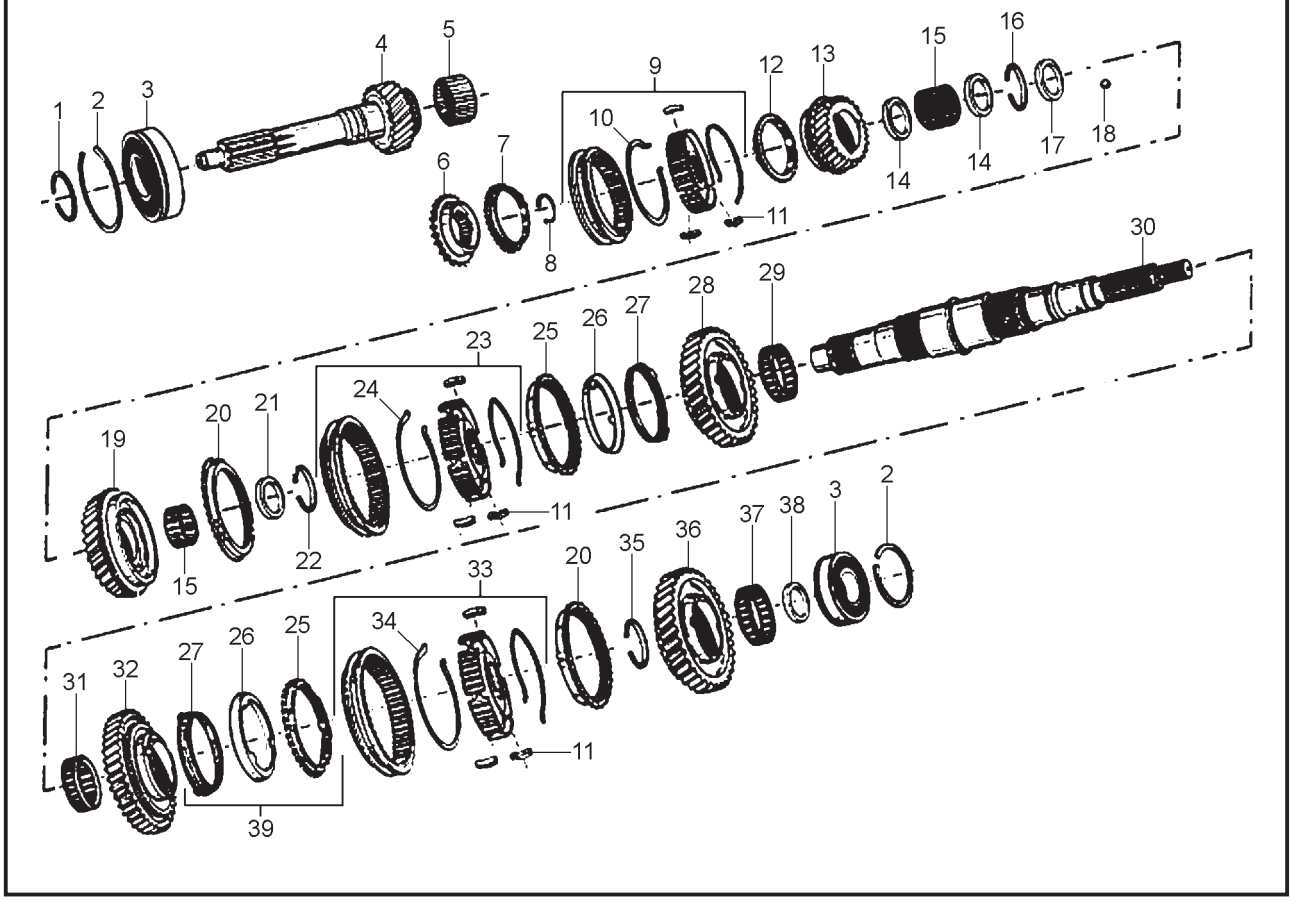

SISTEMA DA CAIXA DE CÂMBIO - ENGRENAGENS DA ÁRVORE SECUNDÁRIA SISTEMA DE LA CAJA DE CAMBIO - ENGRANAJES DE LA ÁRBOL SECUNDARIA GEARSHIFT BOX SYSTEM - SECONDARY TREE GEARS									
ITEM	CÓDIGO Nº DE PIEZAS CODE	QNT. CT. QTY.	DENOMINAÇÃO / DENOMINACIÓN / DENOMINATION			AM 100	AM 100 CD	AM 150	AM 150 CD
1	6001.004.047.04.1	1	Anel Trava	Anillo Traba	Lock Ring	X	X	X	X
2	6001.004.062.00.8	2	Anel Trava	Anillo Traba	Lock Ring	X	X	X	X
3	6006.004.095.00.7	2	Rolamento de Esferas	Rodamiento de Esferas	Ball Bearing	X	X	X	X
4	6006.004.102.00.1	1	Eixo Piloto	Eje Piloto	Pilot Shaft	X	X	X	X
5	6001.004.065.00.1	16	Rolete	Rodillo	Roller	X	X	X	X
6	6006.004.105.00.4	1	Cone Sincronizador da 5ª	Cono Sincronizador de la 5ª	5th Speed Cone Synchronizer	X	X	X	X
			Velocidade	Velocidad					
7	6006.004.104.00.7	1	Anel Sincronizador da 5ª	Anillo Sincronizador de la 5ª	5th Speed Synchronizer Ring	X	X	X	X
			Velocidade	Velocidad					
8	6003.004.015.00.2	1	Anel Trava do Cubo da 4ª/5ª	Anillo Traba del Cubo de la 4ª/5ª	4th And 5th Speed Cube Lock	X	X	X	X
			Velocidade	Velocidad	Ring				
9	6006.004.090.00.8	1	Conj. Sincronizador da 4ª/5ª	Conj. Sincronizador de la 4ª/5ª	4th And 5th Speed Synchronizer				
			Velocidade (Inclui Itens 10 e 11)	Velocidad (Inclui Itenes 10 y 11)	Set (Include Items 10 and 11)	X	X	X	X
10	6006.004.092.00.4	2	Anel Mola	Anillo Resorte	Spring Ring	X	X	X	X
11	6006.004.089.00.0	6	Lamela	Lamela	Lamella	X	X	X	X
12	6006.004.104.00.7	1	Anel Sincronizador da 4ª e 5ª	Anillo Sincronizador de la 4ª y 5ª	4th And 5th Speed Synchronizer				
			Velocidade	Velocidad	Ring	X	X	X	X
13	6008.004.036.00.7	1	Engrenagem da 4ª Velocidade	Engranaje de la 4ª Velocidad del	Main Axle 4th Speed Gear	X	X	X	X
			do Eixo Principal	Eje Principal					
14	6008.004.037.00.5	2	Espaçador dos Roletes	Espaciador de los Rodillos	Rollers Spacer	X	X	X	X
15	6008.004.038.00.3	81	Rolete da Engrenagem	Rodillo de la Engranaje	Gear Roller	X	X	X	X
16	6008.004.039.00.1	1	Anel Trava	Anillo Traba	Lock Ring	X	X	X	X
17	6008.004.040.00.9	1	Arruela de Encosto	Arandela de Apoyo	Post Collar	X	X	X	X
18	6001.004.184.00.0	1	Esfera	Esfera	Ball	X	X	X	X
19	6008.004.042.00.5	1	Engrenagem da 3ª Velocidade	Engranaje de la 3ª Velocidad del	Main Axle 3rd Speed Gear	X	X	X	X
			do Eixo Principal	Eje Principal					
20	6006.004.111.00.2	2	Anel Sincronizador	Anillo Sincronizador	Synchronizer Ring	X	X	X	X
21	6008.004.041.00.7	1	Espaçador dos Roletes	Espaciador de los Rodillos	Rollers Spacer	X	X	X	X
22	6001.004.156.00.8	1	Anel Trava	Anillo Traba	Lock Ring	X	X	X	X

SISTEMA DA CAIXA DE CÂMBIO - ENGRENAGENS DA ÁRVORE SECUNDÁRIA
SISTEMA DE LA CAJA DE CAMBIO - ENGRANAJES DE LA ÁRBOL SECUNDARIA
GEARSHIFT BOX SYSTEM - SECONDARY TREE GEARS

ITEM	CÓDIGO Nº DE PIEZAS CODE	QNT. CT. QTY.	DENOMINAÇÃO / DENOMINACIÓN / DENOMINATION			AM 100	AM 100 CD	AM 150	AM 150 CD
23	6006.004.086.00.6	1	Conj. Sincronizador da 2ª/3ª	Conj. Sincronizador de la 2ª/3ª	2nd/3rd Speed Synchronizer Set				
			Velocidade (Inclui Itens 11 e 24)	Velocidad (Inclui Itenes 11 y 24)	(Include Itens 11 and 24)	X	X	X	X
24	6006.004.083.00.3	4	Anel Mola	Anillo Resorte	Spring Ring	X	X	X	X
25	6006.004.113.00.8	2	Anel Sincronizador Externo da	Anillo Sincronizador Externo de la	External 2nd Speed Synchronizer				
			2ª Velocidade	2ª Velocidad	Ring	X	X	X	X
26	6006.004.114.00.6	2	Anel Sincronizador Intermediário	Anillo Sincronizador Intermediario	Intermediate 2nd Speed				
			da 2ª Velocidade	de la 2ª Velocidad	Synchronizer Ring	X	X	X	X
27	6006.004.115.00.3	2	Anel Sincronizador Interno da	Anillo Sincronizador Interno de la	Internal 2nd Speed Synchronizer				
			2ª Velocidade	2ª Velocidad	Ring	X	X	X	X
28	6006.004.174.00.0	1	Engrenagem da 2ª Velocidade	Engranaje de la 2ª Velocidad del	Main Axle 2nd Speed Gear	X	X	X	X
			do Eixo Principal	Eje Principal					
29	6006.004.178.00.1	1	Rolamento de Agulhas da	Rodamiento de Agujas de la	2nd Speed Gear Needles Ball				
			Engrenagem da 2ª Velocidade	Engranaje de la 2ª Velocidad	Bearing	X	X	X	X
30	6008.004.052.00.4	1	Eixo Principal	Eje Principal	Main Axle	X	X	X	X
31	6008.004.043.00.3	59	Rolete da Engrenagem da 1ª	Rodillo Engranaje de la 1ª	1st Speed Gear Roller	X	X	X	X
			Velocidade	Velocidad					
32	6008.004.044.00.1	1	Engrenagem da 1ª Velocidade	Engranaje de la 1ª Velocidad del	Main Axle 1st Speed Gear	X	X	X	X
			do Eixo Principal	Eje Principal					
33	6008.004.045.00.8	1	Conj. Sicronizador da 1ª Velocidade	Conj. Sincronizador de la 1ª Vel.	Reverse and 1st Speed Synchr.				
			e Ré (Inclui Itens 11 e 34)	y Ré (Inclui Itenes 11 y 34)	Set (Include Items 11 and 34)	X	X	X	X
34	6006.004.083.00.3	2	Anel Mola	Anillo Resorte	Spring Ring	X	X	X	X
35	6001.004.156.00.8	1	Anel Trava	Anillo Traba	Lock Ring	X	X	X	X
36	6008.004.046.00.6	1	Engreangem da Ré do Eixo	Engranaje de la Ré del Eje	Main Axle and Reverse Gear	X	X	X	X
			Principal	Principal					
37	6008.004.047.00.4	1	Rolamento de Aguhas da	Rodamiento de Agujas de la	Reverse Gear Needles Ball				
			Engrenagem da Ré	Engranaje de la Ré	Bearing	X	X	X	X
38	6008.004.048.00.2	1	Arruela de Encosto	Arandela de Apoyo	Post Collar	X	X	X	X
39	6008.004.051.00.6	1	Kit Anel Sincronizador (Inclui	Kit Anillo Sincronizador (Inclui	Synchronizer Ring Kit (Include				
			Itens 25 ao 27)	Itenes 25 al 27)	Items 25 to 27)	X	X	X	X

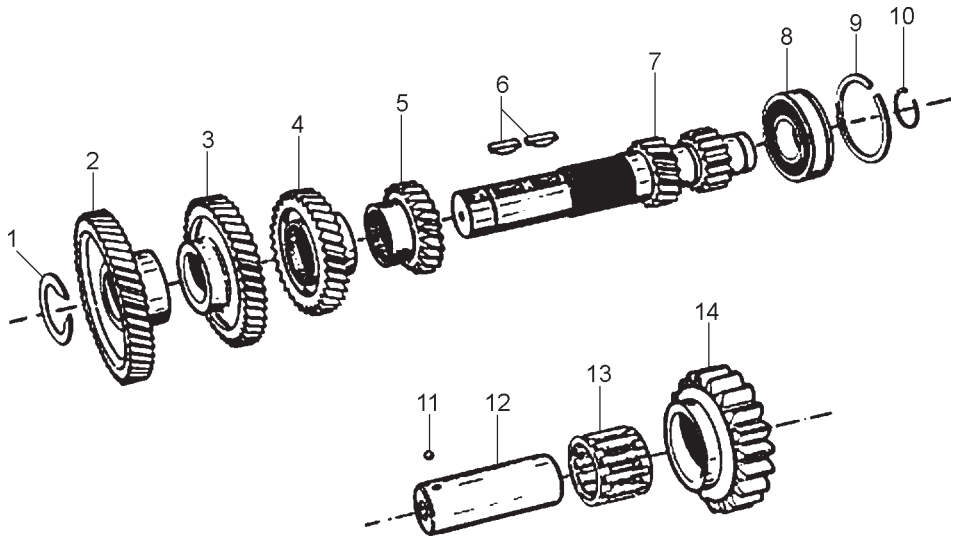

SISTEMA DA CAIXA DE CÂMBIO - EIXO INTERMADIÁRIO E ENGRENAGENS SISTEMA DE LA CAJA DE CAMBIO - EJE INTERMADIARIO Y ENGRANAJES GEARSHIFT BOX SYSTEM - INTERMEDIATE SHAFT AND GEAR									
ITEM	CÓDIGO Nº DE PIEZAS CODE	QNT. CT. QTY.	DENOMINAÇÃO / DENOMINACIÓN / DENOMINATION			AM 100	AM 100 CD	AM 150	AM 150 CD
1	6001.004.156.00.8	1	Anel Trava	Anillo Traba	Lock Ring	X	X	X	X
2	6006.004.100.00.5	1	Engrenagem Motriz do Contra	Engranaje Motriz del Contra	Counter Axle Driving Gear	X	X	X	X
			Eixo	Eje					
3	6006.004.099.00.9	1	Engrenagem da 4ª Velocidade	Engranaje de la 4ª Velocidad del	Counter Axle 4th Speed Gear	X	X	X	X
			do Contra Eixo	Contra Eje					
4	6006.004.098.00.1	1	Engrenagem da 3ª Velocidade	Engranaje de la 3ª Velocidad del	Counter Axle 3rd Speed Gear	X	X	X	X
			do Contra Eixo	Contra Eje					
5	6006.004.173.00.2	1	Engrenagem da 2ª Velocidade	Engranaje de la 2ª Velocidad del	Counter Axle 2nd Speed Gear	X	X	X	X
			do Contra Eixo	Contra Eje					
6	6001.004.155.00.0	2	Chaveta	Chaveta	Cotter	X	X	X	X
7	6008.004.049.00.0	1	Contra Eixo	Contra Eje	Counter Axle	X	X	X	X
8	6006.004.095.00.7	1	Rolamento de Esferas	Rodamiento de Esferas	Ball Bearing	X	X	X	X
9	6001.004.062.00.8	1	Anel Trava	Anillo Traba	Lock Ring	X	X	X	X
10	6001.004.047.04.1	1	Anel Trava	Anillo Traba	Lock Ring	X	X	X	X
11	6001.004.184.00.0	1	Esfera	Esfera	Ball	X	X	X	X
12	6001.004.190.00.7	1	Eixo da Engrenagem Louca da Ré	Eje de la Engranaje Loca de la Ré	Reverse Idle Gear Axle	X	X	X	X
13	6001.004.191.00.5	1	Rolamento de Agulhas	Rodamiento de Agujas	Reverse Idle Gear Needles Ball				
			Engrenagem Louca Ré	Engranaje Loca Ré	Bearing	X	X	X	X
14	6008.004.050.00.8	1	Engrenagem Louca da Ré	Engranaje Loca de la Ré	Reverse Idle Gear	X	X	X	X

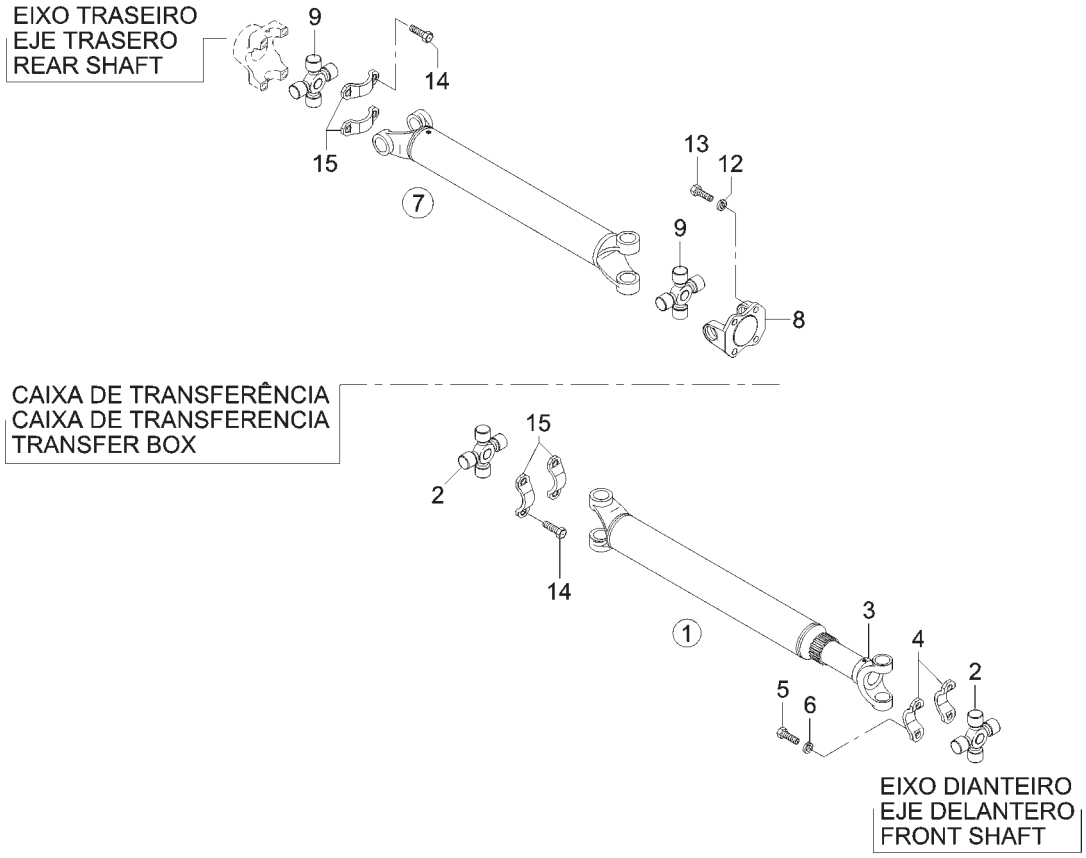

SISTEMA DE TRANSMISSÃO - CARDAN SISTEMA DE TRANSMISIÓN - CARDÁN TRANSMISSION SYSTEM - CARDAN									
ITEM	CÓDIGO Nº DE PIEZAS CODE	QNT. CT. QTY.	DENOMINAÇÃO / DENOMINACIÓN / DENOMINATION			AM 100	AM 100 CD	AM 150	AM 150 CD
1	6011.008.036.00.7	1	Cardan Dianteiro (Inclui Itens	Cardán Delantero (Inclui Itenes	Front Cardan (Include Items				
			2 e 3)**(Uma Peça de Cada Item)**	2 y 3)**(Una Pieza de Cada Item)**	2 and 3)**(One Piece for Item)**	X	X	X	X
2	6002.009.009.00.2	2	Cruzeta 1310	Cruceta 1310	1310 Crosshead	X	X	X	X
3	6011.008.050.00.8	1	Luva Cardan 1310	Manguito Cardán 1310	1310 Cardan Sleeve	X	X	X	X
4	6011.008.037.00.5	2	Abraçadeira do Cardan	Abrazadera del Cardán	Cardan Clamp	X	X	X	X
5	4101.057.112.02.3	4	Parafuso Sextavado 1/4“ UNF 5/8”	Tornillo Hex. 1/4“ UNF 5/8”	Hex. Bolt 1/4“ UNF 5/8”	X	X	X	X
6	4103.012.007.01.7	4	Arruela Pressão A6	Arandela de Presión A6	A6 Pressure Collar	X	X	X	X
7	6011.009.055.00.6	1	Cardan Traseiro (Inclui Itens	Cardán Trasero (Inclui Itenes	Rear Cardan (Include Items				
			8 e 9)	8 y 9)	8 and 9)	X	X		
7	6011.009.056.00.4	1	Cardan Traseiro (Inclui Itens	Cardán Trasero (Inclui Itenes	Rear Cardan (Include Items				
			8 e 9)	8 y 9)	8 and 9)			X	X
8	8014.104.022.00.2	1	Flange do Cardan	Brida del Cardán	Cardan Flange	X	X	X	X
9	6011.009.053.00.1	2	Cruzeta	Cruceta	Crosshead	X	X	X	X
12	4103.012.011.01.9	4	Arruela de Pressão A12	Arandela de Presión A12	A12 Pressure Collar	X	X	X	X
13	4101.038.025.03.9	4	Parafuso Sextavado I M12x30	Tornillo Hex. I M12x30	M12x30 Hex. Screw	X	X	X	X
14	6011.009.054.00.9	8	Parafuso do Cardan	Tornillo del Cardán	Cardan Screw	X	X	X	X
15	6007.009.051.00.3	4	Abraçadeira	Abrazadera	Clamp	X	X	X	X

CONJUNTO CHASSI
CONJUNTO CHASIS
CHASSIS SET

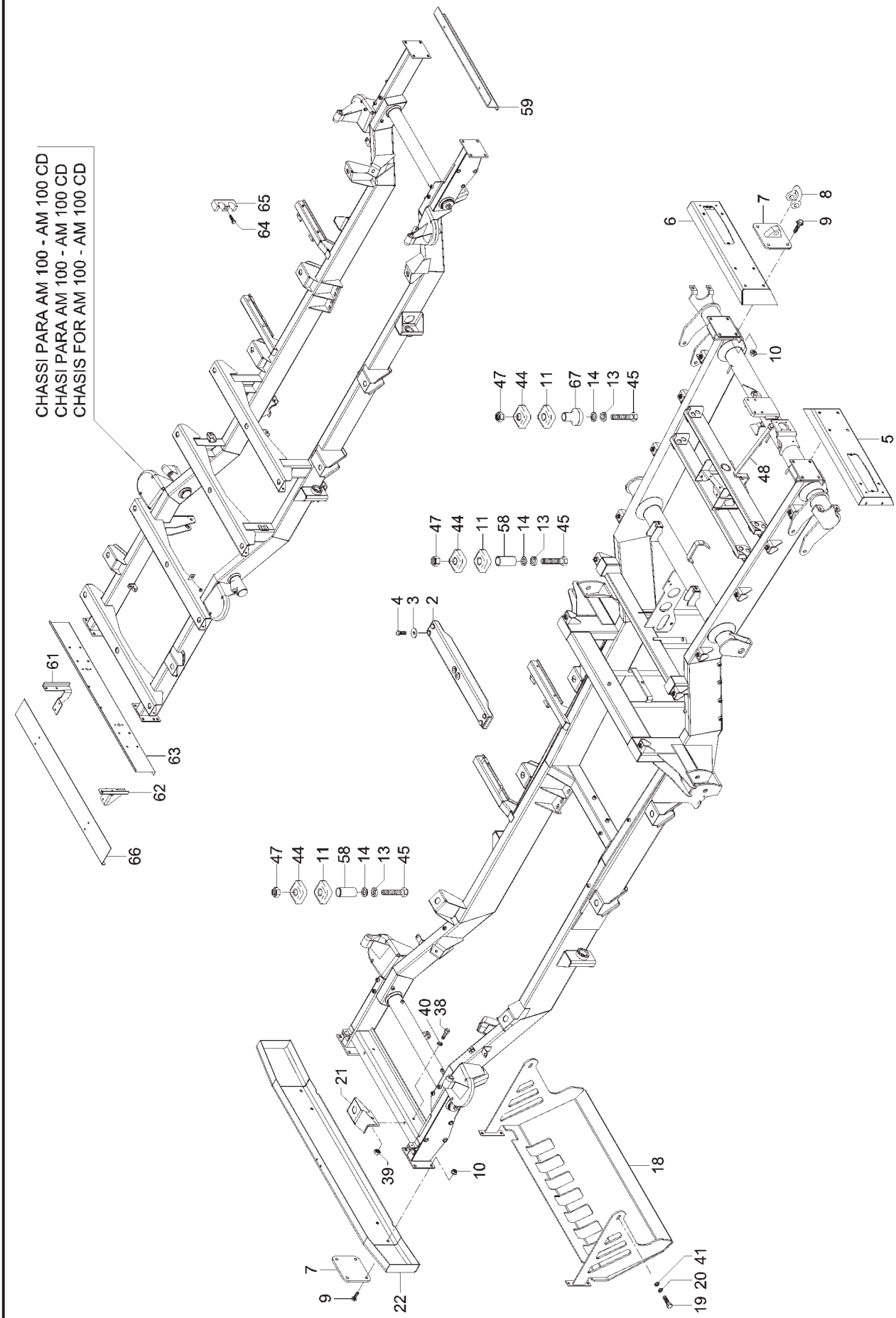

CONJUNTO CHASSI
CONJUNTO CHASIS
CHASSIS SET

ITEM	CÓDIGO Nº DE PIEZAS CODE	QNT. CT. QTY.	DENOMINAÇÃO / DENOMINACIÓN / DENOMINATION			AM 100	AM 100 CD	AM 150	AM 150 CD
1	6011.002.000.00.3	1	Conj. Chassi	Conj. Chasis	Chassis Set			X	X
1	6011.002.326.00.8	1	Conj. Chassi	Conj. Chasis	Chassis Set	X	X		
2	6011.002.148.00.6	1	Conj. Travessa Traseira do Motor	Conj. Traviesa Trasera del Motor	Engine Rear Crossbar Set	X	X	X	X
3	4103.024.016.04.8	4	Arruela Lisa B13	Arandela Lisa B13	B13 Flat Collar	X	X	X	X
4	4101.048.026.05.0	4	Parafuso Sextavado M12x35	Tornillo Hex. M12x35	M12x35 Hex. Screw	X	X	X	X
5	6011.002.303.00.7	1	Conj. Pára-choque Tras. Esq.	Conj. Parachoque Tras. Izquierdo	Left Rear Bumper Set			X	X
6	6011.002.304.00.5	1	Conj. Pára-choque Tras. Direito	Conj. Parachoque Tras. Derecho	Right Rear Bumper Set			X	X
7	6011.002.102.00.3	4	Conj. Suporte Alça Içamento	Conj. Soporte Alza Levante	Lifting Handle Support Set	X	X	X	X
8	6011.002.154.00.4	4	Manilha 5/8"	Manija 5/8"	5/8" Shackle	X	X	X	X
9	4101.084.037.02.9	16	Parafuso Sextavado com	Tornillo Hex. con Brida	M10x1,5x40 Hex. Screw with				
			Flange M10x1,5x40	M10x1,5x40	Flange	X	X	X	X
10	4102.025.009.02.8	16	Porca com Flange M10x1,5	Tuerca con Brida M10x1,5	M10x70 Nut with Flange	X	X	X	X
11	6001.013.009.00.8	10	Coxim Menor Fixação Cabine	Cojim Menor Fijación Cabina	Fixer Smaller Cushion	X	X	X	X
12	4101.046.003.05.1	2	Parafuso Sextavado M14x70	Tornillo Hex. M14x70	M14x70 Hex. Screw	X	X	X	X
13	4103.012.012.01.7	10	Arruela de Pressão A14	Arandela de Presión A14	A14 Pressure Collar	X	X	X	X
14	4103.011.019.01.3	10	Arruela Lisa A15	Arandela Lisa A15	A15 Flat Collar	X	X	X	X
18	6011.002.163.00.5	1	Conj. Proteção Barra de Direção	Conj. Protección Barra de Dirección	Steering Wheel Bar Protection Set	X	X	X	X
19	4101.048.040.05.1	2	Parafuso Sextavado M14x25	Tornillo Hex. M14x25	M14x25 Hex. Screw	X	X	X	X
20	4103.012.012.01.7	2	Arruela de Pressão A14	Arandela de Presión A14	A14 Pressure Collar	X	X	X	X
21	6011.002.158.00.5	2	Conj. Suporte Coxim Dianteiro	Conj Soporte Cojim Delantero	Front Cushion Support Set	X	X	X	X
22	6011.002.161.00.9	1	Conj. Pára-choque Dianteiro	Conj. Parachoque Delantero	Front Bumper Set	X	X	X	X
38	4101.048.005.05.4	4	Parafuso Sextavado M10x20	Tornillo Hex. M10x20	M10x20 Hex. Screw	X	X	X	X
39	4102.011.011.05.3	4	Porca Sextavada M10	Tuerca Hex. M10	Hex. Nut M10	X	X	X	X
40	4103.012.010.01.1	4	Arruela de Pressão A10	Arandela de Presión A10	A10 Pressure Collar	X	X	X	X
41	4103.011.049.00.2	2	Arruela Lisa A14	Arandela Lisa A14	A14 Flat Collar	X	X	X	X
44	6001.013.010.00.6	10	Coxim Maior Fixação Cabine	Cojim Mayor Fijación Cabina	Fixer Bigger Cushion	X	X	X	X
45	4101.045.053.05.4	4	Parafuso Sextavado M14x80	Tornillo Hex. M14x80	M14x80 Hex. Screw	X	X	X	X
46	4101.046.018.05.9	2	Parafuso Sextavado M14x150	Tornillo Hex. M14x150	M14x150 Hex. Screw	X	X	X	X
47	4102.011.017.05.0	4	Porca Sextavada M14	Tuerca Hex. M14	Hex. Nut M14	X	X	X	X
48	6011.002.276.00.5	1	Conj. Trava do Estepe	Conj. Traba del Estepa	Spare Tire Lock Set			X	X
58	6001.013.030.00.4	8	Espaçador	Espaciador	Spacer	X	X	X	X
59	6011.002.053.00.8	1	Travessa Sup. Dianteira Carroceria	Traviesa Sup. Delantera Carroceria	Body Front Upper Crossbar	X	X	X	X
61	6011.002.333.00.4	1	Suporte Esquerdo Pára-choque	Soporte Izquierdo Parachoque	Bumper Left Support	X	X		
62	6011.002.332.00.6	1	Suporte Direito Pára-choque	Soporte Derecho Parachoque	Bumper Right Support	X	X		
63	6011.002.354.00.0	1	Pára-choque Traseiro	Parachoque Trasero	Rear Bumper	X	X		
64	6008.006.704.00.8	6	Fixador do Combustível	Fijador del Combustíble	Fuel Fixer	X	X	X	X
65	4101.047.071.05.7	6	Parafuso Sextavado M6x30	Tornillo Hex. M6x30	M6x30 Hex. Screw	X	X	X	X
66	6011.002.355.00.7	1	Base Pára-choque Traseiro	Base Parachoque Trasero	Rear Bumper Base	X	X		
67	6011.013.752.00.2	2	Espaçador Fix. Coxím Traseiro	Espaciador Fij. Cojín Trasero	Rear Cushion Fixer Spacer	X	X	X	X

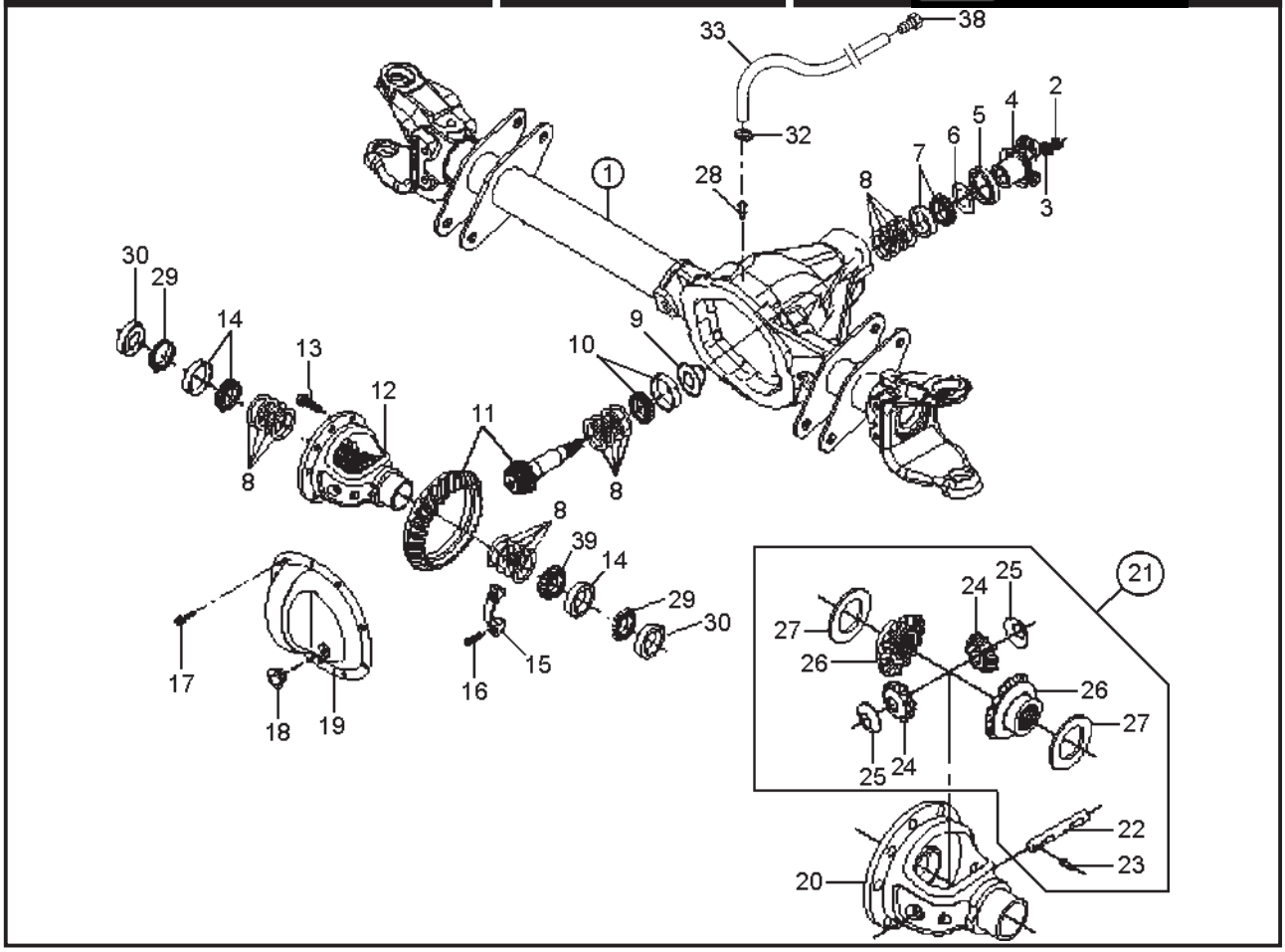

ITEM	CÓDIGO Nº DE PIEZAS CODE	QNT. CT. QTY.	DENOMINAÇÃO / DENOMINACIÓN / DENOMINATION			AM 100	AM 100 CD	AM 150	AM 150 CD
			CONJ. EIXO DIANTEIRO - TRANSMISSÃO DIANTEIRA CONJ. EJE DELANTERO - TRANSMISIÓN DELANTERA FRONT SHAFT SET - FRONT TRANSMISSION						
1	6011.008.072.00.2	1	Conj. Eixo Dianteiro 4,09:1	Conj. Eje Delantero 4,09:1	4,09:1 Front Shaft Set				
			(Inclui Itens 2 ao 31)	(Inclui Itenes 2 al 31)	(Include Items 2 to 31)	X	X	X	X
2	6011.004.057.00.7	1	Porca Sextavada 3/4” 16 UNF	Tuerca Hex. 3/4” 16 UNF	Hex Nut 3/4” 16 UNF	X	X	X	X
3	6011.009.019.00.2	1	Arruela do Pínhão	Arandela del Piñon	Pinion Collar	X	X	X	X
4	6011.008.039.00.1	1	Conj. Terminal do Acoplamento	Conj. Terminal del Acoplamiento	Coupling Terminal Set	X	X	X	X
5	4002.010.106.00.5	1	Retentor 39,4x80,4x13,4	Retén 39,4x80,4x13,4	39,4x80,4x13,4 Retainer	X	X	X	X
6	6011.009.038.00.2	1	Arruela Defletora Pinhão	Arandela Deflectora Piñon	Pinion Deflector Collar	X	X	X	X
7	4001.035.050.00.8	1	Rolamento Timken	Rodamiento Timken	Timken Bearing				
			28,575x73,025x22,370	28,575x73,025x22,370	28,575x73,025x22,370	X	X	X	X
8	8014.104.110.00.5	4	Kit Calços do Pinhão	Kit Calzos del Piñón	Pinion Wedges Kit	X	X	X	X
9	6011.008.040.00.9	1	Defletor de Óleo Pinhão	Deflector del Aceite Piñon	Pinion Oil Deflector	X	X	X	X
10	4001.035.051.00.6	1	Rolamento Timken	Rodamiento Timken	Timken Bearing				
			34,925x76,2x29,370	34,925x76,2x29,370	34,925x76,2x29,370	X	X	X	X
11	6011.009.026.00.7	1	Coroa e Pinhão 4,09	Corona y Piñon 4,09	4,09 Crown and Pinion	X	X	X	X
12	6011.008.041.00.7	1	Conj. Caixa do Diferencial	Conj. Caja del Diferencial	Differential Box Set	X	X	X	X
13	8014.104.111.00.3	10	Parafuso Coroa “Durlok”	Tornillo Corona “Durlok”	Durlok Crown Screw	X	X	X	X
14	4001.035.052.00.4	2	Rolamento Tinkem	Rodamiento Tinkem	Tinkem Ball Bearing	X	X	X	X
15	-	1	Mancal (Item S/ Reposição	Cojinete (Item S/ Reposición	Bearing (Item Without Individual				
			Individual)	Individual)	Replacement)	X	X	X	X
16	8014.104.116.00.2	4	Parafuso do Mancal	Tornillo del Cojinete	Bearing Screw	X	X	X	X
17	6008.009.019.00.8	10	Parafuso Tampa do Diferencial	Tornillo de la Tapa del Diferencial	Differential Cover Screw	X	X	X	X
18	6011.009.030.00.9	1	Bujão da Tampa	Tapón de la Tapa	Cover Plug	X	X	X	X
19	6011.009.031.00.7	1	Tampa da Carcaça	Tapa de la Carcaza	Body Cover	X	X	X	X
20	6011.008.042.00.5	1	Caixa do Diferencial	Caja del Diferencial	Differential Box	X	X	X	X
21	6011.008.043.00.3	1	Kit Reparo da Caixa do	Kit Reparación de la Caja del	Differential Box Repair Kit				
			Diferencial (Inclui Item 22 ao 27)	Diferencial (Inclui Itenes 22 al 27)	(Include Items 22 to 27)	X	X	X	X
22	-	1	Eixo do Satélite (Item S/	Eje del Sátelite (Item S/	Satellite Axle (Item Without				
			Reposição Individual)	Reposición Individual)	Individual Replacement)	X	X	X	X
23	-	1	Pino Trava (Item S/ Reposição	Perno Traba (Item S/ Reposición	Lock Pivot (Item Without				

CONJ. EIXO DIANTEIRO - TRANSMISSÃO DIANTEIRA
CONJ. EJE DELANTERO - TRANSMISIÓN DELANTERA
FRONT SHAFT SET - FRONT TRANSMISSION

ITEM	CÓDIGO Nº DE PIEZAS CODE	QNT. CT. QTY.	DENOMINAÇÃO / DENOMINACIÓN / DENOMINATION			AM 100	AM 100 CD	AM 150	AM 150 CD
			Individual)	Individual)	Individual Replacement)	X	X	X	X
24	-	2	Satétile (Item S/ Reposição	Sátelite (Item S/ Reposición	Satellite (Item Without				
			Individual)	Individual)	Individual Replacement)	X	X	X	X
25	-	2	Arruela do Satélite (Item S/	Arandela del Sátelite (Item S/	Satellite Collar (Item Without				
			Reposição Individual)	Reposición Individual)	Individual Replacement)	X	X	X	X
26	-	2	Planetária (Item S/ Reposição	Planetaria (Item S/ Reposición	Planetary (Item Without				
			Individual)	Individual)	Individual Replacement)	X	X	X	X
27	-	2	Arruela da Planetária (Item S/	Arandela de la Planetaria (Item S/	Planetary Collar (Item Without				
			Reposição Individual)	Reposición Individual)	Individual Replacement)	X	X	X	X
28	6011.009.037.00.4	1	Bujão do Respiro	Tapón del Respiradero	Breath Plug	X	X	X	X
29	4002.010.107.00.3	2	Retentor 35x65x8	Retén 35x65x8	35x65x8 Retainer	X	X	X	X
30	6011.008.044.00.1	2	Guia do Semi-eixo	Guía Semi-Eje	Rear Axle-shaft Guide	X	X	X	X
32	7006.011.041.00.1	2	Abraçadeira 1/2”x5/8”x9mm	Abrazadera 1/2”x5/8”x9mm	Clamp 1/2”x5/8”x9mm	X	X	X	X
33	1020.100.003.00.0	900mm	Mangueira Cristal D14,4xD7,93mm	Manguera Cristal D14,4xD7,93mm	Crystal Hose D14,4xD7,93mm	X	X	X	X
38	8002.104.127.01.2	1	Respiro - Tampa da Caixa	Respiradero - Tapa de la Caja	Breath - Cover Box	X	X	X	X
39	8014.104.115.00.4	1	Rolamento Caixa do Diferencial	Rodamiento Caja del Diferencial	Differential Box Bearing	X	X	X	X

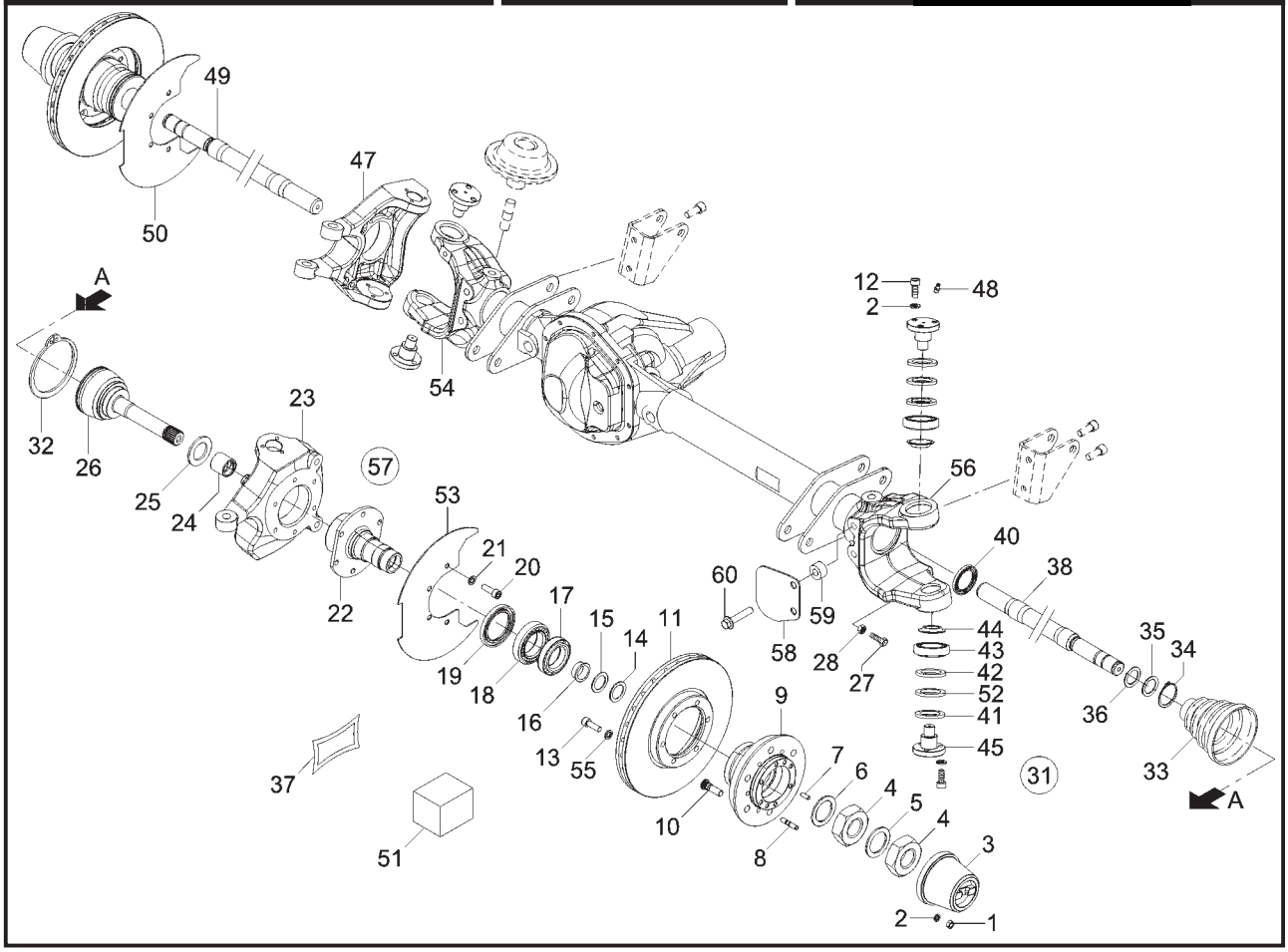

MONTAGEM EIXO DIANTEIRO MONTAJE EJE DELANTERO FRONT SHAFT ASSEMBLY									
ITEM	CÓDIGO Nº DE PIEZAS CODE	QNT. CT. QTY.	DENOMINAÇÃO / DENOMINACIÓN / DENOMINATION			AM 100	AM 100 CD	AM 150	AM 150 CD
1	4102.011.007.06.9	12	Porca Sextavada M8	Tuerca Hex. M8	Hex. Nut M8	X	X	X	X
2	4103.012.009.01.3	36	Arruela A8	Arandela A8	A8 Collar	X	X	X	X
3	6011.008.027.00.6	2	Roda-livre Manual Premium	Rueda-libre Manual Premium	Manual Premium Free-wheel				
			(Inclui Item 51)	(Inclui Item 51)	(Include Item 51)	X	X	X	X
4	6011.008.047.00.4	4	Porca Aperto Rolamento	Tuerca Apierto Rodamiento	Ball Bearing Tighten Nut	X	X	X	X
5	6011.008.046.00.6	2	Arruela Trava Porca	Arandela Traba Tuerca	Nut Lock Collar	X	X	X	X
6	6011.008.045.00.8	2	Arruela de Encosto Rolamento	Arandela Apoyo Rodamiento	Ball Bearing Post Collar	X	X	X	X
7	6011.008.019.00.3	4	Pino Centralizador da Roda-livre	Perno Centralizador de la Rueda-libre	Free-wheel Centralizing Pivot	X	X	X	X
8	4101.035.010.01.8	12	Parafuso Prisioneiro M8x25	Tornillo Espárrago M8x25	M8x25 Captive Screw	X	X	X	X
9	6011.008.049.00.0	2	Cubo de Roda Dianteira	Cubo de Rueda Delantera	Front Wheel Hubs	X	X	X	X
10	6011.008.065.00.6	16	Parafuso Cubo de Roda	Tornillo Cubo de Rueda	Wheel Hub Screw	X	X	X	X
11	6011.005.010.00.5	2	Disco de Freio Ventilado	Disco de Freno Ventilado	Airy Brake Disc	X	X	X	X
12	4101.037.084.03.7	12	Parafuso Sextavado M8x25	Tornillo Hex. M8x25	M8x25 Hex. Screw	X	X	X	X
13	4101.037.097.05.4	12	Parafuso Sextavado M10x25	Tornillo Hex. M10x25	M10x25 Hex. Screw	X	X	X	X
14	4001.050.035.00.9	2	Anel Segurança 25,5x51,8x1,5	Anillo de Securidad 25,5x51,8x1,5	25,5x51,8x1,5 Safety Ring	X	X	X	X
15	6011.008.011.00.0	2	Arruela Espaçadora Axial	Arandela Espaciadora Axial	Axial Spacer Collar	X	X	X	X
16	6011.008.012.00.8	2	Bucha Radial Externa	Buje Radial Externa	External Radiate Bushing	X	X	X	X
17	4001.035.107.00.6	2	Rolamento 45,24x73,43x19,55	Rodamiento 45,24x73,43x19,55	Bearing 45,24x73,43x19,55	X	X	X	X
18	4001.035.108.00.4	2	Rolamento 50x82x21,5	Rodamiento 50x82x21,5	Bearing 50x82x21,5	X	X	X	X
19	4002.010.111.00.5	2	Retentor 60x85x8	Retén 60x85x8	60x85x8 Retainer	X	X	X	X
20	4101.037.098.02.9	12	Parafuso Sextavado M10x30	Tornillo Hex. M10x30	M10x30 Hex. Screw	X	X	X	X
21	4103.012.010.01.1	12	Arruela de Pressão A10	Arandela de Presión A10	A10 Pressure Collar	X	X	X	X
22	6011.008.007.00.8	2	Ponta de Eixo	Punta de Eje	Axle End	X	X	X	X
23	6011.008.071.00.4	1	Munhão Externo Esquerdo	Munhão Externo Izquierdo	Left External Bearing	X	X	X	X
24	6011.008.013.00.6	2	Bucha Radial Intermediária	Buje Radial Intermediaria	Itermediate Radial Bushing	X	X	X	X
25	6011.008.014.00.4	2	Arruela Escora Axial	Arandela Apoyo Axial	Axial Stop Collar	X	X	X	X
26	6011.008.038.00.3	1	Ponta de Eixo/Junta Fixa	Punta de Eje/Empaque Fija	Axial End - Steady Joint	X	X	X	X
27	4101.048.029.05.4	2	Parafuso Sextavado M12x45	Tornillo Hex. M12x45	M12x45 Hex. Screw	X	X	X	X
28	4102.011.014.02.4	2	Porca Sextavada M12	Tuerca Hex. M12	Hex. Nut M12	X	X	X	X

MONTAGEM EIXO DIANTEIRO
MONTAJE EJE DELANTERO
FRONT SHAFT ASSEMBLY

ITEM	CÓDIGO Nº DE PIEZAS CODE	QNT. CT. QTY.	DENOMINAÇÃO / DENOMINACIÓN / DENOMINATION			AM 100	AM 100 CD	AM 150	AM 150 CD
31	6011.008.020.00.1	2	Conj. Junta Homocinética	Conj. Empaque Homocinetica	Homocinetic Joint Set				
			(Inclui Itens 26, 32 ao 37)	(Inclui Itenes 26, 32 al 37)	(Include Items 26, 32 to 37)	X	X	X	X
32	6011.008.022.00.7	1	Fita Fixação Ø33,7	Faja Fijación Ø33,7	Fixation Tape Ø33,7	X	X	X	X
33	6011.008.023.00.5	1	Manga Hytrel AC3300	Manga Hytrel AC3300	AC3300 Hytrel Sleeve	X	X	X	X
34	6011.008.021.00.9	1	Fita Ø99,8	Faja Ø99,8	Tape Ø99,8	X	X	X	X
35	6011.008.024.00.3	1	Anel Espaçador	Anillo Espaciadora	Spacer Ring	X	X	X	X
36	6011.008.025.00.0	1	Anel de Segurança	Anillo de Securidad	Locking Ring	X	X	X	X
37	6011.008.026.00.8	1	Bisnaga Graxa HTBJ (2)	Bisnaga Grasa HTBJ (2)	HTBJ (2) Grease Tube	X	X	X	X
38	6011.008.029.00.2	1	Semi-Eixo Esquerdo	Semi-Eje Izquierdo	Left Rear Axle Shaft	X	X	X	X
40	4002.010.110.00.7	2	Retentor 60x75x8	Retén 60x75x8	60x75x8 Retainer	X	X	X	X
41	6011.008.073.00.0	4	Arruela de Vedação	Arandela de Vedación	Sealing Collar	X	X	X	X
42	6011.008.031.00.8	CN	Arruela Espaçadora 0,2	Arandela Espaciadora 0,2	0,2 Spacer Collar	X	X	X	X
42	6011.008.032.00.6	CN	Arruela Espaçadora 0,3	Arandela Espaciadora 0,3	0,3 Spacer Collar	X	X	X	X
42	6011.008.033.00.4	CN	Arruela Espaçadora 0,4	Arandela Espaciadora 0,4	0,4 Spacer Collar	X	X	X	X
42	6011.008.034.00.2	CN	Arruela Espaçadora 0,5	Arandela Espaciadora 0,5	0,5 Spacer Collar	X	X	X	X
43	4001.035.106.00.8	4	Rolamento 19,05x45,3x15,49	Rodamiento 19,05x45,3x15,49	Bearing 19,05x45,3x15,49	X	X	X	X
44	6011.008.016.00.5	4	Fechamento do Rolamento	Cerramiento del Rodamiento	Ball Bearing Closing	X	X	X	X
45	6011.008.067.00.2	4	Pino Mestre dos Munhões	Perno Mestre de los Munhões	Bearings Master Pivot	X	X	X	X
46	6011.007.014.00.5	1	Braço de Direção Direito	Brazo de Dirección Derecho	Right Steering Arm	X	X	X	X
47	6011.008.070.00.6	1	Munhão Externo Direito	Munhão Externo Derecho	Right External Bearing	X	X	X	X
49	6011.008.030.00.0	1	Semi-eixo Direito	Semi-Eje Derecho	Right Left Rear Axle	X	X	X	X
50	6011.005.100.00.4	1	Proteção Disco de Freio Direita	Protección Disco de Freno Der.	Right Brake Disc Protection	X	X	X	X
51	6011.008.028.00.4	1	Kit Manutenção Premium	Kit Manutención Premium	Premium Maintenance Kit	X	X	X	X
52	4002.010.109.00.9	4	Retentor 30x47x6	Retén 30x47x6	30x47x6 Retainer	X	X	X	X
53	6011.005.101.00.2	1	Proteção Disco de Freio Esq.	Protección Disco de Freno Izq.	Left Brake Disc Protection	X	X	X	X
54	6011.008.068.00.0	2	Munhão Interno	Munhão Interno	Inner Bearing	X	X	X	X
55	4103.012.010.01.1	12	Arruela de Pressão A10	Arandela de Presión A10	A10 Pressure Collar	X	X	X	X
56	6011.008.068.00.0	2	Munhão Interno	Munhão Interno	Inner Bearing	X	X	X	X
57	6011.008.069.00.8	2	Conj. Ponta de Eixo	Conj. Punta de Eje	Axle End Set	X	X	X	X
58	6011.008.074.00.8	1	Defletor da Coifa	Deflector de la Coifa	Deflector	X	X	X	X
59	6011.008.075.00.5	2	Distânciador	Distanciador	Spacer	X	X	X	X
60	4101.084.050.02.2	2	Parafuso Sext. M14x1,5x40	Tornillo Hex. M14x1,5x40	M14x1,5x40 Hex. Screw	X	X	X	X
-	6011.008.048.00.2	1	Kit Manutenção Homocinética	Kit Manutención Homocinetica	Homocinetic Maintenance Kit				
			(Inclui Itens 32 ao 37)	(Inclui Itenes 32 al 37)	(Include Itens 32 until 37)	X	X	X	X

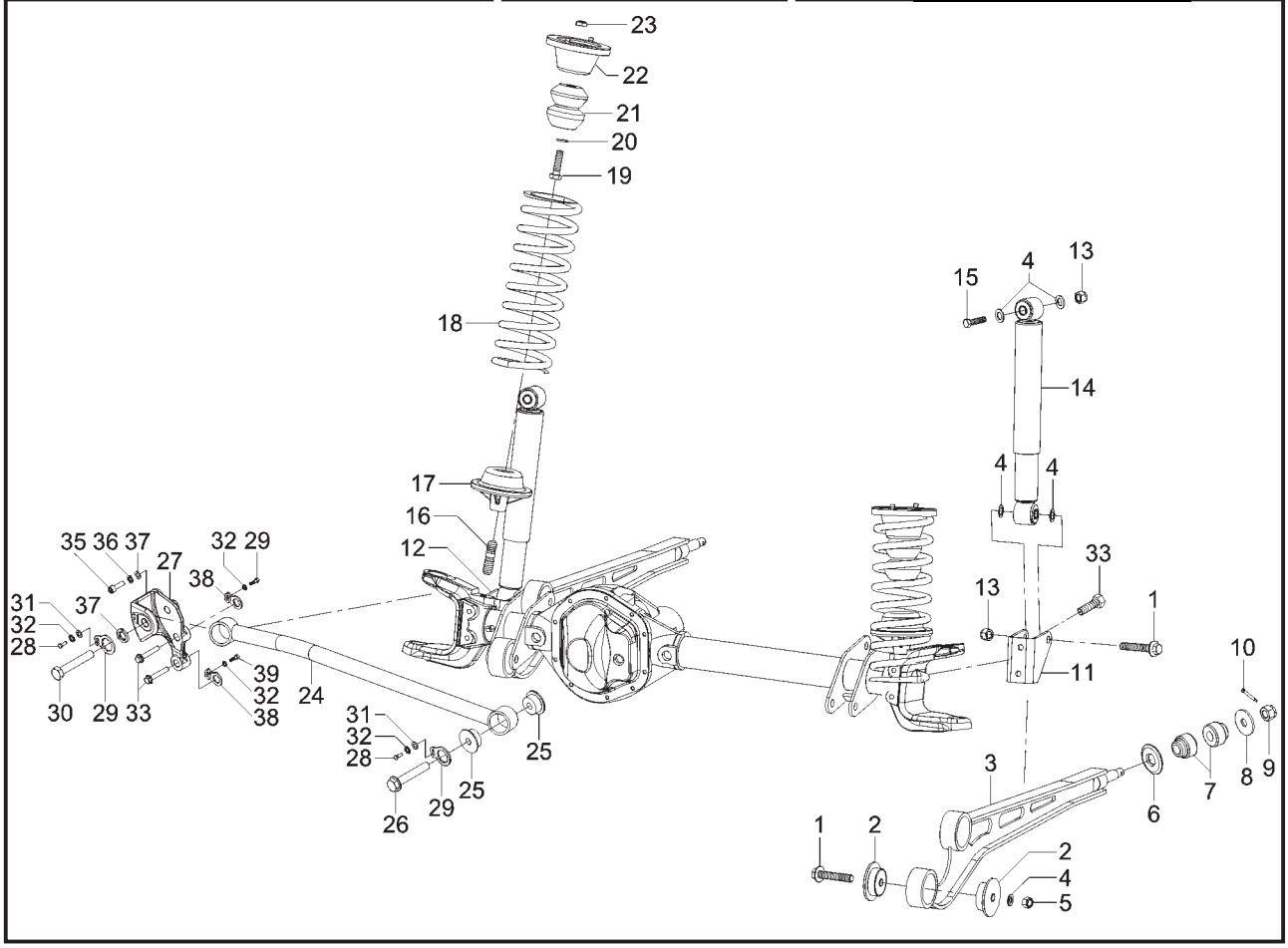

SISTEMA DA SUSPENSÃO DIANTEIRA SISTEMA DE LA SUSPENSIÓN DELANTERA FRONT SUSPENSION SYSTEM									
ITEM	CÓDIGO Nº DE PIEZAS CODE	QNT. CT. QTY.	DENOMINAÇÃO / DENOMINACIÓN / DENOMINATION			AM 100	AM 100 CD	AM 150	AM 150 CD
1	4101.084.062.02.7	6	Parafuso Sextavado com	Tornillo Hex. con Brida	M16x1,5x90 Hex. Screw with				
			Flange M16x1,5x90	M16x1,5x90	Flange	X	X	X	X
2	6011.014.042.00.7	8	Coxim Olhal Barra PU	Cojín Ojal Barra PU	PU Bar Hole Cushion	X	X	X	X
3	6011.014.026.00.0	2	Conj. Barra Longitudinal	Conj. Barra Longitudinal	Longitudinal Bar Set	X	X	X	X
4	4103.011.020.01.1	12	Arruela Lisa A17	Arandela Lisa A17	A17 Flat Collar	X	X	X	X
5	4102.014.017.05.7	4	Porca Freno M16x1,5	Tuerca Freno M16x1,5	Brake Nut M16x1,5	X	X	X	X
6	6011.014.012.00.0	2	Arruela Abaulada	Arandela Abaulada	Bulged Collar	X	X	X	X
7	6011.014.041.00.9	4	Coxim Axial Barra PU	Cojín Axial Barra PU	PU Bar Axial Cushion	X	X	X	X
8	6011.014.013.00.8	2	Arruela Plana	Aranduela Plan	Flat Collar	X	X	X	X
9	4102.012.021.06.9	2	Porca Castelo M18x1,5	Tuerca Castelo M18x1,5	M18x1,5 Castle Nut	X	X	X	X
10	4009.013.019.00.2	2	Contrapino 4x36	Contraperno 4x36	4x36 Counterpin	X	X	X	X
11	6011.014.075.00.7	1	Suporte do Amortecedor Esquerdo	Soporte del Amortiguador Izquierdo	Left Bumper Support	X	X	X	X
12	6011.014.074.00.0	1	Suporte do Amortecedor Direito	Soporte del Amortiguador Derecho	Right Bumper Support	X	X	X	X
13	4102.022.039.06.9	4	Porca Freno VM16x1,5	Tuerca Freno VM16x1,5	Freno Nut VM16x1,5	X	X	X	X
14	6011.014.081.00.5	2	Amortecedor Dianteiro	Amortiguador Delantero	Front Bumper			X	X
14	6011.014.082.00.3	2	Amortecedor Dianteiro	Amortiguador Delantero	Front Bumper	X	X		
15	6007.014.047.00.4	2	Parafuso	Tornillo	Screw	X	X	X	X
16	4101.050.060.05.4	2	Parafuso Prisioneiro M16x40	Tornillo Espárrago M16x40	M16x40 Captive Screw	X	X	X	X
17	6011.014.011.00.2	2	Suporte Inferior da Mola Dianteira	Soporte Inferior Resorte Delantero	Front Spring Inferior Support	X	X	X	X
18	6011.014.008.00.8	2	Mola Dianteira	Resorte Delantero	Front Spring	X	X	X	X
19	4101.067.071.05.2	2	Parafuso M12x1,5x45	Tornillo M12x1,5x45	Bolt M12x1,5x45	X	X	X	X
20	4103.012.011.01.9	2	Arruela de Pressão A12	Arandela de Presión A12	A12 Pressure Collar	X	X	X	X
21	6011.014.038.00.5	2	Coxim Batente Dianteiro	Cojín Batiente Delantero	Front Stop Cushion	X	X	X	X
22	6011.014.035.00.1	2	Conj. Guia Superior da Mola	Conj. Guía Superior del Resorte	Front Spring Upper Guide Set	X	X	X	X
			Dianteira	Delantera					
23	4102.011.014.05.7	2	Porca Sextavada M12	Tuerca Hex. M12	Hex. Nut M12	X	X	X	X
24	6011.014.037.00.7	1	Conj. Barra Panhard Dianteira	Conj. Barra Panhard Delantera	Front Panhard Bar Set	X	X	X	X
25	6011.014.043.00.5	4	Coxim Barra Panhard PU	Cojín Barra Panhard PU	PU Panhard Bar Cushion	X	X	X	X
26	6011.014.032.00.8	1	Parafuso Fixação da Panhard	Tornillo Fijación de la Panhard	Panhard Fixation Screw	X	X	X	X

SISTEMA DA SUSPENSÃO DIANTEIRA
SISTEMA DE LA SUSPENSIÓN DELANTERA
FRONT SUSPENSION SYSTEM

ITEM	CÓDIGO Nº DE PIEZAS CODE	QNT. CT. QTY.	DENOMINAÇÃO / DENOMINACIÓN / DENOMINATION			AM 100	AM 100 CD	AM 150	AM 150 CD
27	6011.014.080.00.7	1	Suporte Barra Panhard	Soporte Barra Panhard	Panhard Bar Support	X	X	X	X
28	4101.037.068.05.5	2	Parafuso Sextavado I M6x16	Tornillo Hex. I M6x16	Hex. Bolt I M6x16	X	X	X	X
29	6011.014.079.00.9	2	Trava de Segurança	Traba de Seguridad	Safety Lock	X	X	X	X
30	4101.046.028.02.5	1	Parafuso Sextavado M16x90	Tornillo Hex. M16x90	M16x90 Hex. Screw	X	X	X	X
31	4103.011.011.01.0	2	Arruela Lisa A6,4	Arandela Lisa A6,4	A6,4 Flat Collar	X	X	X	X
32	4103.012.007.01.7	4	Arruela de Pressão A6	Arandela de Presión A6	A6 Pressure Collar	X	X	X	X
33	4101.084.050.02.2	6	Parafuso Sext. Flange	Tornillo Hex. Pletina	M14x1,5x40 Hex. Screw				
			M14x1,5x40	M14x1,5x40	Flange	X	X	X	X
35	4101.038.001.03.0	1	Parafuso Sextavado I M10x45	Tornillo Hex. I M10x45	M10x45 Hex. Screw	X	X	X	X
36	4103.012.010.01.1	1	Arruela de Pressão A10	Arandela de Presión A10	A10 Pressure Collar	X	X	X	X
37	4103.011.011.01.0	1	Arruela Lisa A6,4	Arandela Lisa A6,4	A6,4 Flat Collar	X	X	X	X
38	6011.014.094.00.8	2	Conj. Trava de Segurança	Conj. Traba de Seguridad	Safety Lock Set	X	X	X	X
39	4101.047.068.05.3	2	Parafuso Sext. M6x20	Tornillo Hex. M6x20	M6x20 Hex. Screw	X	X	X	X

CONJ. EIXO TRASEIRO - TRANSMISSÃO TRASEIRA
CONJ. EJE TRASERO - TRANSMISIÓN TRASERA
REAR SHAFT SET - REAR TRANSMISSION

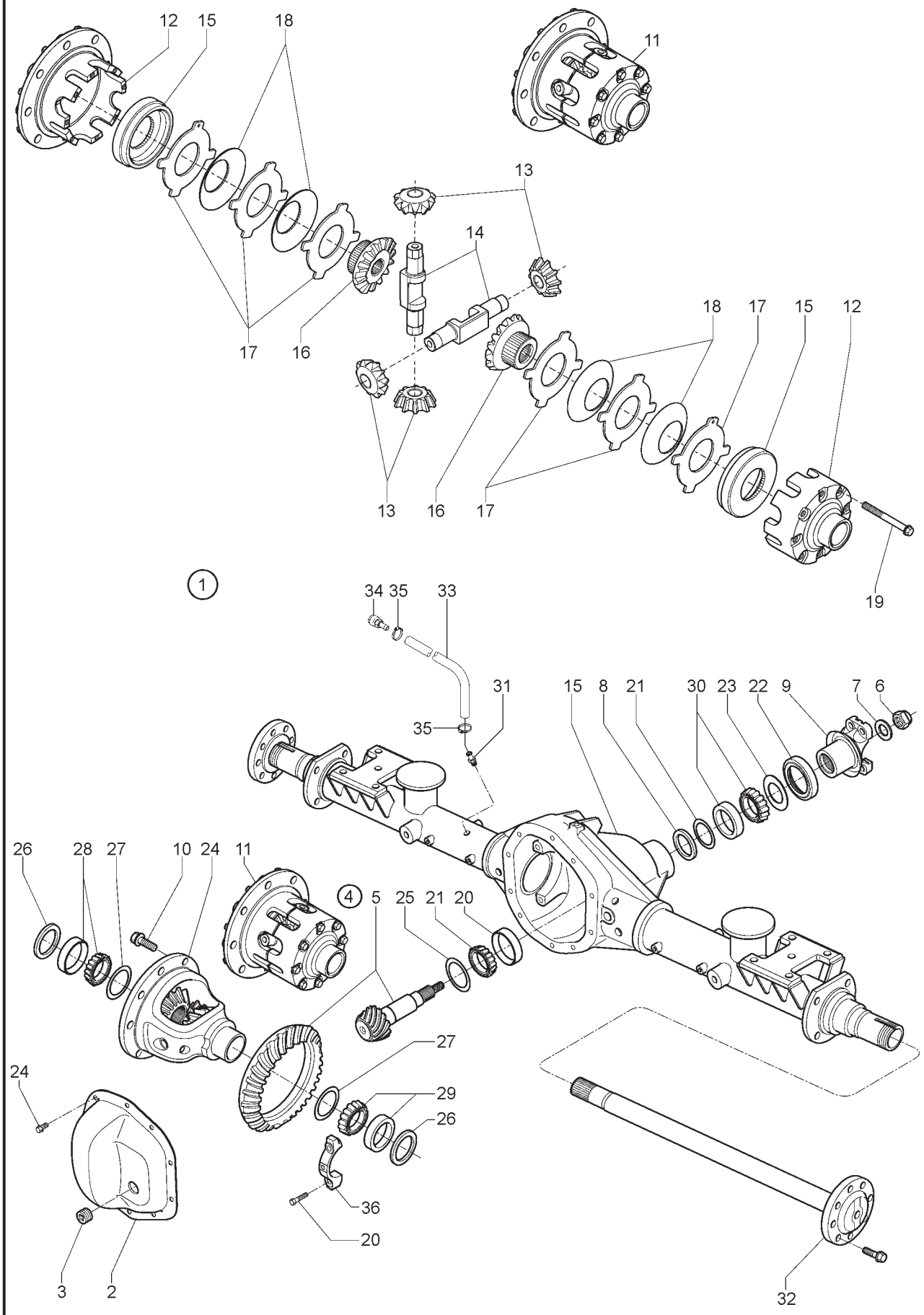

CONJ. EIXO TRASEIRO - TRANSMISSÃO TRASEIRA
CONJ. EJE TRASERO - TRANSMISIÓN TRASERA
REAR SHAFT SET - REAR TRANSMISSION

ITEM	CÓDIGO Nº DE PIEZAS CODE	QNT. CT. QTY.	DENOMINAÇÃO	DENOMINACIÓN	DENOMINATION	AM 100	AM 100 CD	AM 150	AM 150 CD
1	6011.009.059.00.8	1	Conj. Eixo Tração 4,10:1 70/OT	Conj. Eje Tracción 4,10:1 70/OT	Traction Shaft Set 4,10:1 70/OT	X	X		
1	6011.009.058.00.0	1	Conj. Eixo Tração 4,10:1 70/LS	Conj. Eje Tracción 4,10:1 70/LS	Traction Shaft Set 4,10:1 70/LS				
			(OPCIONAL)	**(OPCIONAL)**	**(OPCIONAL)**	X	X		
1	6011.009.057.00.2	1	Conj. Eixo Tração 4,10:1 70/OT	Conj. Eje Tracción 4,10:1 70/OT	Traction Shaft Set 4,10:1 70/OT			X	X
1	6011.009.049.00.9	1	Conj. Eixo Tração 4,10:1 70/LS	Conj. Eje Tracción 4,10:1 70/LS	Traction Shaft Set 4,10:1 70/LS				
			(OPCIONAL)	**(OPCIONAL)**	**(OPCIONAL)**			X	X
2	6011.009.064.00.8	1	Tampa Carcaça	Tapa Carcaza	Frame Lid	X	X	X	X
3	6011.009.030.00.9	1	Bujão Tampa	Tapón Tapa	Lid Plug	X	X	X	X
4	6011.009.076.00.2	1	Kit Coroa e Pinhão 4,10:1	Kit Corona y Piñon 4,10:1	4,10:1 Crown and Pinion Kit				
			(Inclui Itens 5 ao 8)	(Inclui Itenes 5 al 8)	(Include Items 5 to 8)	X	X	X	X
5	6011.009.065.00.5	1	Conj. Coroa e Pinhão 4,10:1	Conj. Corona y Piñon 4,10:1	4,10:1 Crown and Pinion Set	X	X	X	X
6	6011.009.066.00.3	1	Porca do Pinhão	Tuerca del Piñon	Pinion Nut	X	X	X	X
7	6011.009.067.00.1	1	Arruela do Pinhão	Arandela del Piñon	Pinion Collar	X	X	X	X
8	6011.009.068.00.9	1	Anel Espaçador do Pinhão	Anillo Espaciador del Piñon	Pinion Spacer Ring	X	X	X	X
9	6011.009.069.00.7	1	Conj. Terminal do Acoplamento	Conj. Terminal de Acoplamiento	Coupling Terminal Set	X	X	X	X
10	6011.009.070.00.5	12	Parafuso Coroa	Tornillo Corona	Crown Screw	X	X	X	X
11	6011.009.071.00.3	1	Conj. Caixa do Diferencial - LS	Conj. Caja del Diferencial - LS	Differential Box Set - Left Side				
			(Inclui Itens 12 e 19)	(Inclui Itenes 12 y 19)	(Include Items 12 and 19)	X	X	X	X
12	6011.009.087.00.9	1	Caixa do Diferencial - LS	Caja del Diferencial - LS	Differential Box - Left Side	X	X	X	X
13	6011.009.088.00.7	2	Engrenagem Satélite	Engranaje Sátelite	Satellite Gear	X	X	X	X
14	6011.009.089.00.5	1	Eixo Satélite	Eje Sátelite	Satellite Axle	X	X	X	X
15	6011.009.090.00.3	2	Anel Planetária	Anillo Planetaria	Planetary Ring	X	X	X	X
16	6011.009.091.00.1	2	Engrenagem Planetária	Engranaje Planetaria	Planetary Gear	X	X	X	X
17	6011.009.092.00.9	4	Disco de Fricção	Disco de Fricción	Friction Disc	X	X	X	X
18	6011.009.093.00.7	2	Prato	Plato	Plate	X	X	X	X
18	6011.009.094.00.5	2	Prato	Plato	Plate	X	X	X	X
19	6011.009.095.00.2	8	Parafuso Caixa do Diferencial	Tornillo Caja del Diferencial	Differential Box Screw	X	X	X	X
20	8014.104.116.00.2	4	Parafuso do Mancal	Tornillo del Cojinetel	Bearing Screw	X	X	X	X
21	6011.009.075.00.4	1	Kit Calços Rol. Diant. Pinhão	Kit Calzos Rodam. Delant. Piñón	Pinion Front Bearing Wedges Kit				
			(inclui itens 21.1 ao 21.10)	(inclui itenes 21.1 al 21.10)	(include itenes 21.1 to 21.10)	X	X	X	X
21.1	6011.009.083.00.8	1	Calço de Ajuste 0,36mm	Calzo Ajuste 0,36mm	0,36mm Adjusting Wedge	X	X	X	X
21.2	6011.009.083.01.6	1	Calço de Ajuste 0,41mm	Calzo Ajuste 0,41mm	0,41mm Adjusting Wedge	X	X	X	X
21.3	6011.009.083.02.4	1	Calço de Ajuste 0,46mm	Calzo Ajuste 0,46mm	0,46mm Adjusting Wedge	X	X	X	X
21.4	6011.009.083.03.2	1	Calço de Ajuste 0,51mm	Calzo Ajuste 0,51mm	0,51mm Adjusting Wedge	X	X	X	X
21.5	6011.009.083.04.0	1	Calço de Ajuste 0,56mm	Calzo Ajuste 0,56mm	0,56mm Adjusting Wedge	X	X	X	X
21.6	6011.009.083.05.7	1	Calço de Ajuste 0,76mm	Calzo Ajuste 0,76mm	0,76mm Adjusting Wedge	X	X	X	X
21.7	6011.009.083.06.5	1	Calço de Ajuste 0,38mm	Calzo Ajuste 0,38mm	0,38mm Adjusting Wedge	X	X	X	X
21.8	6011.009.083.07.3	1	Calço de Ajuste 0,53mm	Calzo Ajuste 0,53mm	0,53mm Adjusting Wedge	X	X	X	X
21.9	6011.009.083.08.1	1	Calço de Ajuste 0,58mm	Calzo Ajuste 0,58mm	0,58mm Adjusting Wedge	X	X	X	X
21.10	6011.009.083.09.9	1	Calço de Ajuste 0,25mm	Calzo Ajuste 0,25mm	0,25mm Adjusting Wedge	X	X	X	X
22	6011.009.080.00.4	1	Retentor do Pinhão	Retén del Piñón	Pinion Retainer	X	X	X	X
23	6011.009.081.00.2	1	Arruela de Encosto	Arandela de Apoyo	Stop Collar	X	X	X	X
24	6011.009.082.00.0	10	Parafuso da Tampa	Tornillo de la Tapa	Lid Screw	X	X	X	X
25	6011.009.077.00.0	1	Kit Calços Rol. Tras. Pinhão	Kit Calzos Rodam. Tras. Piñón	Pinion Rear Bearing Wedges Kit				
			(inclui itens 25.1 ao 21.6)	(inclui itenes 25.1 al 25.6)	(include itenes 25.1 to 25.6)	X	X	X	X
25.1	6011.009.084.00.6	1	Calço de Ajuste 1,45mm	Calzo Ajuste 1,45mm	1,45mm Adjusting Wedge	X	X	X	X
25.2	6011.009.084.01.4	1	Calço de Ajuste 1,47mm	Calzo Ajuste 1,47mm	1,47mm Adjusting Wedge	X	X	X	X
25.3	6011.009.084.02.2	1	Calço de Ajuste 1,50mm	Calzo Ajuste 1,50mm	1,50mm Adjusting Wedge	X	X	X	X
25.4	6011.009.084.03.0	1	Calço de Ajuste 1,52mm	Calzo Ajuste 1,52mm	1,52mm Adjusting Wedge	X	X	X	X
25.5	6011.009.084.04,8	1	Calço de Ajuste 1,55mm	Calzo Ajuste 1,55mm	1,55mm Adjusting Wedge	X	X	X	X
25.6	6011.009.084.05.5	1	Calço de Ajuste 1,57mm	Calzo Ajuste 1,57mm	1,57mm Adjusting Wedge	X	X	X	X
26	6011.009.078.00.8	1	Kit Calços Rolamento Caixa	Kit Calzos Rodamiento Caja	Differential Box Bearing Wedges				
			Diferencial (inclui itens 26.1 ao	Diferencial (inclui itenes 26.1 al	Kit (include items 26.1 to				
			26.6)	26.6)	26.6)	X	X	X	X
26.1	6011.009.085.00.3	1	Calço de Ajuste 3,05mm	Calzo Ajuste 3,05mm	3,05mm Adjusting Wedge	X	X	X	X
26.2	6011.009.085.01.1	1	Calço de Ajuste 3,18mm	Calzo Ajuste 3,18mm	3,18mm Adjusting Wedge	X	X	X	X
26.3	6011.009.085.02.9	1	Calço de Ajuste 3,30mm	Calzo Ajuste 3,30mm	3,30mm Adjusting Wedge	X	X	X	X
26.4	6011.009.085.03.7	1	Calço de Ajuste 3,43mm	Calzo Ajuste 3,43mm	3,43mm Adjusting Wedge	X	X	X	X
26.5	6011.009.085.04.5	1	Calço de Ajuste 3,56mm	Calzo Ajuste 3,56mm	3,56mm Adjusting Wedge	X	X	X	X
26.6	6011.009.085.05.2	1	Calço de Ajuste 3,68mm	Calzo Ajuste 3,68mm	3,68mm Adjusting Wedge	X	X	X	X

CONJ. EIXO TRASEIRO - TRANSMISSÃO TRASEIRA
CONJ. EJE TRASERO - TRANSMISIÓN TRASERA
REAR SHAFT SET - REAR TRANSMISSION

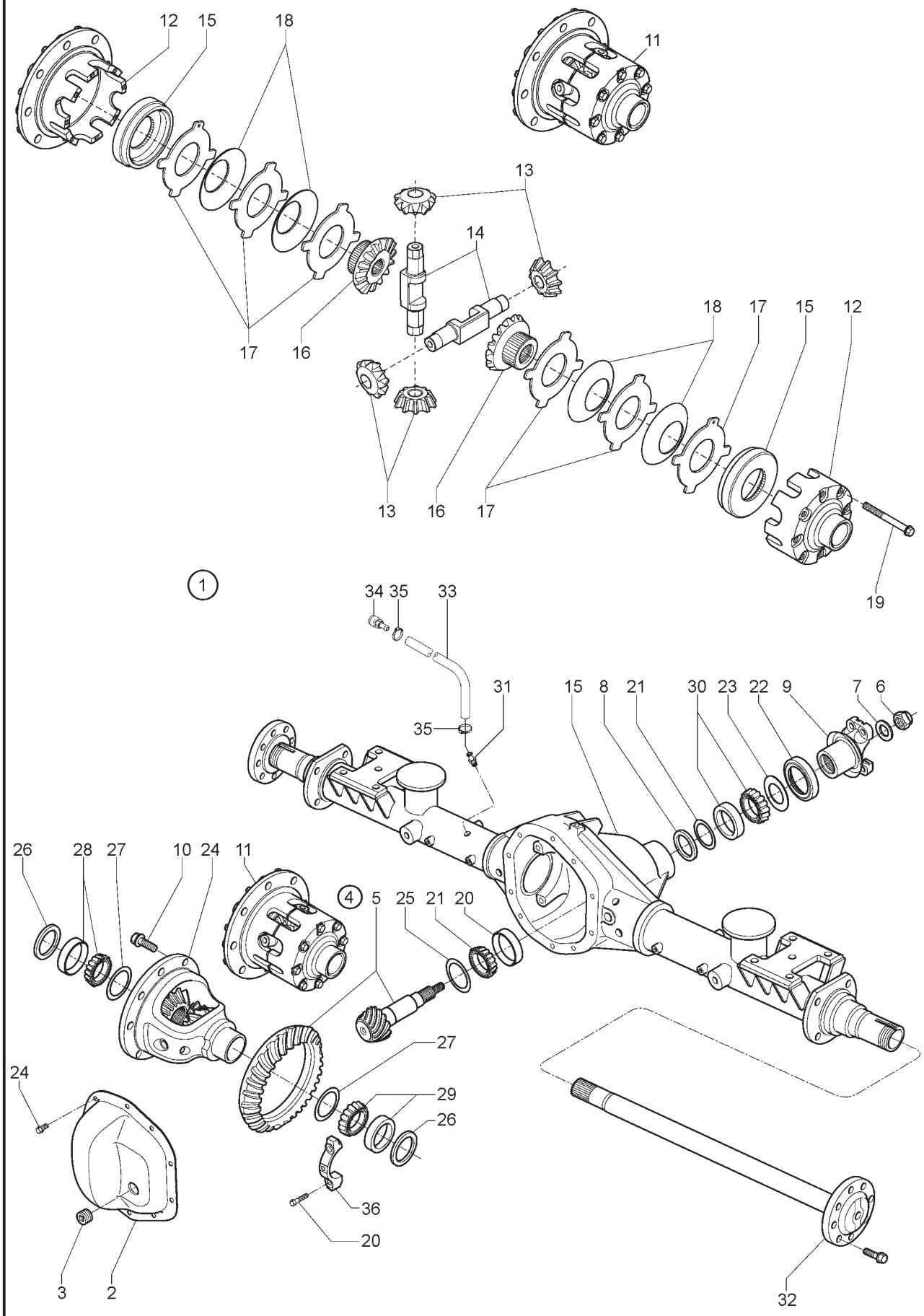

CONJ. EIXO TRASEIRO - TRANSMISSÃO TRASEIRA
CONJ. EJE TRASERO - TRANSMISIÓN TRASERA
REAR SHAFT SET - REAR TRANSMISSION

ITEM	CÓDIGO Nº DE PIEZAS CODE	QNT. CT. QTY.	DENOMINAÇÃO / DENOMINACIÓN / DENOMINATION			AM 100	AM 100 CD	AM 150	AM 150 CD
27	6011.009.079.00.6	1	Kit Calços Rol. Caixa Difer.	Kit Calzos Rodam. Caja Difer.	Difer. Box Bearing Wedges Kit				
			(inclui itens 27.1 ao 27.5)	(inclui itenes 27.1 al 27.5)	(include itenes 27.1 to 27.5)	X	X	X	X
27.1	6011.009.086.00.1	1	Calço de Ajuste 0,76mm	Calzo Ajuste 0,76mm	0,76mm Adjusting Wedge	X	X	X	X
27.2	6011.009.086.01.9	1	Calço de Ajuste 0,81mm	Calzo Ajuste 0,81mm	0,81mm Adjusting Wedge	X	X	X	X
27.3	6011.009.086.02.7	1	Calço de Ajuste 0,84mm	Calzo Ajuste 0,84mm	0,84mm Adjusting Wedge	X	X	X	X
27.4	6011.009.086.03.5	1	Calço de Ajuste 0,89mm	Calzo Ajuste 0,89mm	0,89mm Adjusting Wedge	X	X	X	X
27.5	6011.009.086.04.3	1	Calço de Ajuste 0,91mm	Calzo Ajuste 0,91mm	0,91mm Adjusting Wedge	X	X	X	X
28	4001.035.076.00.3	1	Rolamento TIMK HM88542/HM88510	Rodamiento TIMK HM88542/HM88510	TIMK HM88542/HM88510 Bearing	X	X	X	X
29	4001.035.075.00.5	1	Rolamento TIMKEN 387A/382S	Rodamiento TIMKEN 387A/382S	TIMKEN 387A/382S Bearing	X	X	X	X
30	4001.035.074.00.8	1	Rolamento - HM803110/HM803146	Rodamiento - HM803110/HM803146	Bearing - HM803110/HM803146	X	X	X	X
31	6011.009.037.00.4	1	Bujão de Respiro	Tapón del Respiradero	Breath Plug	X	X	X	X
32	6011.009.073.00.4	2	Semi-eixo	Semi-Eje	Rear Axle Shaft	X	X		
32	6011.009.074.00.7	2	Semi-eixo	Semi-Eje	Rear Axle Shaft			X	X
33	1020.100.003.00.0	0,76m	Mangueira D14,4x7,93mm	Manguera D14,4x7,93mm	Hose D14,4x7,93mm	X	X	X	X
34	8002.104.127.01.2	1	Respiro - Tampa da Caixa	Respiradero - Tapa de la Caja	Breath - Box Lid	X	X	X	X
35	7006.011.041.00.1	2	Conj. Abraçadeira	Conj. Abrazadera	Clamp Set	X	X	X	X
36	6011.009.105.00.9	2	Capa do Mancal	Capa del Cojinete	Bearing Cap	X	X	X	X
-	6011.009.096.00.0	1	Kit Reparo da Caixa Diferen.	Kit Reparación de la Caja Difer.	Differential Box Repair Kit - Left				
			LS (Inclui Itens 13 ao 18)	LS (Inclui Itenes 13 al 18)	Side (Include Items 13 to 18)	X	X	X	X

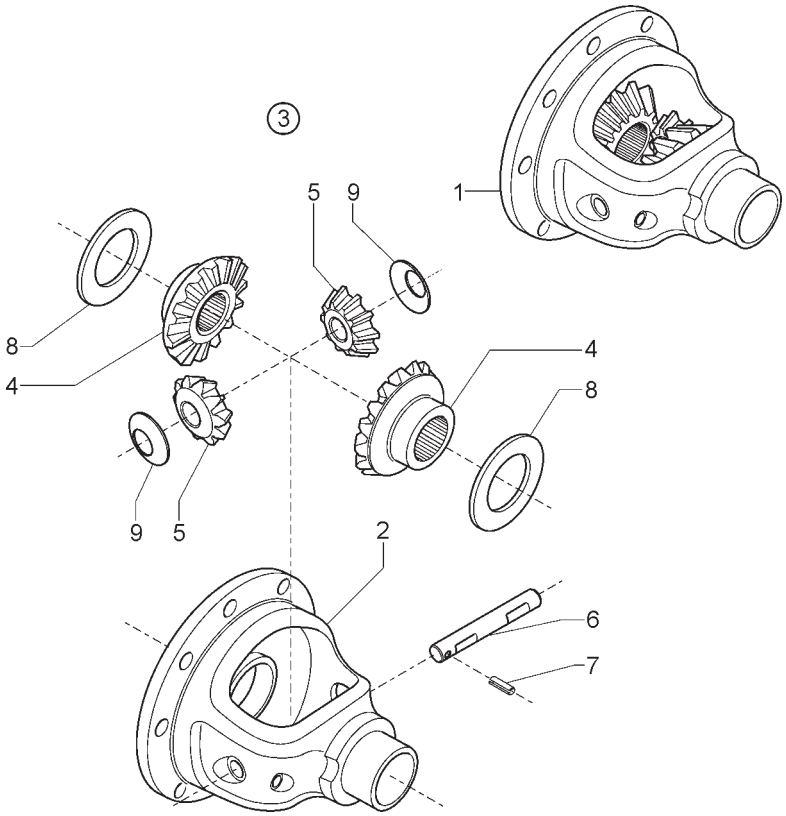

ITEM	CÓDIGO Nº DE PIEZAS CODE	QNT. CT. QTY.	DENOMINAÇÃO / DENOMINACIÓN / DENOMINATION			AM 100	AM 100 CD	AM 150	AM 150 CD
			SISTEMA DA CAIXA DO DIFERENCIAL SISTEMA DE LA CAJA DEL DIFERENCIAL DIFFERENTIAL BOX SYSTEM						
1	6011.009.072.00.1	1	Conj. Caixa do Diferencial OT	Conj. Caja del Diferencial OT	OT Differential Box Set (include				
			(inclui itens 2 ao 9)**(OPCIONAL)**	(inclui itenes 2 al 9)**(OPCIONAL)**	items 2 to 9)**(OPCIONAL)**	X	X	X	X
2	6011.009.098.00.6	1	Caixa do Diferencial OT	Caja del Diferencial OT	OT Differential Box	X	X	X	X
3	6011.009.097.00.8	1	Kit Reparo Caixa do Diferencial	Kit Reparación de la Caja	Differential Box Repair Kit	X	X	X	X
4	6011.009.099.00.4	2	Engrenagem Planetária	Engranaje Planetaria	Planetary Gear	X	X	X	X
5	6011.009.100.00.0	2	Engrenagem Satélite	Engranaje Sátelite	Satellite Gear	X	X	X	X
6	6011.009.101.00.8	1	Eixo dos Satélite	Eje de los Sátelite	Satellite Axle	X	X	X	X
7	6011.009.102.00.6	1	Pino Trava	Perno Traba	Lock-pin	X	X	X	X
8	6011.009.103.00.4	2	Arruela Planetária	Arandela Planetaria	Planetary Collar	X	X	X	X
9	6011.104.104.00.2	2	Arruela Satélite	Arandela Sátelite	Satellite Collar	X	X	X	X

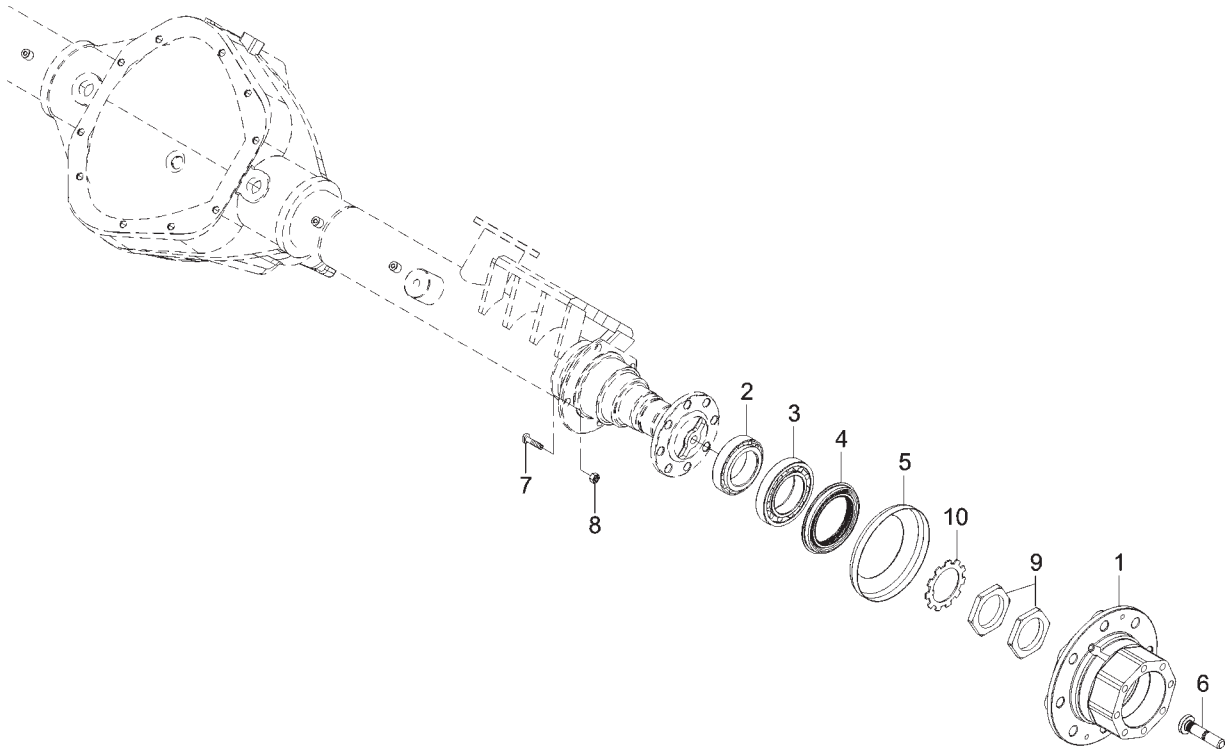

ITEM	CÓDIGO Nº DE PIEZAS CODE	QNT. CT. QTY.	DENOMINAÇÃO / DENOMINACIÓN / DENOMINATION			AM 100	AM 100 CD	AM 150	AM 150 CD
			SISTEMA DO CUBO DE RODA TRASEIRO SISTEMA DEL CUBO DE RUEDA TRASERO REAR WHEEL HUB SYSTEM						
1	6011.009.045.00.7	2	Cubo de Roda Traseiro	Cubo de Rueda Trasero	Rear Wheel Hub	X	X	X	X
2	4001.035.072.00.2	1	Rolamento	Rodamiento	Bearing	X	X	X	X
3	4001.035.077.00.1	1	Rolamento	Rodamiento	Bearing	X	X	X	X
4	6011.009.046.00.5	1	Retentor da Roda	Retén de la Rueda	Wheel Seal	X	X	X	X
5	6011.009.047.00.3	1	Defletor de Graxa	Deflector de Grasa	Grease Deflector	X	X	X	X
6	6011.009.048.00.1	8	Parafuso Roda Traseiro	Tornillo Rueda Trasero	Rear Wheel Screw	X	X	X	X
7	6011.009.052.00.3	8	Parafuso Freio Roda Traseiro	Tornillo Freno Rueda Trasero	Rear Wheel Brake Screw	X	X	X	X
8	6003.009.017.00.3	8	Porca Freno 7/16”	Tuerca Freno 7/16”	Brake Nut 7/16”	X	X	X	X
9	6003.009.030.00.6	4	Porca Fixação Rolamento Cônico	Tuerca Fijación Rodamiento Conico	Cone Bearing Fixer Nut	X	X	X	X
10	6003.009.063.00.0	2	Arruela Trava	Arandela Traba	Lock Collar	X	X	X	X

SISTEMA DA SUSPENSÃO TRASEIRA
SISTEMA DE LA SUSPENSIÓN TRASERA
REAR SUSPENSION SYSTEM

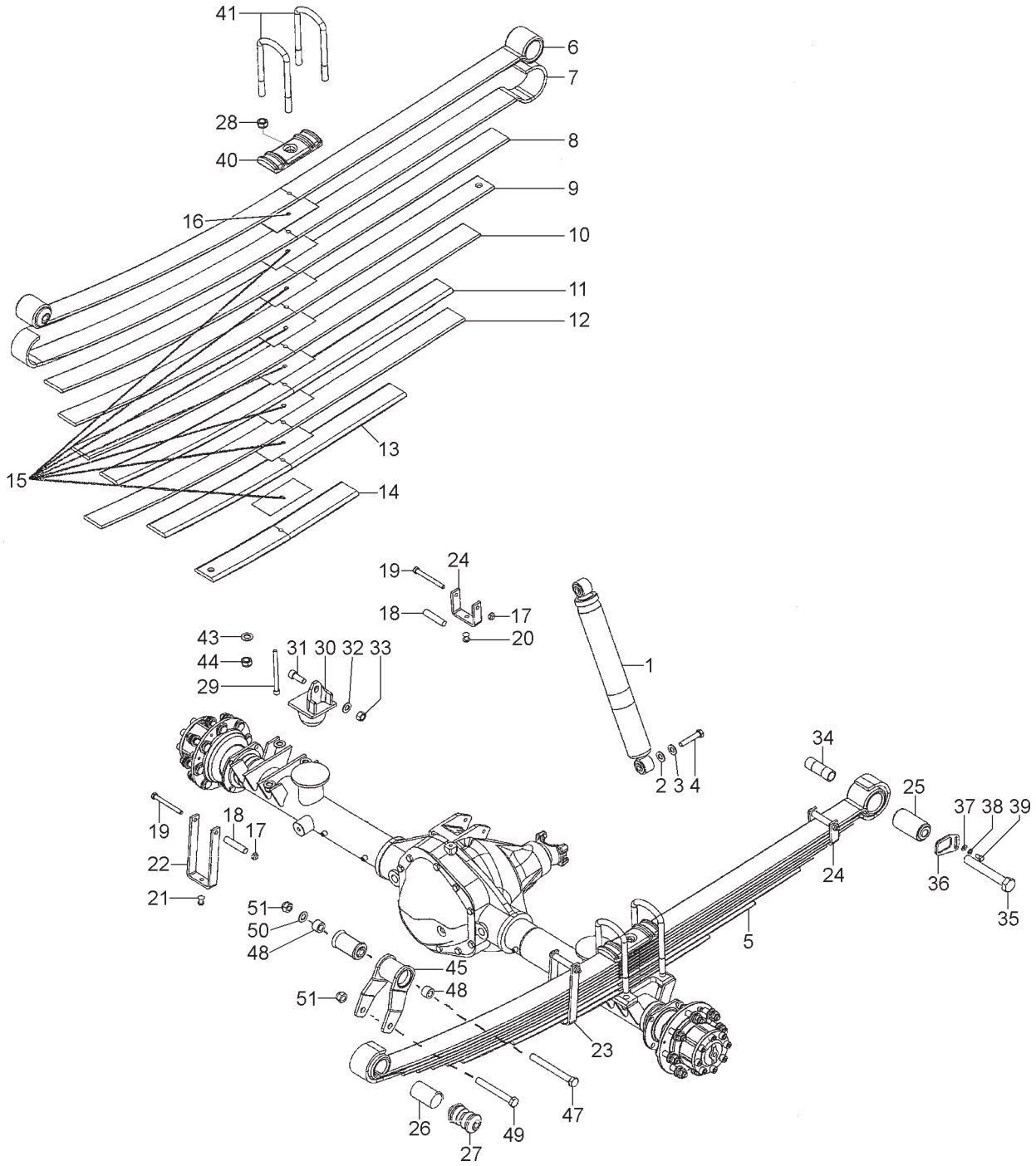

SISTEMA DA SUSPENSÃO TRASEIRA
SISTEMA DE LA SUSPENSIÓN TRASERA
REAR SUSPENSION SYSTEM

ITEM	CÓDIGO Nº DE PIEZAS CODE	QNT. CT. QTY.	DENOMINAÇÃO / DENOMINACIÓN / DENOMINATION			AM 100	AM 100 CD	AM 150	AM 150 CD
1	6011.014.045.00.0	2	Amortecedor Traseiro	Amortiguador Trasero	Bumper Rear			X	X
2	6001.014.031.00.1	4	Arruela do Amortecedor	Arandela del Amortiguador	Bumper Collar			X	X
3	4103.012.011.01.9	4	Arruela de Pressão A12	Arandela de Presión A12	A12 Pressure Collar			X	X
4	4101.045.081.05.8	4	Parafuso Sext. M12x65	Tornillo Hex. M12x65	M12x65 Hex. Screw			X	X
5	6011.014.050.00.0	2	Cj. Feixe de Molas Traseiro	Cj. Feje del Resortes Trasero	Rear Spring Set (include items				
			(inclui itens 6 ao 29)	(inclui itenes 6 al 29)	6 to 29)			X	X
6	6011.014.065.00.8	1	Lâmina - 01	Lâmina - 01	01 Blade			X	X
7	6011.014.066.00.6	1	Lâmina - 02	Lâmina - 02	02 Blade			X	X
8	6011.014.067.00.4	1	Lâmina - 03	Lâmina - 03	03 Blade			X	X
9	6011.014.068.00.2	1	Lâmina - 04	Lâmina - 04	04 Blade			X	X
10	6011.014.069.00.0	1	Lâmina - 05	Lâmina - 05	05 Blade			X	X
11	6011.014.070.00.6	1	Lâmina - 06	Lâmina - 06	06 Blade			X	X
12	6011.014.071.00.6	1	Lâmina - A1	Lâmina - A1	A1 Blade			X	X
13	6011.014.072.00.4	1	Lâmina - A2	Lâmina - A2	A2 Blade			X	X
14	6011.014.073.00.2	1	Lâmina - A3	Lâmina - A3	A3 Blade			X	X
15	6011.014.055.00.9	7	Separador 150x70x1	Espaciador 150x70x1	Spacer 150x70x1			X	X
16	6011.014.064.00.1	1	Separador 150x70x3	Espaciador 150x70x3	Spacer 150x70x3			X	X
17	6011.014.063.00.3	3	Porca M10x1,5	Tuerca M10x1,5	Nut M10x1,5			X	X
18	6011.014.062.00.5	3	Tubo 5/8”x1,21x72	Tubo 5/8”x1,21x72	5/8”x1,21x72 Pipe			X	X
19	6011.014.061.00.7	3	Parafuso M10x1,5x100	Tornillo M10x1,5x100	M10x1,5x100 Screw			X	X
20	6011.014.060.00.9	1	Rebite ø10x22	Remache ø10x22	ø10x22 Rivet			X	X
21	6011.014.059.00.1	2	Rebite ø10x25	Remache ø10x25	ø10x25 Rivet			X	X
22	6011.014.058.00.3	1	Abraçadeira 1”x1/4”x440	Abrazadera 1”x1/4”x440	1”x1/4”x440 Clamp			X	X
23	6011.014.109.00.4	1	Abraçadeira 1”x1/4”x355	Abrazadera 1”x1/4”x355	1”x1/4”x355 Clamp			X	X
24	6011.014.057.00.5	1	Abraçadeira 1”x1/4”x210	Abrazadera 1”x1/4”x210	1”x1/4”x210 Clamp			X	X
25	6011.014.056.00.7	1	Bucha ø54,7xø30x86	Buje ø54,7xø30x86	ø54,7xø30x86 Bushing			X	X
26	6007.014.028.00.4	1	Bucha Metálica - NHK	Buje Metalica - NHK	Metal Bushing - NHK			X	X
27	6011.014.054.00.2	1	Bucha ø54xø13,3x91,3	Buje ø54xø13,3x91,3	ø54xø13,3x91,3 Bushing			X	X
28	6011.014.053.00.4	3	Porca M10x1,5	Tuerca M10x1,5	Nut M10x1,5			X	X
29	6011.014.052.00.6	1	Espigão M10x1,5x130	Espigón M10x1,5x130	M10x1,5x130 Dowel			X	X
30	6011.014.044.00.3	2	Batente do Eixo	Batiente del Eje	Axle Bumper			X	X
31	4101.038.022.03.6	2	Parafuso Sext. M10x30	Tornillo Hex. M10x30	M10x30 Hex. Screw			X	X
32	4103.011.019.01.3	2	Arruela Lisa A15	Arandela Lisa A15	A15 Flat Collar			X	X
33	4102.014.019.05.3	2	Porca Freno M14	Tuerca Freno M14	M14 Lock Nut			X	X
34	6011.014.051.00.8	2	Bucha Dianteira Mola Traseira	Buje Delantera Resorte Trasero	Rear Spring Front Bushing			X	X
35	4101.046.093.06.0	2	Parafuso Sext. M22x130	Tornillo Hex. M22x130	M22x130 Hex. Screw			X	X
36	6011.009.041.00.6	2	Trava Parafuso Mola Traseira	Traba Tornillo Resorte Trasero	Rear Spring Screw Lock			X	X
37	4103.011.013.01.6	2	Arruela Lisa A8,4	Arandela Lisa A8,4	A8,4 Flat Collar			X	X
38	4103.012.009.01.3	2	Arruela de Pressão A8	Arandela de Presión A8	A8 Pressure Collar			X	X
39	4101.047.086.05.5	2	Parafuso Sext. M8x16	Tornillo Hex. M8x16	M8x16 Hex. Screw			X	X
40	6007.014.073.00.0	2	Base - Apoio do Grampo	Base - Apoyo del Pasador	Base - Clamp Support			X	X
41	6011.009.039.00.5	4	Grampo Mola Traseiro	Pasador Resorte Trasero	Rear Spring Clamp			X	X
43	4103.011.020.01.1	8	Arruela Lisa A17	Arandela Lisa A17	A17 Flat Collar			X	X
44	4102.022.039.06.9	16	Porca Freno VM16x1,5	Tuerca Freno VM16x1,5	VM16x1,5 Lock Nut			X	X
45	6011.014.100.00.3	2	Conj. Jumelo Traseiro Completo	Conj. Patin Trasero Completo	Entire Rear Skid Set			X	X
46	6007.014.042.00.5	2	Bucha - Jumelo Traseiro	Buje - Patin Trasero	Bushing - Rear Skid			X	X
47	4101.046.036.06.4	2	Parafuso Sext. M16x150	Tornillo Hex. M16x150	M16x150 Hex. Screw			X	X
48	6011.009.040.00.8	4	Espaçador Jumelo Traseiro	Espaciador Patin Trasero	Rear Skid Spacer			X	X
49	6007.014.043.00.3	2	Parafuso Menor Fixação Mola	Tornillo Menor Fijación Resorte	Spring Fixer Smaller Screw			X	X
50	4103.011.020.01.1	2	Arruela Lisa A17	Arandela Lisa A17	A17 Flat Collar			X	X
51	4102.014.023.05.5	4	Porca Freno M16	Tuerca Freno M16	M16 Freno Nut			X	X

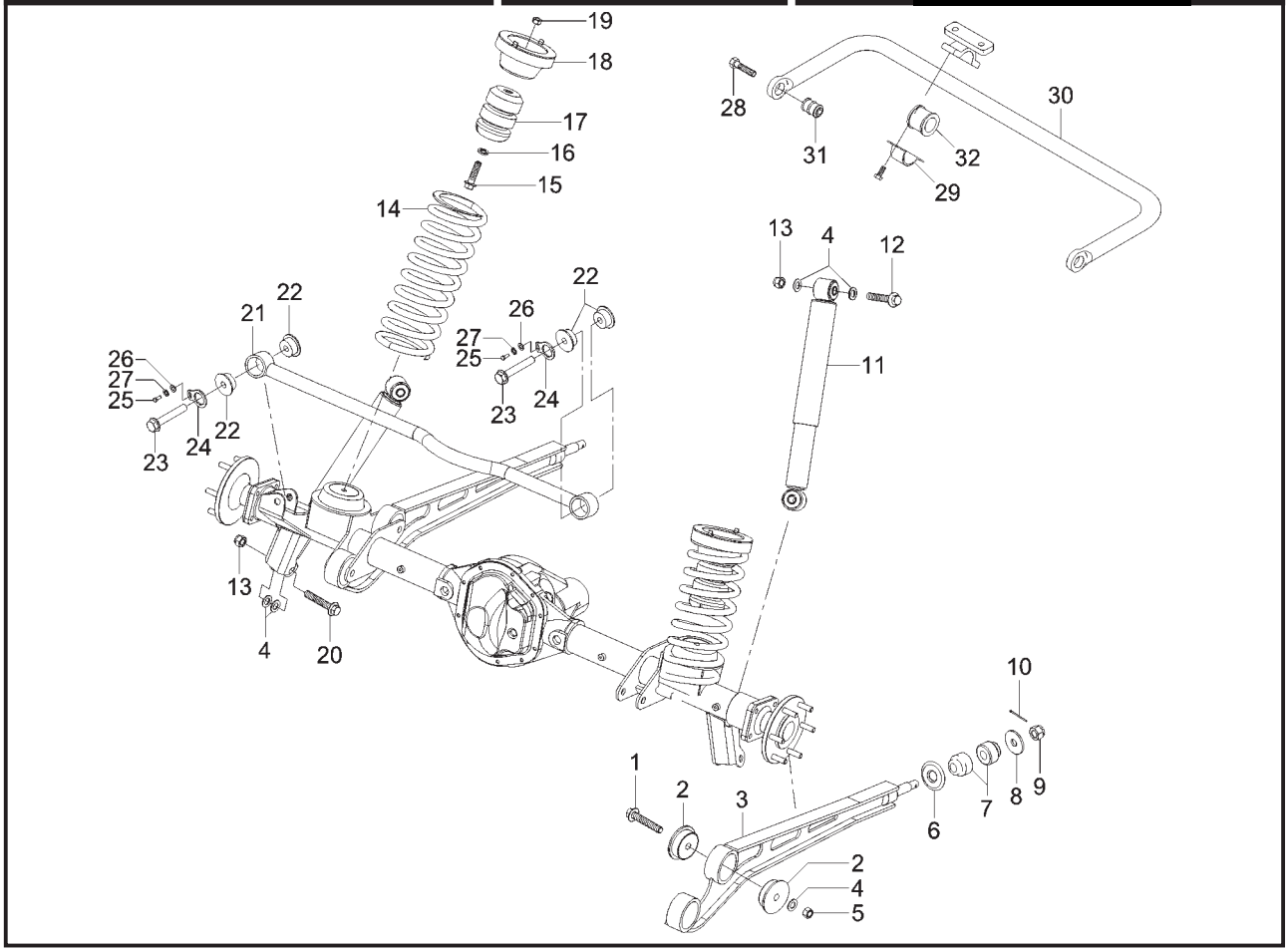

ITEM	CÓDIGO Nº DE PIEZAS CODE	QNT. CT. QTY.	DENOMINAÇÃO / DENOMINACIÓN / DENOMINATION			AM 100	AM 100 CD	AM 150	AM 150 CD
			SISTEMA DA SUSPENSÃO TRASEIRA SISTEMA DE LA SUSPENSIÓN TRASERA REAR SUSPENSION SYSTEM						
1	4101.084.062.02.7	6	Parafuso Sextavado Flange	Tornillo Hex. Pletina M16x1,5x90	M16x1,5x90 Hex. Screw Flange	X	X		
			M16x1,5x90						
2	6011.014.042.00.7	8	Coxim Olhal Barra PU	Cojín Ojal Barra PU	PU Bar Hole Cushion	X	X		
3	6011.014.088.00.0	2	Conj. Barra Longitudinal Direita	Conj. Barra Longitudinal Derecha	Right Longitudinal Bar Set	X	X		
3	6011.014.089.00.8	2	Conj. Barra Longitudinal Esquerda	Conj. Barra Longitudinal Izquierda	Left Longitudinal Bar Set	X	X		
4	4103.011.020.01.1	12	Arruela Lisa A17	Arandela Lisa A17	A17 Flat Collar	X	X		
5	4102.014.017.05.7	4	Porca Freno M16x1,5	Tuerca Freno M16x1,5	Freno Nut M16x1,5	X	X		
6	6011.014.012.00.0	2	Arruela Abaulada	Arandela Abaulada	Bulged Collar	X	X		
7	6011.014.041.00.9	4	Coxim Axial Barra PU	Cojín Axial Barra PU	PU Bar Axial Cushion	X	X		
8	6011.014.013.00.8	2	Arruela Plana	Aranduela Plan	Flat Collar	X	X		
9	4102.012.021.06.9	2	Porca Castelo M18x1,5	Tuerca Castelo M18x1,5	M18x1,5 Castle Nut	X	X		
10	4009.013.019.00.2	2	Contrapino 4x36	Contraperno 4x36	4x36 Counterpin	X	X		
11	6011.014.083.00.1	2	Amortecedor Traseiro	Amortiguador Trasero	Rear Bumper	X	X		
12	6007.014.047.00.4	2	Parafuso	Tornillo	Screw	X	X		
13	4102.022.039.06.9	6	Porca Freno VM16x1,5	Tuerca Freno VM16x1,5	Freno Nut VM16x1,5	X	X		
14	6011.014.115.00.1	2	Mola Traseira	Resorte Trasero	Rear Spring	X	X		
15	4101.067.071.05.2	2	Parafuso M12x1,5x45	Tornillo M12x1,5x45	M12x1,5x45 Screw	X	X		
16	4103.012.011.01.9	2	Arruela de Pressão A12	Arandela de Presión A12	A12 Pressure Collar	X	X		
17	6011.014.031.00.0	2	Coxim Batente Traseiro	Cojín Batiente Trasero	Rear Bumper Cushion	X	X		
18	6011.014.017.00.9	2	Cj. Guia Superior Mola Traseira	Cj. Guía Superior Resorte Trasera	Rear Spring Upper Guide Set	X	X		
19	4102.011.014.05.7	2	Porca Sextavada M12	Tuerca Hex. M12	Hex. Nut M12	X	X		
20	4101.084.059.02.3	2	Parafuso Sextavado	Tornillo Hex.	Hex. Screw	X	X		
21	6011.014.111.00.0	1	Conj. Barra Panhard Traseira	Conj. Barra Panhard Trasera	Rear Panhard Bar Set	X	X		
22	6011.014.043.00.5	4	Coxim da Barra Panhard PU	Cojín de la Barra Panhard PU	Panhard Bar Pad PU	X	X		
23	6011.014.032.00.8	2	Parafuso Fixação da Panhard	Tornillo Fijación de la Panhard	Panhard Fixation Screw	X	X		
24	6011.014.079.00.9	2	Trava de Segurança	Traba de Seguridad	Safety Lock	X	X		
25	4101.037.068.05.5	2	Parafuso Sextavado I M6x16	Tornillo Hex. I M6x16	M6x16 Hex. Screw	X	X		
26	4103.011.011.01.0	2	Arruela Lisa A6,4	Arandela Lisa A6,4	A6,4 Flat Collar	X	X		
27	4103.012.007.01.7	2	Arruela de Pressão A6	Arandela de Presión A6	A6 Pressure Collar	X	X		

SISTEMA DA SUSPENSÃO TRASEIRA
SISTEMA DE LA SUSPENSIÓN TRASERA
REAR SUSPENSION SYSTEM

ITEM	CÓDIGO Nº DE PIEZAS CODE	QNT. CT. QTY.	DENOMINAÇÃO / DENOMINACIÓN / DENOMINATION			AM 100	AM 100 CD	AM 150	AM 150 CD
28	6011.014.092.00.2	2	Parafuso Barra Estabilizadora	Tornillo Barra Estabilizadora	Stabilizer Bar Screw	X	X		
29	6006.014.068.00.2	2	Abraçadeira Bucha Barra	Abrazadera Buje Barra	Bar Bushing Clamp	X	X		
30	6008.014.725.00.3	1	Conj. Barra Estabilizadora	Conj. Barra Estabilizadora	Stabilizer Bar Set	X	X		
31	6007.014.008.00.6	2	Bucha Barra Estabilizadora Diant.	Buje Barra Estabilizadora Delant.	Front Stabilizer Bar Bushing	X	X		
32	6006.014.059.00.1	2	Bucha	Buje	Bushing	X	X		

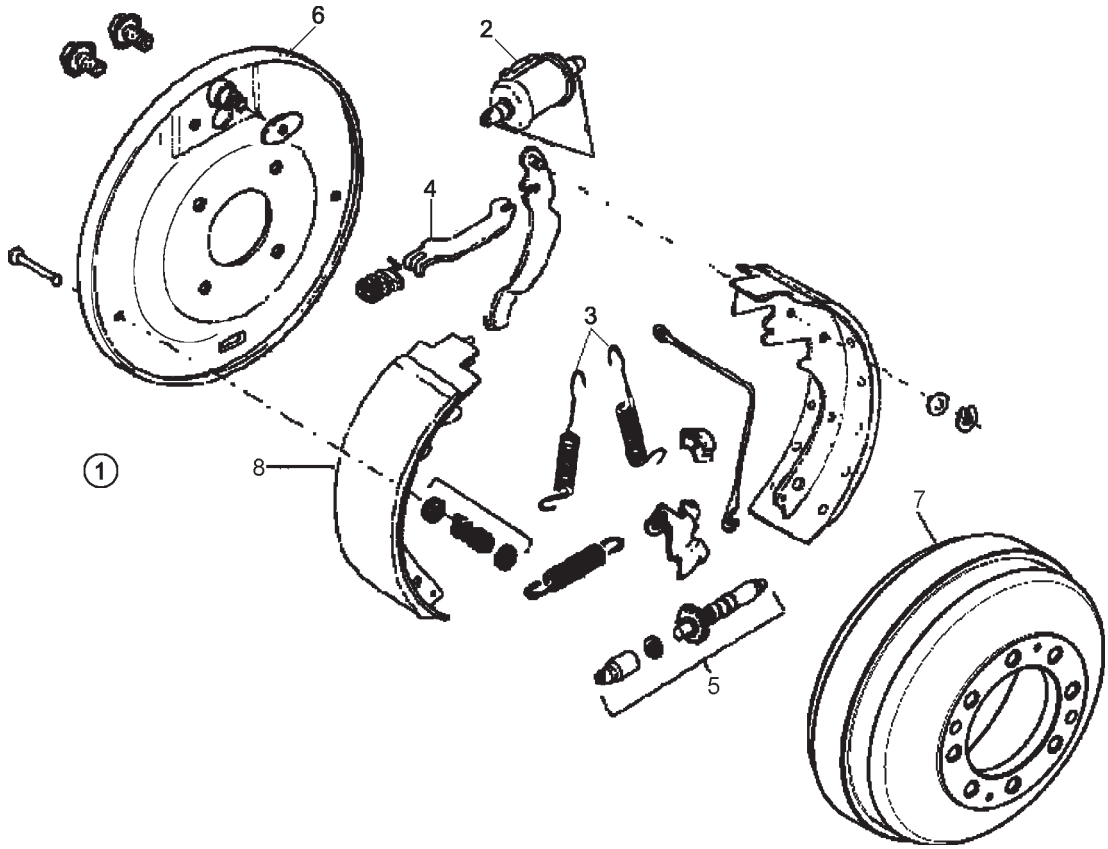

ITEM	CÓDIGO Nº DE PIEZAS CODE	QNT. CT. QTY.	DENOMINAÇÃO / DENOMINACIÓN / DENOMINATION			AM 100	AM 100 CD	AM 150	AM 150 CD
			SISTEMA DE FREIO TRASEIRO SISTEMA DE FRENO TRASERO REAR BRAKE SYSTEM						
1	8014.105.032.00.0	1	Conj. Freio Traseiro Direito	Conj. Freno Trasero Derecho	Right Rear Brake Set	X	X	X	X
1	8014.105.033.00.8	1	Conj. Freio Traseiro Esquerdo	Conj. Freno Trasero Izquierdo	Left Rear Brake Set	X	X	X	X
2	8014.105.042.00.9	1	Conj. Cilidro Roda Direita	Conj. Cilindro Rueda Derecha	Right Wheel Cylider Set	X	X	X	X
2	8014.105.031.00.2	1	Conj. Cilindro Roda Esquerda	Conj. Cilindro Rueda Izquierda	Left Wheel Cylider Set	X	X	X	X
3	8014.199.023.00.6	1	Jogo de Molas de Retenção	Juego del Resorte de Retención	Right Sealing Spring Kit	X	X	X	X
			Direito	Derecho					
3	8014.199.013.00.7	1	Jogo de Molas de Retenção	Juego del Resorte de Retención	Left Sealing Spring Kit	X	X	X	X
			Esquerdo	Izquierdo					
4	8014.199.024.00.4	1	Reparo Alavanca Freio	Reparación Palanca Freno	Right Parking Brake Lever				
			Estacionamento Direito	Estacionamiento Derecho	Repair	X	X	X	X
4	8014.199.14.00.5	1	Reparo Alavanca Freio	Reparación Palanca Freno	Left Parking Brake Lever				
			Estacionamento Esquerdo	Estacionamiento Izquierdo	Repair	X	X	X	X
5	8014.199.025.00.1	1	Jogo do Regulador Direito	Juego Regulador Derecho	Right Adjustment Kit	X	X	X	X
5	8014.199.015.00.2	1	Jogo do Regulador Esquerdo	Juego Regulador Izquierdo	Left Adjustment Kit	X	X	X	X
6	8014.105.034.00.6	1	Prato Direito	Plato Derecho	Right Plate	X	X	X	X
6	8014.105.041.00.1	1	Prato Esquerdo	Plato Izquierdo	Left Plate	X	X	X	X
7	6011.009.051.00.5	2	Tambor de Freio	Tambor de Freno	Brake Drum	X	X	X	X
8	8014.199.016.00.0	2	Conj. Sapatas Freio	Conj. Zapatas Freno	Brake Shoes Set	X	X	X	X
-	8014.199.012.00.9	2	Jogo Reparo Cilindro Roda	Juego Reparación Cilindro Rueda	Wheel Cylinder Repair Kit	X	X	X	X

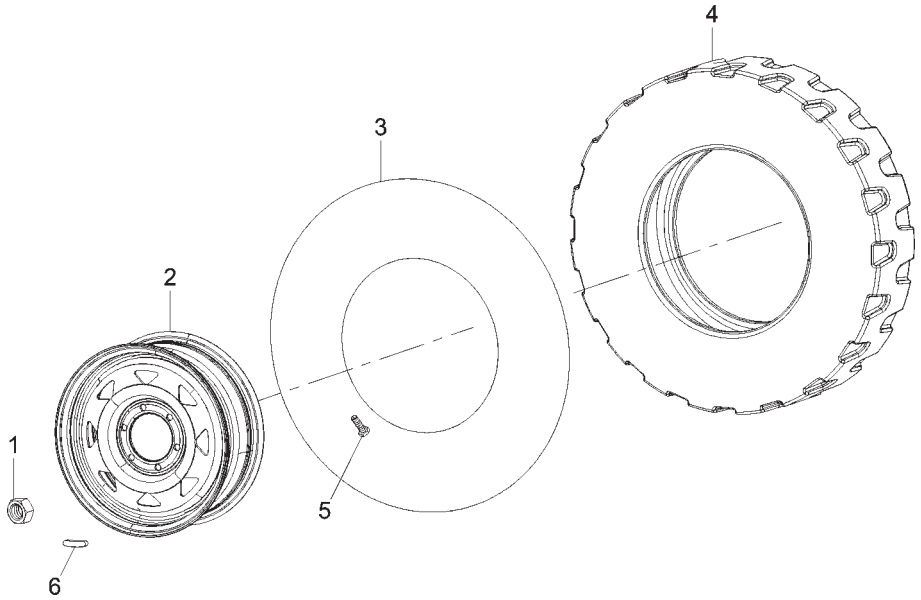

ITEM	CÓDIGO Nº DE PIEZAS CODE	QNT. CT. QTY.	DENOMINAÇÃO / DENOMINACIÓN / DENOMINATION			AM 100	AM 100 CD	AM 150	AM 150 CD
			SISTEMA DOS RODADOS SISTEMA DE LOS RODADOS WHEELS SYSTEM						
1	6011.009.050.00.5	32	Porca PM14x1,5 6H	Tuerca PM14x1,5 6H	Nut PM14x1,5 6H	X	X	X	X
2	6011.010.010.00.8	5	Roda 7.0Jx16CH	Rueda 7.0Jx16CH	Wheel 7.0Jx16CH	X	X	X	X
3	6011.010.009.00.0	5	Câmara de Ar TR15	Cámara de Aire TR15	TR15 Tire Tube	X	X	X	X
4	6011.010.012.00.4	5	Pneu 7,50x16 8L PTT Goodyear	Neumático 7,50x16 8L PTT	7,50x16 8L PTT Goodyear Tire	X	X	X	X
				Goodyear					
4	6011.010.021.00.5	5	Pneu LT 235/85-R16 **(Opcional)**	Neumático LT 235/85-R16	LT 235/85-R16 Tire **(Opcional)**	X	X	X	X
				(Opcional)					
4	6007.010.005.00.6	5	Pneu 7,50x16 Lameiro	Neumático 7,50x16 Lamero	7,50x16 Tire **(Opcional)**	X	X		
			(Opcional)	**(Opcional)**					
4	6007.010.011.00.6	5	Pneu 7,50x16 **(Opcional)**	Neumático 7,50x16 **(Opcional)**	7,50x16 Tire **(Opcional)**	**X**	**X**	**X**	**X**
5	6011.010.014.00.0	5	Válvula de Ar ø15,2	Valvula de Aire ø15,2	Air Valve ø15,2	X	X	X	X
6	6011.010.015.00.7	5	Contrapeso 5g	Contrapeso 5g	5g Counterweight	X	X	X	X
6	6011.010.016.00.5	5	Contrapeso 10g	Contrapeso 10g	10g Counterweight	X	X	X	X
6	6011.010.017.00.3	5	Contrapeso 20g	Contrapeso 20g	20g Counterweight	X	X	X	X
6	6011.010.018.00.1	5	Contrapeso 30g	Contrapeso 30g	30g Counterweight	X	X	X	X
6	6011.010.019.00.9	5	Contrapeso 50g	Contrapeso 50g	50g Counterweight	X	X	X	X

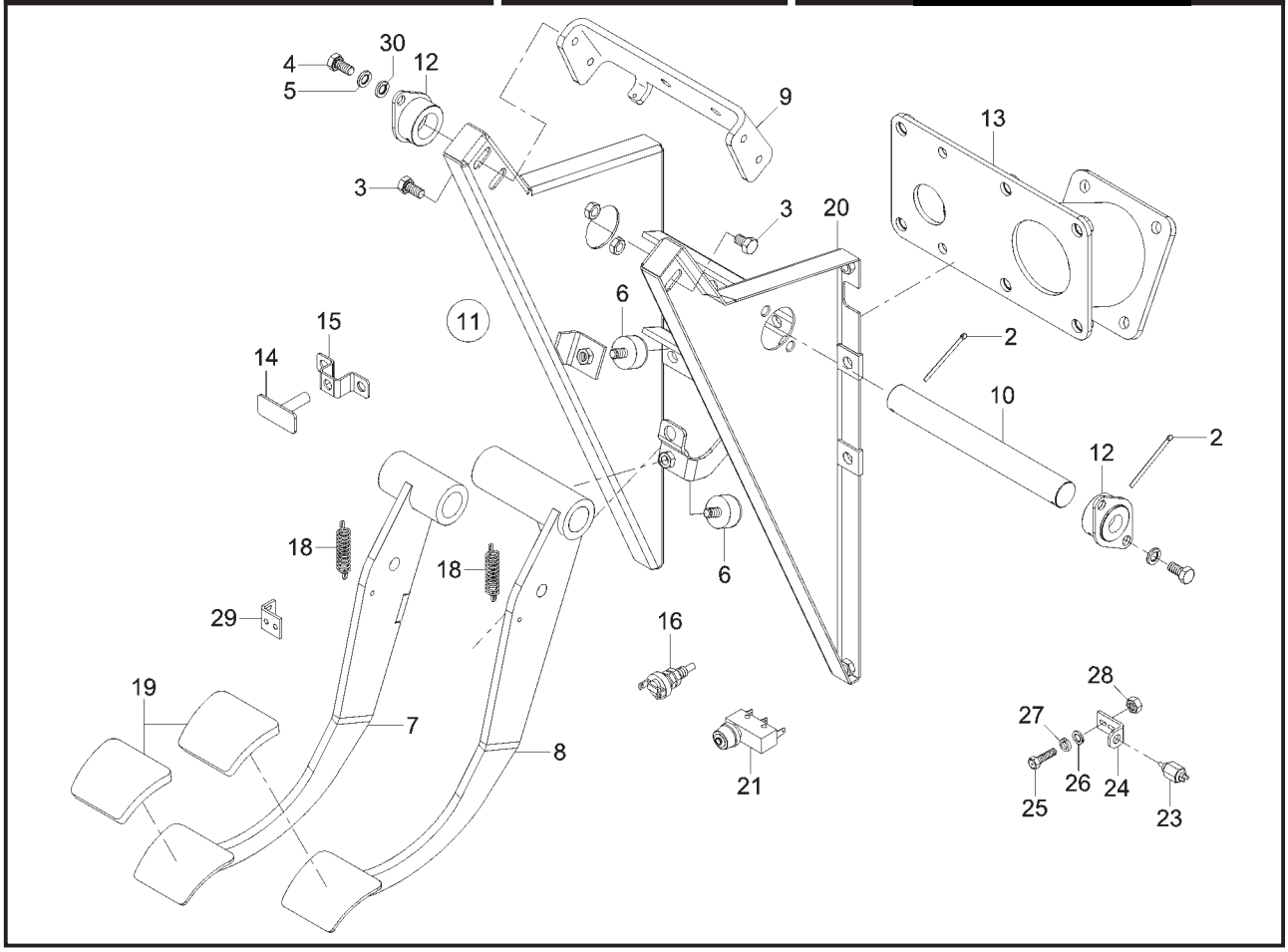

CONJ. SUPORTE ARTICULAÇÃO DOS PEDAIS CONJ. SOPORTE ARTICULACIÓN DE LOS PEDALES PEDAL ARTICULATION SUPPORT SET									
ITEM	CÓDIGO Nº DE PIEZAS CODE	QNT. CT. QTY.	DENOMINAÇÃO / DENOMINACIÓN / DENOMINATION			AM 100	AM 100 CD	AM 150	AM 150 CD
1	4009.010.008.00.8	1	Contrapino 1/8"X1"	Contraperno 1/8"X1"	1/8"X1" Counterpin	X	X	X	X
2	4009.010.023.00.7	2	Contrapino 1/8"X2"	Contraperno 1/8"X2"	1/8"X2" Counterpin	X	X	X	X
3	4101.047.085.05.7	4	Parafuso Sextavado M8x12	Tornillo Hex. M8x12	M8x12 Hex. Screw	X	X	X	X
4	4101.047.086.05.5	4	Parafuso Sextavado M8x16	Tornillo Hex. M8x16	M8x16 Hex. Screw	X	X	X	X
5	4103.012.009.01.3	4	Arruela de Pressão A8	Arandela de Presión A8	A8 Pressure Collar	X	X	X	X
6	6008.013.006.00.9	2	Batente	Batiente	Bumper	X	X	X	X
7	6011.003.007.00.3	1	Conj. Pedal Embreagem	Conj. Pedal Embrague	Clutch Pedal Set	X	X	X	X
8	6011.005.035.00.2	1	Conj. Pedal Freio	Conj. Pedal Freno	Brake Pedal Set	X	X	X	X
9	6011.013.235.00.8	1	Suporte Coluna da Direção	Soporte Columna de la Dirección	Steering Column Support	X	X	X	X
10	6011.013.236.00.6	1	Eixo Pedais	Eje Pedales	Pedals Shaft	X	X	X	X
11	6011.113.102.00.5	1	Conj. Suporte Articulação Pedais	Conj. Soporte Articulación Pedales	Pedals Coupling Support Set	X	X	X	X
12	6011.013.250.00.7	2	Conj. Fixação Eixo dos Pedais	Conj. Fijación Eje de los Pedales	Pedals Shaft Fixation Set	X	X	X	X
13	6011.003.023.00.0	1	Conj. Suporte Servo Freio	Conj. Soporte Siervo Freno	Servobrake Support Set	X	X	X	X
14	6011.003.027.00.1	1	Batente da Embreagem	Batiente de la Embrague	Clutch Bumper	X	X	X	X
15	6011.003.025.00.5	1	Conj. Suporte Batente da Embr.	Conj. Soporte Batiente de Embr.	Clutch Bumper Support Set	X	X	X	X
16	6007.011.006.00.3	1	Interruptor Luz do Freio	Interruptor Luz de Freno	Brake Light Switch	X	X	X	X
18	8005.102.048.00.7	2	Mola	Resorte	Spring	X	X	X	X
19	6011.003.020.00.6	2	Capa do Pedal	Capa del Pedal	Pedal Cap	X	X	X	X
20	6011.005.099.00.8	1	Suporte Articulação dos Pedais	Soporte Articulación de los Pedales	Pedals Coupling Support	X	X	X	X
21	6013.011.011.00.1	1	Interruptor Redundante do Freio	Interruptor Redundante de Freno	Brake Redundant Switch	X	X	X	X
22	6011.005.102.00.0	1	Batente Sensor Redundante	Batiente Sensor Redundante	Redundant Sensor Bumper	X	X	X	X
23	6007.011.366.00.1	1	Interruptor Pedal Embreagem	Interruptor Pedal Embrague	Clutch Pedal Switch	X	X	X	X
24	6007.005.399.00.0	1	Suporte do Interruptor	Soporte del Interruptor	Switch Support	X	X	X	X
25	4101.047.059.05.2	4	Parafuso Sextavado M5x16	Tornillo Hex. M5x16	M5x16 Hex. Screw	X	X	X	X
26	4103.011.010.01.2	4	Arruela Lisa A5,3	Arandela Lisa A5,3	A5,3 Flat Collar	X	X	X	X
27	4103.012.006.01.9	4	Arruela de Pressão A5	Arandela de Presión A5	A5 Pressure Collar	X	X	X	X
28	4102.011.003.05.0	2	Porca Sext. M5	Tuerca Hex. M5	M5 Hex. Nut	X	X	X	X
29	6011.003.035.00.4	2	Acionador Interruptor Embr.	Accionador Interruptor Embr.	Clutch Switch Activation	X	X	X	X
30	4103.011.015.01.1	4	Arruela Lisa A10,5	Arandela Lisa A10,5	A10,5 Flat Collar	X	X	X	X

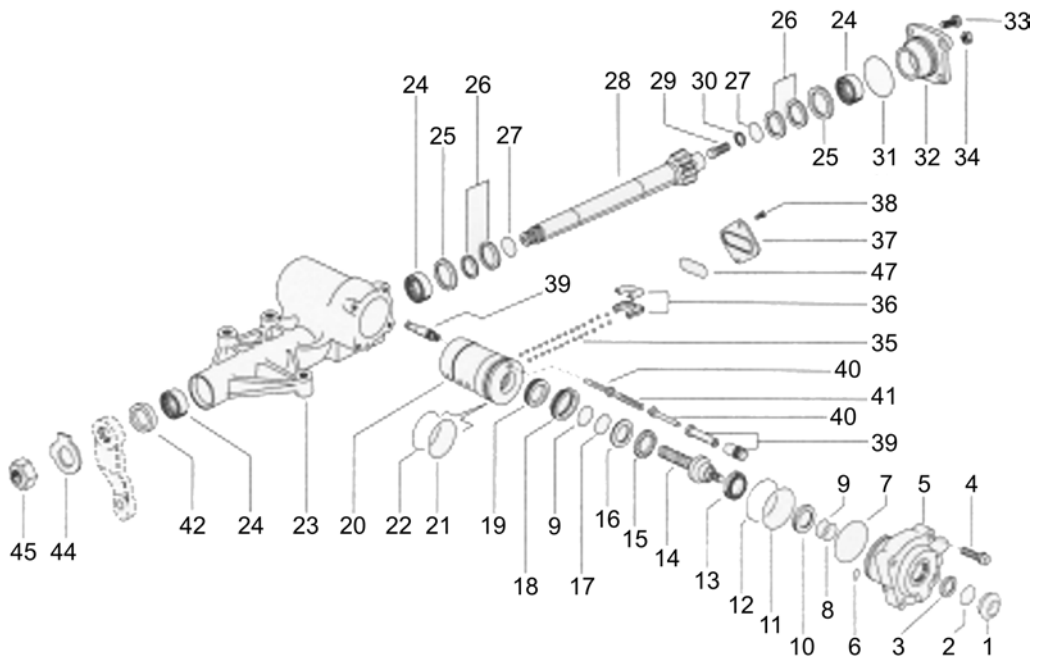

ITEM	CÓDIGO Nº DE PIEZAS CODE	QNT. CT. QTY.	DENOMINAÇÃO / DENOMINACIÓN / DENOMINATION			AM 100	AM 100 CD	AM 150	AM 150 CD
			MECANISMO HIDRÁULICO INTEGRAL MECANISMO HIDRAULICO INTEGRAL INTEGRAL HYDRAULIC MECHANISM						
-	6011.007.041.00.8	1	Conj. Reparo - Vedações	Conj. Reparación - Vedaciones	Repair Set - Sealings (Include				
			(Inclui Itens 1 ao 3, 6 ao 9, 11,	(Inclui Itenes 1 al 3, 6 al 9, 11,	Items 1 to 3, 6 to 9, 11, 12, 17,				
			12, 17, 21, 22, 25 ao 27, 31,	12, 17, 21, 22, 25 al 27, 31, 34,	21, 22, 25 to 27, 31, 34, 42				
			34, 42 e 47)	42 y 47)	and 47)	X	X	X	X
-	6011.007.042.00.6	1	Conj. Reparo - Carcaça Válvula	Cj. Reparación - Carcaza Válvula	Repair Set - Valve Body				
			(Inclui Itens 10, 13, 15, 16, 18	(Inclui Itenes 10, 13, 15, 16, 18	(Include Items 10, 13, 15, 16,				
			e 19)	y 19)	18 and 19)	X	X	X	X
-	6011.007.043.00.4	1	Conj. Reparo - Pistão (Inclui	Conj. Reparación - Pistón (Inclui	Repair Set - Piston (Include				
			Itens 39 ao 41)	Itenes 39 al 41)	Items 39 to 41)	X	X	X	X
-	6011.007.044.00.2	1	Conj. Reparo - Válvula Alívio	Cj. Reparación - Válvula Alivio	Repair Set - Relief Valve	X	X	X	X
-	6011.007.047.00.5	1	Conj. Reparo - Válvula e Pistão	Cj. Reparación - Válvula y Pistón	Repair Set - Valve and Piston				
			(Inclui Itens 1 ao 3, 5 ao 22,	(Inclui Itenes 1 al 3, 5 al 22,	(Include Items 1 to 3, 5 to 22,				
			35 ao 41)	35 al 41)	35 to 41)	X	X	X	X
-	6011.007.053.00.3	1	Conj. Eixo - Setor (Inclui Itens	Conj. Eje - Setor (Inclui Itenes	Shaft Set - Sector (Include				
			28 ao 30)	28 al 30)	Items 28 to 30)	X	X	X	X
-	6011.007.052.00.5	1	Conj. Reparo Capa Guia (Inclui	Conj. Reparación Capa Guía	Guide Cover Repair Set				
			Itens 36 ao 38 e 47)	(Inclui Itenes 36 al 38 y 47)	(Include Items 36 to 38 and 47)	X	X	X	X
-	6011.007.056.00.6	1	Conj. Reparo Braço Pitman	Conj. Reparación Brazo Pitman	Pitman Arm Repair Set (Include				
			(Inclui Itens 44 e 45)	(Inclui Itenes 44 y 45)	Items 44 and 45)	X	X	X	X
4	6011.007.048.00.3	4	Parafuso Especial ½"-13	Tornillo Especial ½"-13	½"-13 Special Screw	X	X	X	X
5	6011.007.049.00.1	1	Carcaça da Válvula Usinada	Carcaza de la Válvula Usinada	Machined Valve Body	X	X	X	X
14	6011.007.050.00.9	1	Conj. Árvore de Entrada/Sem-Fim	Conj. Árbol de Entrada/Sin-Fin	No-End Inlet Tree Set	X	X	X	X
20	6011.007.051.00.7	1	Conj. Pistão/Cremalheira LD	Conj. Pistón/Cremallera LD	Piston Set/ Right Side Cogwheel	X	X	X	X
23	6011.007.045.00.9	1	Carcaça Usinada LE	Carcaza Usinada LE	Left Side Machined Body	X	X	X	X
24	6011.007.046.00.7	1	Rolamento de Agulhas	Rodamiento Agujas	Needles Ball Bearing	X	X	X	X
32	6011.007.054.00.1	1	Tampa do Eixo	Tapa del Eje	Shaft Cover	X	X	X	X
33	6011.007.055.00.8	4	Parafuso M12x1,5	Tornillo M12x1,5	M12x1,5 Screw	X	X	X	X
35	6011.007.057.00.4	100	Esfera 9/32"	Esfera 9/32"	Ball 9/32"	X	X	X	X
35	6011.007.058.00.2	100	Esfera 9/32"	Esfera 9/32"	Ball 9/32"	X	X	X	X

MECANISMO HIDRÁULICO INTEGRAL
MECANISMO HIDRAULICO INTEGRAL
INTEGRAL HYDRAULIC MECHANISM

ITEM	CÓDIGO Nº DE PIEZAS CODE	QNT. CT. QTY.	DENOMINAÇÃO / DENOMINACIÓN / DENOMINATION			AM 100	AM 100 CD	AM 150	AM 150 CD
35	6011.007.059.00.0	100	Esfera 9/32"	Esfera 9/32"	Ball 9/32"	X	X	X	X
35	6011.007.060.00.8	100	Esfera 9/32"	Esfera 9/32"	Ball 9/32"	X	X	X	X
35	6011.007.061.00.6	100	Esfera 9/32"	Esfera 9/32"	Ball 9/32"	X	X	X	X
35	6011.007.062.00.4	100	Esfera 9/32"	Esfera 9/32"	Ball 9/32"	X	X	X	X
35	6011.007.063.00.2	100	Esfera 9/32"	Esfera 9/32"	Ball 9/32"	X	X	X	X
35	6011.007.064.00.0	100	Esfera 9/32"	Esfera 9/32"	Ball 9/32"	X	X	X	X

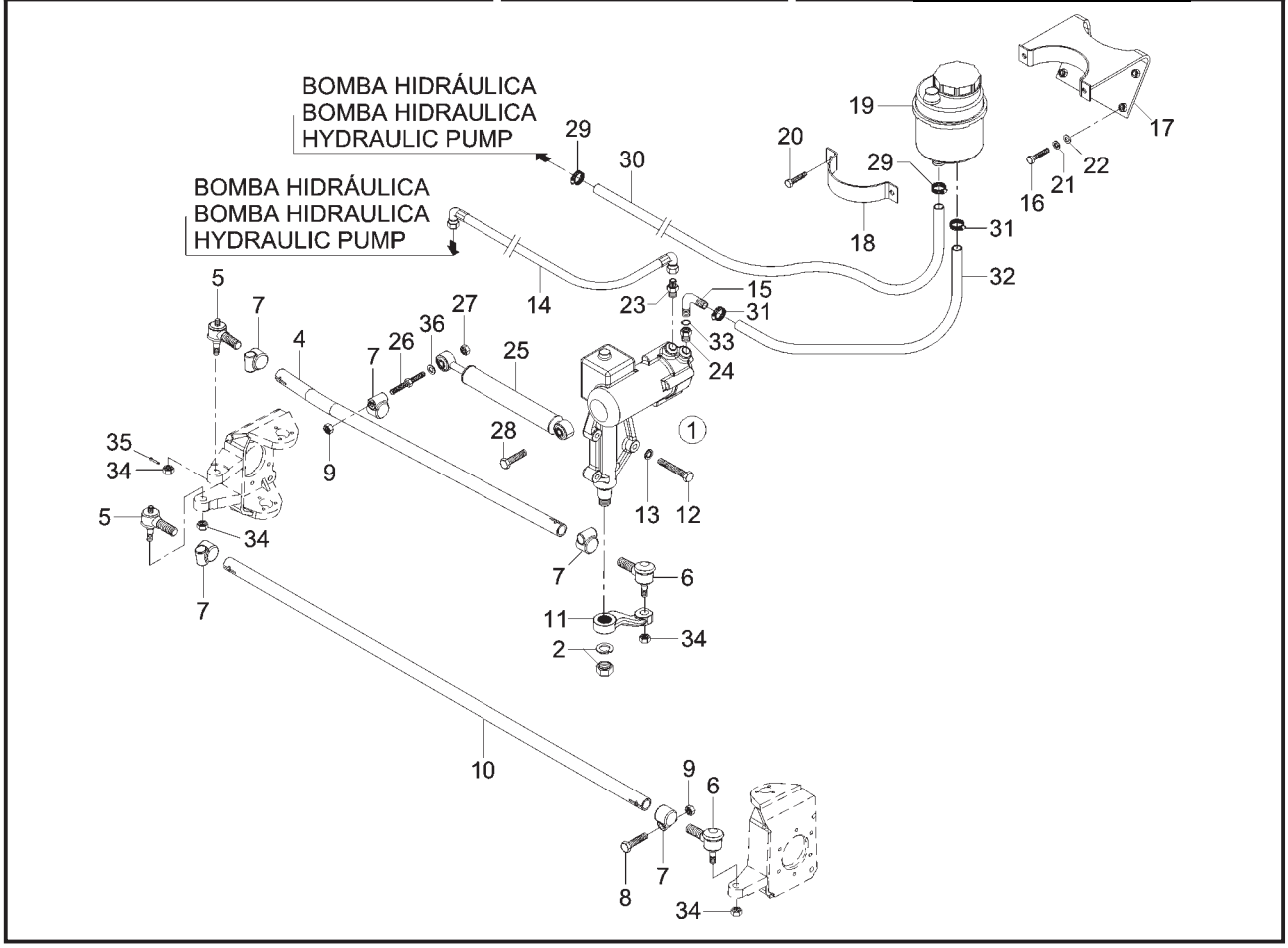

ITEM	CÓDIGO Nº DE PIEZAS CODE	QNT. CT. QTY.	DENOMINAÇÃO / DENOMINACIÓN / DENOMINATION			AM 100	AM 100 CD	AM 150	AM 150 CD
			SISTEMA DE DIREÇÃO - SETOR DE DIREÇÃO SISTEMA DE DIRECCIÓN - SETOR DE DIRECCIÓN STEERING WHEEL SYSTEM - STEERING WHEEL SECTOR						
1	6011.007.029.00.3	1	Setor de Direção (Inclui Item 2)	Setor de Dirección (Inclui Item 2)	Steering Sector (Include Item 2)	X	X	X	X
2	6011.007.056.00.6	1	Conj. Reparo Braço Pitman	Conj. Reparo Brazo Pitman	Pitman Arm Repair Set	X	X	X	X
4	6011.007.012.00.9	1	Barra de Direção Superior	Barra Dirección Superior	Upper Steering Bar	X	X	X	X
5	8008.103.608.00.1	2	Terminal Direito	Terminal Derecho	Right Terminal	X	X	X	X
6	8008.103.607.00.3	3	Terminal Esquerdo	Terminal Izquierdo	Left Terminal	X	X	X	X
7	8009.103.069.00.4	5	Abraçadeira	Abrazadera	Clamp	X	X	X	X
8	4101.067.066.05.2	7	Parafuso Sextavado M10x1x50	Tornillo Hex. M10x1x50	M10x1x50 Hex. Screw	X	X	X	X
9	4102.022.030.05.0	6	Porca Freno VM10x1	Tuerca Freno VM10x1	Brake Nut VM10x1	X	X	X	X
10	6011.007.013.00.7	1	Barra Direção Inferior	Barra Dirección Inferior	Inferior Steering Bar	X	X	X	X
11	6011.007.016.00.0	1	Braço Pitman	Brazo Pitman	Pitman Arm	X	X	X	X
12	4101.046.012.06.0	3	Parafuso Sextavado M14x85	Tornillo Hex. M14x85	M14x85 Hex. Screw	X	X	X	X
13	4103.012.012.01.7	3	Arruela de Pressão A14	Arandela de Presión A14	A14 Pressure Collar	X	X	X	X
14	6011.007.031.00.9	1	Mangueira Pressão Bomba/	Manguera Presión Bomba/	Pump Pressure Hose/Steering	X	X	X	X
			Direção	Dirección					
15	6011.007.066.00.5	1	Terminal 90º	Terminal 90º	90º Terminal	X	X	X	X
16	4101.047.066.05.7	6	Parafuso Sextavado M6x16	Tornillo Hex. M6x16	M6x16 Hex. Screw	X	X	X	X
17	6011.007.023.00.6	1	Cj. Suporte Reserv. Hidráulico	Soporte Reserv. Hidráulico	Hydraulic Reservoir Support	X	X	X	X
18	6011.007.026.00.9	1	Cinta Reservatório Hidráulico	Cj. Cinta Reservatório Hidráulico	Hydraulic Reservoir Belt Set	X	X	X	X
19	-	1	Reservatório Hidráulico	Reservatório Hidráulico	Hydraulic Reservoir	X	X	X	X
20	4101.045.014.04.2	2	Parafuso Sextavado M6x30	Tornillo Hex. M6x30	M6x30 Hex. Screw	X	X	X	X
21	4103.012.007.01.7	6	Arruela de Pressão A6	Arandela de Presión A6	A6 Pressure Collar	X	X	X	X
22	4103.011.011.01.0	6	Arruela Lisa A6,4	Arandela Lisa A6,4	A6,4 Flat Collar	X	X	X	X
23	6011.007.032.00.7	1	Adaptador Mangueira Pressão	Adaptador Manguera Presión	Pressure Hose Adapter	X	X	X	X
24	6007.007.049.00.9	1	Adaptador Mangueira Retorno	Adaptador Manguera Retorno	Back Hose Adapter (Include				
			(Inclui Item 33)	(Inclui Item 33)	Item 33)	X	X	X	X
25	6011.007.040.00.0	1	Amortecedor de Direção	Amortiguador de Dirección	Steering Bumber	X	X	X	X
26	6011.007.039.00.2	1	Parafuso Fixação Amortecedor	Tornillo Fijación Amortiguador	Bumper Fixation Screw	X	X	X	X
27	4102.023.010.05.1	1	Porca Freno M12x1,5	Tuerca Freno M12x1,5	Brake Nut M12x1,5	X	X	X	X
28	4101.067.075.05.3	1	Parafuso Sextavado M12x65	Tornillo Hex. M12x65	M12x65 Hex. Screw	X	X	X	X

SISTEMA DE DIREÇÃO - SETOR DE DIREÇÃO
SISTEMA DE DIRECCIÓN - SETOR DE DIRECCIÓN
STEERING WHEEL SYSTEM - STEERING WHEEL SECTOR

ITEM	CÓDIGO Nº DE PIEZAS CODE	QNT. CT. QTY.	DENOMINAÇÃO / DENOMINACIÓN / DENOMINATION			AM 100	AM 100 CD	AM 150	AM 150 CD
29	8002.108.105.00.6	2	Abraçadeira 3/4” a 1”	Abrazadera 3/4” hasta 1”	Clamp 3/4” until 1”	X	X	X	X
30	1020.110.001.00.2	0,75m	Mangueira ø23,02x15,88	Manguera ø23,02x15,88	Hose ø23,02x15,88	X	X	X	X
31	7006.011.041.00.1	2	Abraçadeira 1/2”x5/8”x9mm	Abrazadera 1/2”x5/8”x9mm	Clamp 1/2”x5/8”x9mm	X	X	X	X
32	-	1	Mangueira	Manguera	Hose	X	X	X	X
33	6007.007.013.00.5	1	Anel de Vedação	Anillo de Vedación	Seal Ring	X	X	X	X
34	4102.018.026.00.5	4	Porca Castelo 9/16” 18UNF	Tuerca Castillo 9/16” 18UNF	Castle Nut 9/16” 18UNF	X	X	X	X
35	4009.010.018.00.7	2	Contrapino 5/32x1/12”	Contraperno 5/32x1/12”	Cotter Pin 5/32x1/12”	X	X	X	X
36	4103.012.011.01.1	3	Arruela de Pressão A12	Arandela de Presión A12	A12 Pressure Collar	X	X	X	X
-	6011.007.041.00.8	1	Conj. Reparo - Vedações	Conj. Repación - Vedaciónes	Repair Set - Sealing	X	X	X	X
-	6011.007.042.00.6	1	Conj. Reparo - Carcaça Válv.	Conj. Repación - Carcaza Válv.	Repair Set - Valve Body	X	X	X	X
-	6011.007.043.00.4	1	Conj. Reparo - Pistão	Conj. Repación - Pistón	Repair Set - Piston	X	X	X	X
-	6011.007.044.00.2	1	Conj. Reparo - Válvula de Alivio	Conj. Repación - Válvula de Alivio	Repair Set - Relief Valve	X	X	X	X

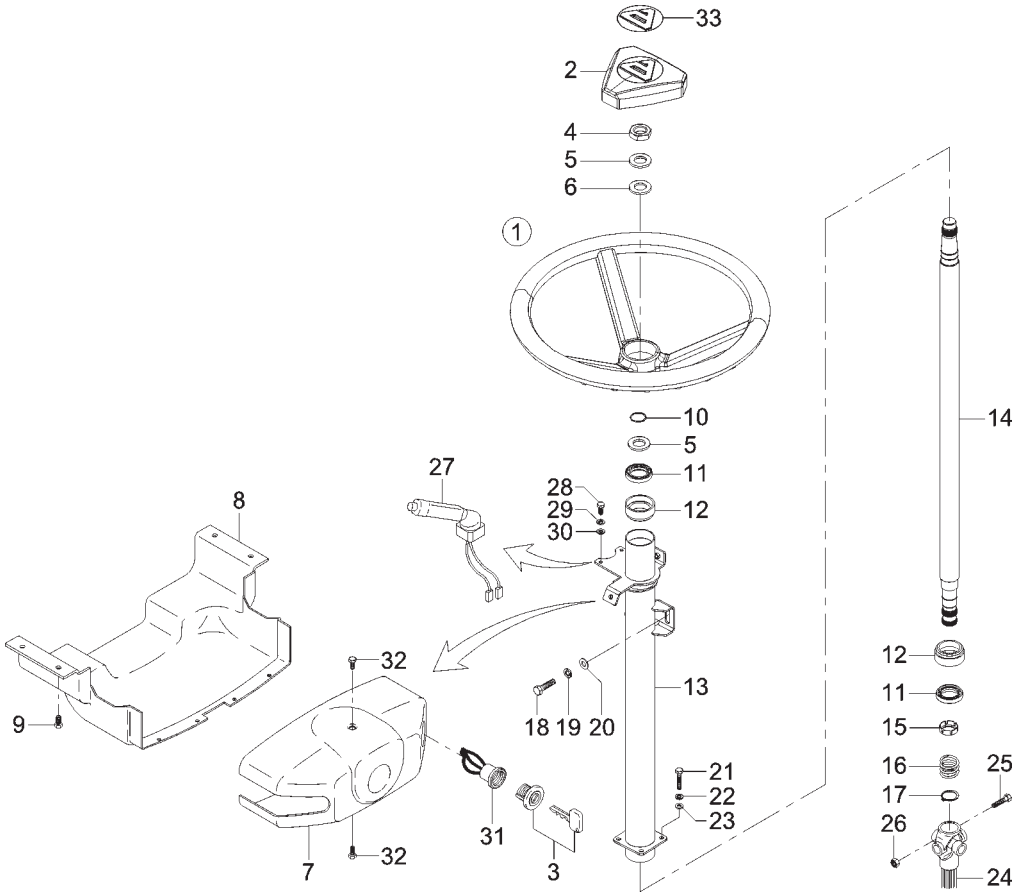

ITEM	CÓDIGO Nº DE PIEZAS CODE	QNT. CT. QTY.	DENOMINAÇÃO / DENOMINACIÓN / DENOMINATION			AM 100	AM 100 CD	AM 150	AM 150 CD
			SISTEMA DE DIREÇÃO - VOLANTE SISTEMA DE DIRECCIÓN - VOLANTE STEERING SYSTEM - STEERING WHEEL						
1	6011.007.027.00.7	1	Conj. Volante de Direção	Conj. Volante de Dirección	Steering Wheel Set				
			(Inclui Item 2)	(Inclui Item 2)	(Include Item 2)	X	X	X	X
2	6011.007.028.00.5	1	Tampa do Volante	Tapa del Volante	Steering Wheel Cover	X	X	X	X
3	6007.011.035.00.2	1	Cilindro de Ignição com Chave	Cilindro de Ignición con Llave	Ignition Cylinder with Key	X	X	X	X
4	4102.013.030.00.2	1	Porca Sextavada M20x1,5	Tuerca Hex. M20x1,5	Hex. Nut M20x1,5	X	X	X	X
5	8002.104.056.02.1	2	Arruela de Compensação 0,5	Arandela de Compensación 0,5	0,5 Return Collar	X	X	X	X
6	4103.011.023.01.5	1	Arruela Lisa A23	Arandela Lisa A23	A23 Flat Collar	X	X	X	X
7	6011.007.035.00.0	1	Fechamento Superior Coluna	Cierramiento Superior Columna	Steering Column Upper Closing	X	X	X	X
			de Direção	de Dirección					
8	6011.007.036.00.8	1	Fechamento Inferior Coluna	Cierramiento Inferior Columna	Steering Column Inferior Closing	X	X	X	X
			de Direção	de Dirección					
9	6007.013.434.00.5	6	Parafuso de Fixação	Tornillo de Fijación	Fixation Screw	X	X	X	X
10	6006.007.057.00.4	1	Anel de Segurança	Anillo de Securidad	Safety Ring	X	X	X	X
11	6006.007.056.00.6	2	Rolamento de Direção	Rodamiento de Dirección	Steering Ball Bearing	X	X	X	X
12	6006.007.052.00.5	2	Adaptador do Rolamento	Adaptador Rodamiento	Ball Bearing Adapter	X	X	X	X
13	6011.007.017.00.8	1	Conj. Jaqueta de Direção	Conj. Jaqueta de Dirección	Steering Jacket Set	X	X	X	X
14	6011.007.021.00.0	1	Conj. Eixo Coluna de Direção	Conj. Eje Columna de Dirección	Steering Column Shaft Set	X	X	X	X
15	6006.007.054.00.1	1	Bucha Retentora	Buje Retén	Retainer Bushing	X	X	X	X
16	6006.007.055.00.8	1	Mola do Rolamento	Resorte del Rodamiento	Ball Bearing Spring	X	X	X	X
17	4008.010.019.00.7	1	Anel Elástico 22x1,2	Anillo Elastico 22x1,2	22x1,2 Elastic Ring	X	X	X	X
18	4101.047.090.05.7	2	Parafuso Sextavado M8x25	Tornillo Hex. M8x25	Hex. Bolt M8x25	X	X	X	X
19	4103.012.009.01.3	2	Arruela de Pressão A8	Arandela de Presión A8	A8 Pressure Collar	X	X	X	X
20	4103.011.013.01.6	2	Arruela Lisa A8,4	Arandela Lisa A8,4	A8,4 Flat Collar	X	X	X	X
21	4101.080.027.04.0	4	Parafuso Philips M6x16	Tornillo Philips M6x16	Philips Screw M6x16	X	X	X	X
22	4103.012.007.01.7	4	Arruela de Pressão A6	Arandela de Presión A6	A6 Pressure Collar	X	X	X	X
23	4103.011.011.01.0	4	Arruela Lisa A6,4	Arandela Lisa A6,4	A6,4 Flat Collar	X	X	X	X
24	6011.007.030.00.1	1	Coluna de Direção	Columna de Dirección	Steering Column	X	X	X	X
25	4101.045.057.06.6	2	Parafuso Sextavado M10x55	Tornillo Hex. M10x55	M10x55 Hex. Screw	X	X	X	X
26	4102.022.031.02.5	2	Porca Sext. VM10	Tuerca Hex. VM10	Hex. Nut VM10	X	X	X	X

SISTEMA DE DIREÇÃO - VOLANTE
SISTEMA DE DIRECCIÓN - VOLANTE
STEERING SYSTEM - STEERING WHEEL

ITEM	CÓDIGO Nº DE PIEZAS CODE	QNT. CT. QTY.	DENOMINAÇÃO / DENOMINACIÓN / DENOMINATION			AM 100	AM 100 CD	AM 150	AM 150 CD
27	6008.011.205.00.9	1	Conj. Chave Coluna de Direção	Conj. Llave Columna de Dirección	Steering Column Key Set	X	X	X	X
28	4101.047.059.05.2	2	Parafuso M5x16	Tornillo M5x16	M5x16 Screw	X	X	X	X
29	4103.012.006.01.9	2	Arruela de Pressão A5	Arandela de Presión A5	A5 Pressure Collar	X	X	X	X
30	4103.011.010.01.2	2	Arruela Lisa A5,3	Arandela Lisa A5,3	A5,3 Flat Collar	X	X	X	X
31	6007.011.036.00.0	1	Comutador Ingnição/Partida	Comutador Ingnición/Partida	Ignition/Starter Switch	X	X	X	X
32	6007.013.484.00.5	2	Parafuso de Fixação	Tornillo de Fijación	Fixation Screw	X	X	X	X
33	6011.017.018.00.4	1	Adesivo do Volante	Adhesivo del Volante	Steering Wheel Decal	X	X	X	X

SISTEMA DE FREIO - TUBULAÇÃO DE FREIO
SISTEMA DE FRENO - TUBERIA DE FRENO
BRAKE SYSTEM - BRAKE PIPING

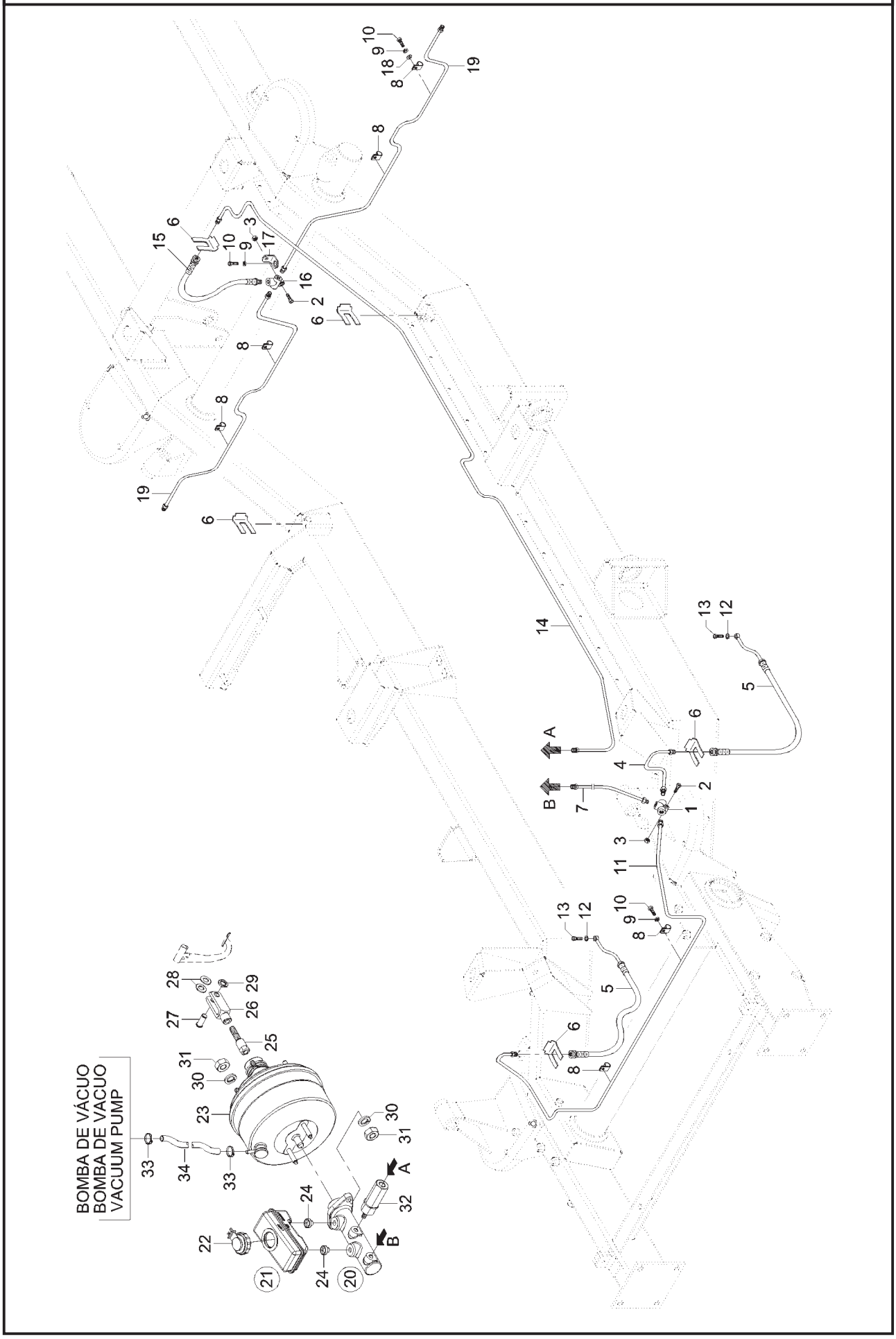

SISTEMA DE FREIO - TUBULAÇÃO DE FREIO
SISTEMA DE FRENO - TUBERIA DE FRENO
BRAKE SYSTEM - BRAKE PIPING

ITEM	CÓDIGO Nº DE PIEZAS CODE	QNT. CT. QTY.	DENOMINAÇÃO / DENOMINACIÓN / DENOMINATION			AM 100	AM 100 CD	AM 150	AM 150 CD
1	6001.005.082.00.5	1	Conexão - Sistema Freio	Conección - Sistema Freno	Connection - Brake System	X	X	X	X
2	4101.047.071.05.7	2	Parafuso Sextavado M6x30	Tornillo Hex. M6x30	M6x30 Hex. Screw	X	X	X	X
3	4102.023.003.05.8	2	Porca Freno M6	Tuerca Freno M6	Brake Nut M6	X	X	X	X
4	6011.005.021.00.2	1	Conj. Tubo de Freio 170mm	Conj. Tubo de Freno 170mm	170mm Brake Pipe Set			X	X
4	6006.005.093.00.1	1	Conj. Tubo de Freio	Conj. Tubo de Freno	Brake Pipe Set	X	X		
5	6011.005.023.00.8	2	Flexivel Dianteiro Freio	Flexible Delantero Freno	Flexible Front Brake	X	X	X	X
6	6011.005.049.00.4	5	Presilha do Freio	Presilla del Freno	Brake Clamp	X	X	X	X
7	6011.005.032.00.9	1	Conj. Tubo de Freio 850mm	Conj. Tubo de Freno 850mm	850mm Brake Pipe Set			X	X
8	6001.005.047.00.8	6	Abraçadeira	Abrazadera	Clamp	X	X	X	X
9	4103.012.007.01.7	13	Arruela de Pressão A6	Arandela de Presión A6	A6 Pressure Collar	X	X	X	X
10	4101.047.065.05.9	12	Parafuso Sextavado M6x12	Tornillo Hex. M6x12	M6x12 Hex. Screw	X	X	X	X
11	6011.005.030.00.3	1	Conj. Tubo de Freio 1400mm	Conj. Tubo de Freno 1400mm	1400mm Brake Pipe Set			X	X
11	6011.005.031.00.1	1	Conj. Tubo de Freio 1400mm	Conj. Tubo de Freno 1400mm	1400mm Brake Pipe Set	X	X		
12	4014.010.011.00.2	2	Anel de Vedação A10x13,5x1	Anillo de Vedación A10x13,5x1	Sealing Ring A10x13,5x1	X	X	X	X
13	6011.005.039.00.4	2	Parafuso Caliper Freio	Tornillo Caliper Freno	Brake Caliper Screw	X	X	X	X
14	6011.005.066.00.7	1	Conj. Tubo de Freio 3400mm	Conj. Tubo de Freno 3400mm	3400mm Brake Pipe Set	X	X	X	X
15	6006.005.103.00.8	1	Flexivel Freio Traseiro	Flexible Freno Trasero	Rear Brake Flexible	X	X	X	X
16	6001.005.050.00.2	1	Conexão “T”	Conección “T”	“T” Connection	X	X	X	X
17	6011.005.064.00.2	1	Fixador “T”	Fijación “T”	“T” Fixer	X	X	X	X
18	4103.011.011.01.0	4	Arruela Lisa A6,4	Arandela Lisa A6,4	A6,4 Flat Collar	X	X	X	X
19	6008.005.118.00.2	2	Conj. Tubo de Freio 850mm	Conj. Tubo de Freno 850mm	850mm Brake Pipe Set	X	X	X	X
20	6011.005.009.00.7	1	Cilindro Mestre Duplo Circuito	Cilindro Mestre Doble Circuito	Master Cylinder Double Circuit				
			(Inclui Item 21)	(Inclui Item 21)	(Include Item 21)	X	X	X	X
21	6011.005.069.00.1	1	Conj. Reservatório Fluido	Conj. Reservatório Fluido	Fluid Reservoir Set				
			(Inclui Item 22)	(Inclui Item 22)	(Include Item 22)	X	X	X	X
22	6011.005.070.00.9	1	Conj. Tampa	Conj. Tapa	Cover Set	X	X	X	X
23	6011.005.008.00.9	1	Mastervac 205mm Tandem	Mastervac 205mm Tandem	Mastervac 205mm Tandem	X	X	X	X
24	6011.005.068.00.3	1	Adaptador Cilindro Mestre	Adaptador Cilindro Mestre	Master Cylinder Adapter	X	X	X	X
25	6011.005.016.00.2	1	Adaptador Haste Buster	Adaptador Mástil Buster	Buster Rod Adapter	X	X	X	X
26	6011.005.017.00.0	1	Garfo Freio Embreagem	Horquilla Freno Embrague	Clutch Brake Fork	X	X	X	X
27	6011.005.022.00.0	1	Pino Pedal Freio	Perno Pedal Freno	Brake Pedal Pivot	X	X	X	X
28	6011.005.018.00.8	2	Anel Espaçador Garfo Freio	Anillo Espaciador Horquilla Freno	Brake Fork Spacer Ring	X	X	X	X
29	4008.013.013.00.7	1	Anel Elástico	Anillo Elastico	Elastic Ring	X	X	X	X
30	4103.012.010.01.1	6	Arruela de Pressão A10	Arandela de Presión A10	A10 Pressure Collar	X	X	X	X
31	4102.011.011.05.3	6	Porca Sext. M10	Tuerca Hex. M10	Hex. Nut M10	X	X	X	X
32	6011.005.015.00.4	1	Válvula Equalizadora	Valvula Equalizadora	Equalizer Valve	X	X	X	X
33	8005.108.023.00.4	2	Abraçadeira 1/4”	Abrazadera 1/4”	Clamp 1/4”	X	X	X	X
34	1020.110.001.00.2	0,5m	Mangueira ø23x15,88	Manguera ø23x15,88	Hose ø23x15,88	X	X	X	X
-	6011.005.067.00.5	1	Reparo Cilindro Mestre	Reparo Cilindro Mestre	Master Cylinder Repair	X	X	X	X
-	6011.005.071.00.7	1	Reparo Válvula Retenção Vácuo	Reparo Valvula Retención Vacuo	Vacuum Retainer Valve Repair	X	X	X	X

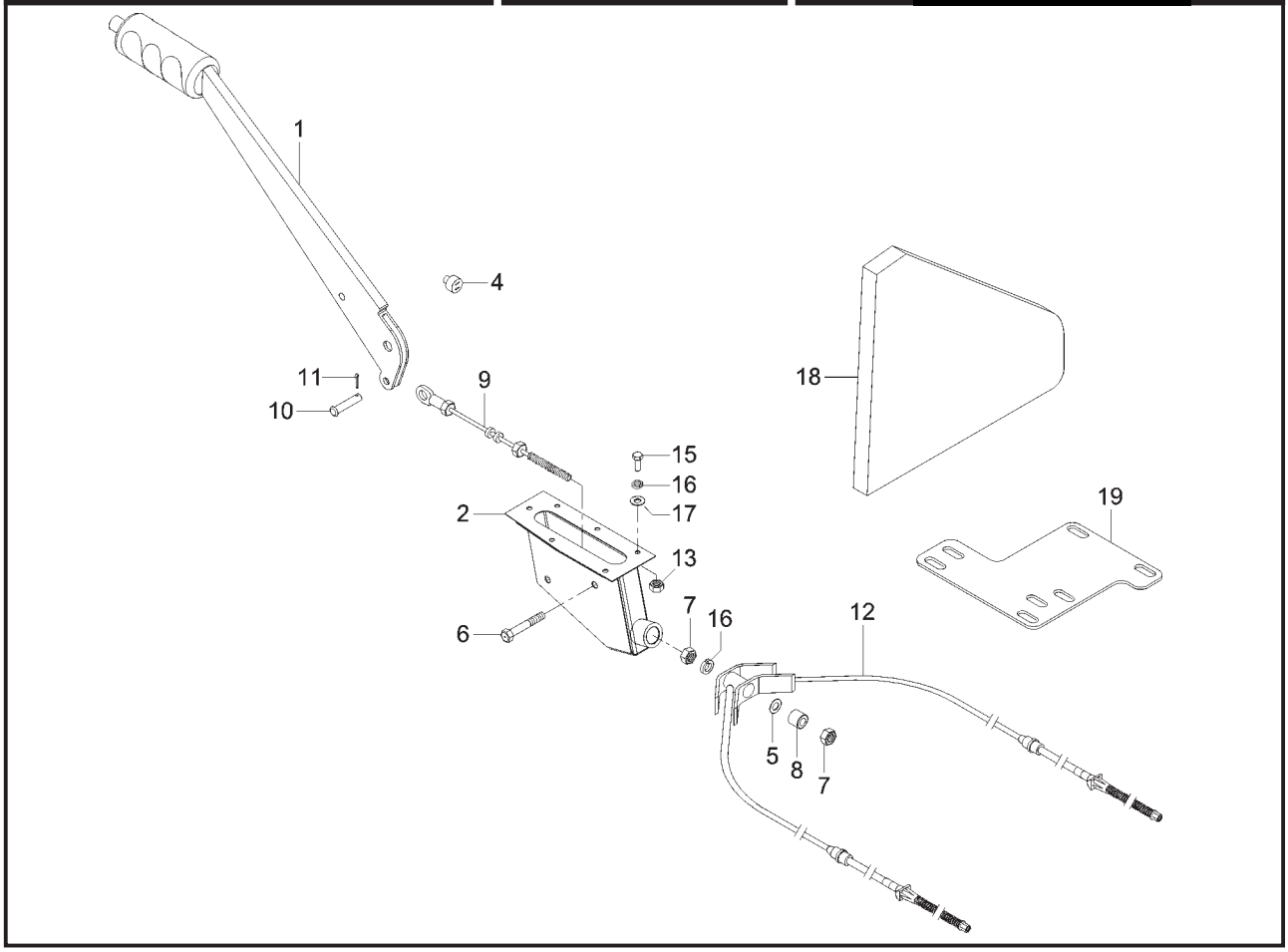

ITEM	CÓDIGO Nº DE PIEZAS CODE	QNT. CT. QTY.	DENOMINAÇÃO / DENOMINACIÓN / DENOMINATION			AM 100	AM 100 CD	AM 150	AM 150 CD
			SISTEMA DO FREIO DE ESTACIONAMENTO SISTEMA DEL FRENO DE ESTACIONAMIENTO PARKING BRAKE SYSTEM						
1	6011.005.058.00.4	1	Alavanca Freio Estacionamento	Palanca Freno Estacionamiento	Parking Brake Lever	X	X	X	X
2	6011.005.095.00.6	1	Conj. Caixa Freio	Conj. Caja Freno	Parking Brake Box Set	X	X	X	X
			Estacionamento	Estacionamiento					
4	6011.011.052.00.9	1	Interruptor Freio Estacionamento	Interruptor Freno Estacionamiento	Parking Brake Switch	X	X	X	X
5	4103.024.008.01.1	8	Arruela Lisa 6,4	Arandela Lisa 6,4	6,4 Flat Washer	X	X	X	X
6	4101.045.027.05.1	4	Parafuso Sextavado M8x20	Tornillo Hex. M8x20	M8x20 Hex. Screw	X	X	X	X
7	4102.011.007.06.9	2	Porca Sextavada M8	Tuerca Hex. M8	M8 Hex. Nut	X	X	X	X
8	6011.005.020.00.4	1	Espaçador Cabo Freio	Espaciador Cable Freno	Parking Brake Cable Spacer	X	X	X	X
			Estacionamento	Estacionamiento					
9	6011.005.097.00.2	1	Cabo de Freio Intermediário	Cable de Freno Intermediario	Intermediate Brake Cable			X	X
9	6011.005.109.00.5	1	Cabo de Freio Intermediário	Cable de Freno Intermediario	Intermediate Brake Cable	X	X		
10	6011.005.053.00.5	1	Pino Cabo Intermediário	Perno Cable Intermediario	Parking Brake Intermediate				
			Freio Estacionamento	Freno Estacionamiento	Cable Pin	X	X	X	X
11	4009.010.007.00.0	1	Contrapino 3/32”x3/4”	Contraperno 3/32”x3/4”	3/32”x3/4” Cotter Pin	X	X	X	X
12	6011.005.062.00.6	1	Cabo Freio Estacionamento	Cable Freno Estacionamiento	Parking Brake Cable			X	X
12	6011.005.107.00.9	1	Cabo Freio Estacionamento	Cable Freno Estacionamiento	Parking Brake Cable	X	X		
13	4102.011.005.05.5	4	Porca Sextavada M6	Tuerca Hex. M6	M6 Hex. Nut	X	X	X	X
15	4101.047.066.05.7	6	Parafuso Sextavado M6x16	Tornillo Hex. M6x16	M6x16 Hex. Screw	X	X	X	X
16	4103.012.007.01.7	10	Arruela de Pressão A6	Arandela de Presión A6	A6 Pressure Collar	X	X	X	X
17	4103.011.011.01.0	6	Arruela Lisa A6,4	Arandela Lisa A6,4	A6,4 Flat Washer	X	X	X	X
18	6011.013.865.00.2	1	Capa	Capa	Cap	X	X	X	X
19	6011.005.111.00.1	1	Conj. Suporte Freio Estacion.	Conj. Soporte Freno Estacion.	Parking Brake Support Set	X	X	X	X

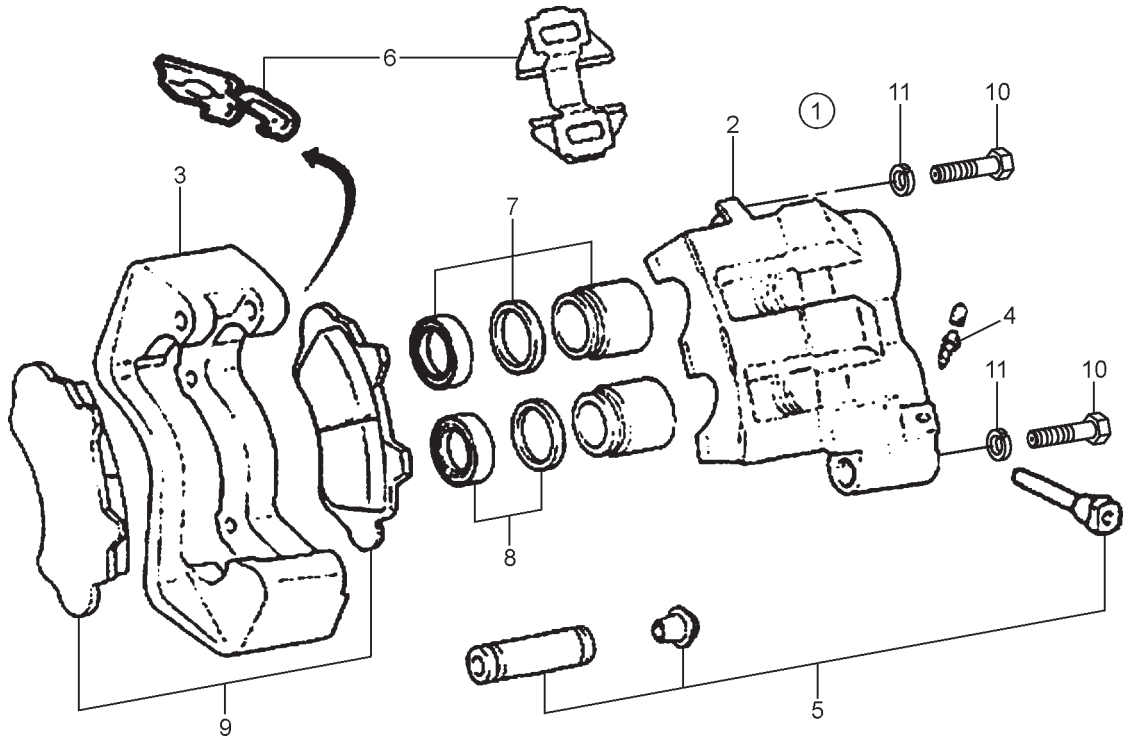

ITEM	CÓDIGO Nº DE PIEZAS CODE	QNT. CT. QTY.	DENOMINAÇÃO / DENOMINACIÓN / DENOMINATION			AM 100	AM 100 CD	AM 150	AM 150 CD
			SISTEMA DE FREIO DIANTEIRO SISTEMA DE FRENO DELANTERO FRONT BRAKE SYSTEM						
1	6011.005.006.00.3	1	Conj. Pinça Freio Dianteiro	Conj. Pinza Freno Delantero	Right Front Brake Tweezer Set				
			Direito (Inclui Itens 2 ao 9)	Derecho (Inclui Itenes 2 al 9)	(Include Items 2 to 9)	X	X	X	X
1	6011.005.007.00.1	1	Conj. Pinça Freio Dianteiro	Conj. Pinza Freno Delantero	Left Front Brake Tweezer Set				
			Esquerdo (Inclui Itens 2 ao 9)	Izquierdo (Inclui Itenes 2 al 9)	(Include Items 2 to 9)	X	X	X	X
2	6011.005.086.00.5	1	Conj. Cilindro Roda Direita	Conj. Cilindro Rueda Derecha	Right Wheel Cylinder Set	X	X	X	X
2	6011.005.087.00.3	1	Conj. Cilindro Roda Esquerda	Conj. Cilindro Rueda Izquierda	Left Wheel Cylinder Set	X	X	X	X
3	6011.005.088.00.1	1	Suporte Acabamento	Soporte Acabamiento	Finishing Support	X	X	X	X
4	6011.005.089.00.9	1	Parafuso Sangrador	Tornillo Sangrador	Bleeder Screw	X	X	X	X
5	6011.005.090.00.7	1	Reparo Pino Guia	Reparación Perno Guia	Guide Pivot Repair	X	X	X	X
6	6011.005.091.00.5	1	Reparo Mola Anti-Ruido	Reparación Resorte Anti-Ruido	Anti-noise Spring Repair	X	X	X	X
7	6011.005.092.00.3	1	Reparo do Cilindro	Reparación del Cilindro	Cylinder Repair	X	X	X	X
8	6011.005.093.00.1	1	Reparo Parcial do Cilindro	Reparación Parcial del Cilindro	Cylinder Partial Repair	X	X	X	X
9	6011.005.094.00.9	1	Jogo Pastilhas	Juego Pastillas	Brake Pad Set	X	X	X	X
10	4101.038.006.05.4	2	Parafuso Sextavado M12x35	Tornillo Hex. M12x35	M12x35 Hex. Screw	X	X	X	X
11	4103.012.011.01.9	2	Arruela de Pressão A12	Arandela de Presión A12	A12 Pressure Collar	X	X	X	X

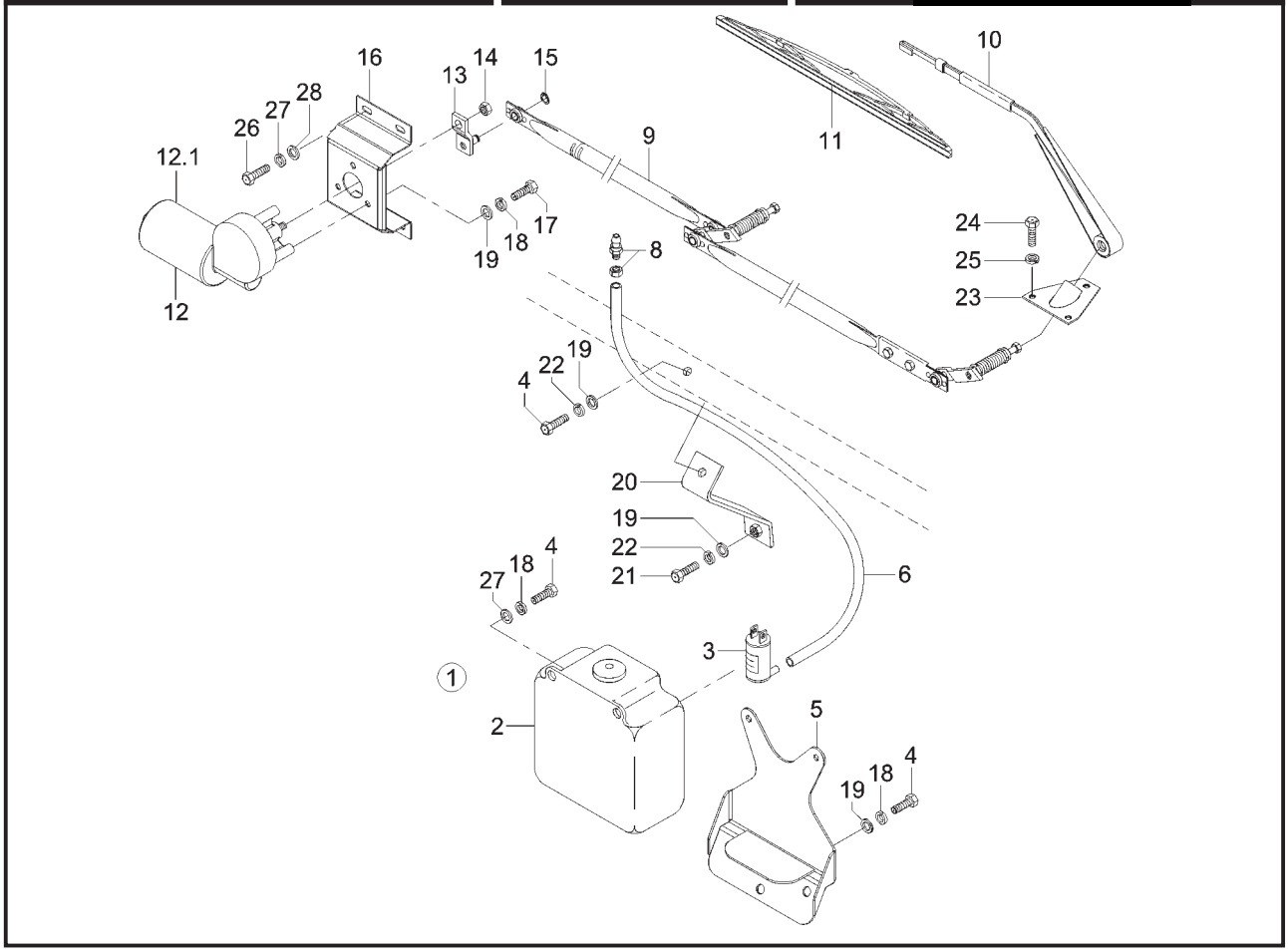

ITEM	CÓDIGO Nº DE PIEZAS CODE	QNT. CT. QTY.	DENOMINAÇÃO / DENOMINACIÓN / DENOMINATION			AM 100	AM 100 CD	AM 150	AM 150 CD
			SISTEMA LIMPADOR DO PÁRA-BRISA SISTEMA LIMPIADOR DEL PARABRISA WINDSHIELD WIPER SYSTEM						
1	6007.013.063.00.2	1	Conj. Reservatório Esguicho	Conj. Reservatório Chorro	Water Jet Reservoir Set				
			D'agua (Inclui Itens 2 e 3)	de Água (Inclui Itenes 2 y 3)	(Include Items 2 and 3)	X	X	X	X
2	6007.013.728.00.0	1	Reservatório do Esguicho D'agua	Reservatório del Chorro de Água	Water Jet Reservoir	X	X	X	X
3	6007.013.440.00.2	1	Bomba Esguicho D'água 12V	Bomba del Chorro de Água 12V	12V Water Jet Pump	X	X	X	X
4	4101.047.066.05.7	3	Parafuso Sextavado M6x16	Tornillo Hex. M6x16	M6x16 Hex. Screw	X	X	X	X
5	6011.013.349.00.7	1	Suporte do Reservatório do	Soporte del Reservatório del	Jet Reservoir Support	X	X	X	X
			Esguicho	Chorro					
6	1020.130.010.00.9	1,2m	Mangueira Plástica	Manguera Plástica	Plastic Hose	X	X	X	X
8	6001.013.022.00.1	1	Esguicho do Limpador	Chorro del Limpiador	Wiper Jet	X	X	X	X
9	6011.013.575.00.7	1	Mecanismo Limpador de	Mecanismo Limpiador de	Windshield Wiper Mechanism	X	X	X	X
			Pára-brisa	Parabrisa					
10	6011.013.576.00.5	2	Braço Limpador do Pára-brisa	Brazo Limpiador de Parabrisa	Windshield Wiper Arm	X	X	X	X
11	6011.013.577.00.3	2	Palheta Limpador do Pára-brisa	Paleta Limpiador de Parabrisa	Windshield Wiper Palette	X	X	X	X
12	6011.011.104.00.8	1	Motor Limpador do Pára-brisa	Motor Limpiador de Parabrisa	12V Windshield Wiper Engine				
			12V (Inclui Itens 13 e 14)	12V (Inclui Itenes 13 y 14)	(Include Itens 13 and 14)	X	X	X	X
12.1	6011.011.072.88.2	1	Motor Limpador do Pára-brisa	Motor Limpiador de Parabrisa	Windshield Wiper Engine	X	X	X	X
13	6011.011.061.00.0	1	Conj. Manivela	Conj. Manija	Handle Set	X	X	X	X
14	4102.011.005.05.5	5	Porca Sextavada M6	Tuerca Hex. M6	Hex. Nut M6	X	X	X	X
15	4008.013.010.00.3	1	Anel Elástico 7	Anillo Elastico 7	7 Elastic Ring	X	X	X	X
16	6011.013.480.00.0	1	Suporte do Motor do Limpador	Soporte del Motor del Limpiador	Wiper Engine Support	X	X	X	X
17	4101.047.066.05.7	7	Parafuso Sextavado M6x16	Tornillo Hex. M6x16	M6x16 Hex. Screw	X	X	X	X
18	4103.012.007.01.7	10	Arruela de Pressão A6	Arandela de Presión A6	A6 Pressure Collar	X	X	X	X
19	4103.011.011.01.0	10	Arruela Lisa A6,4	Arandela Lisa A6,4	A6,4 Flat Collar	X	X	X	X
20	6011.213.060.00.8	2	Conj. Suporte Reforço Dobradiça	Conj. Soporte Refuerzo Bisagra	Hinge Reinforcement Support Set	X	X	X	X
21	4101.047.060.05.0	2	Parafuso Sextavado M6x14	Tornillo Hex. M6x14	M6x14 Hex. Screw	X	X	X	X
22	4103.012.007.01.7	7	Arruela Pressão A6	Arandela de Presión A6	A6 Pressure Collar	X	X	X	X
23	6011.013.538.00.5	2	Conj. Suporte Mancal Limpador	Conj. Soporte Cojinete Limpiador	Wiper Bearing Support Set	X	X	X	X
24	4101.047.058.05.4	6	Parafuso Sextavado M5x12	Tornillo Hex. M5x12	M5x12 Hex. Screw	X	X	X	X
25	4103.012.006.01.9	6	Arruela de Pressão A5	Arandela de Presión A5	A5 Pressure Collar	X	X	X	X

SISTEMA LIMPADOR DO PÁRA-BRISA
SISTEMA LIMPIADOR DEL PARABRISA
WINDSHIELD WIPER SYSTEM

ITEM	CÓDIGO Nº DE PIEZAS CODE	QNT. CT. QTY.	DENOMINAÇÃO / DENOMINACIÓN / DENOMINATION			AM 100	AM 100 CD	AM 150	AM 150 CD
26	4101.047.068.05.3	4	Parafuso Sextavado M6x20	Tornillo Hex. M6x20	M6x20 Hex. Screw	X	X	X	X
27	4103.011.011.02.8	4	Arruela Lisa A6,4	Arandela Lisa A6,4	A6,4 Flat Collar	X	X	X	X
28	4103.012.007.01.7	4	Arruela de Pressão A6	Arandela de Presión A6	A6 Pressure Collar	X	X	X	X

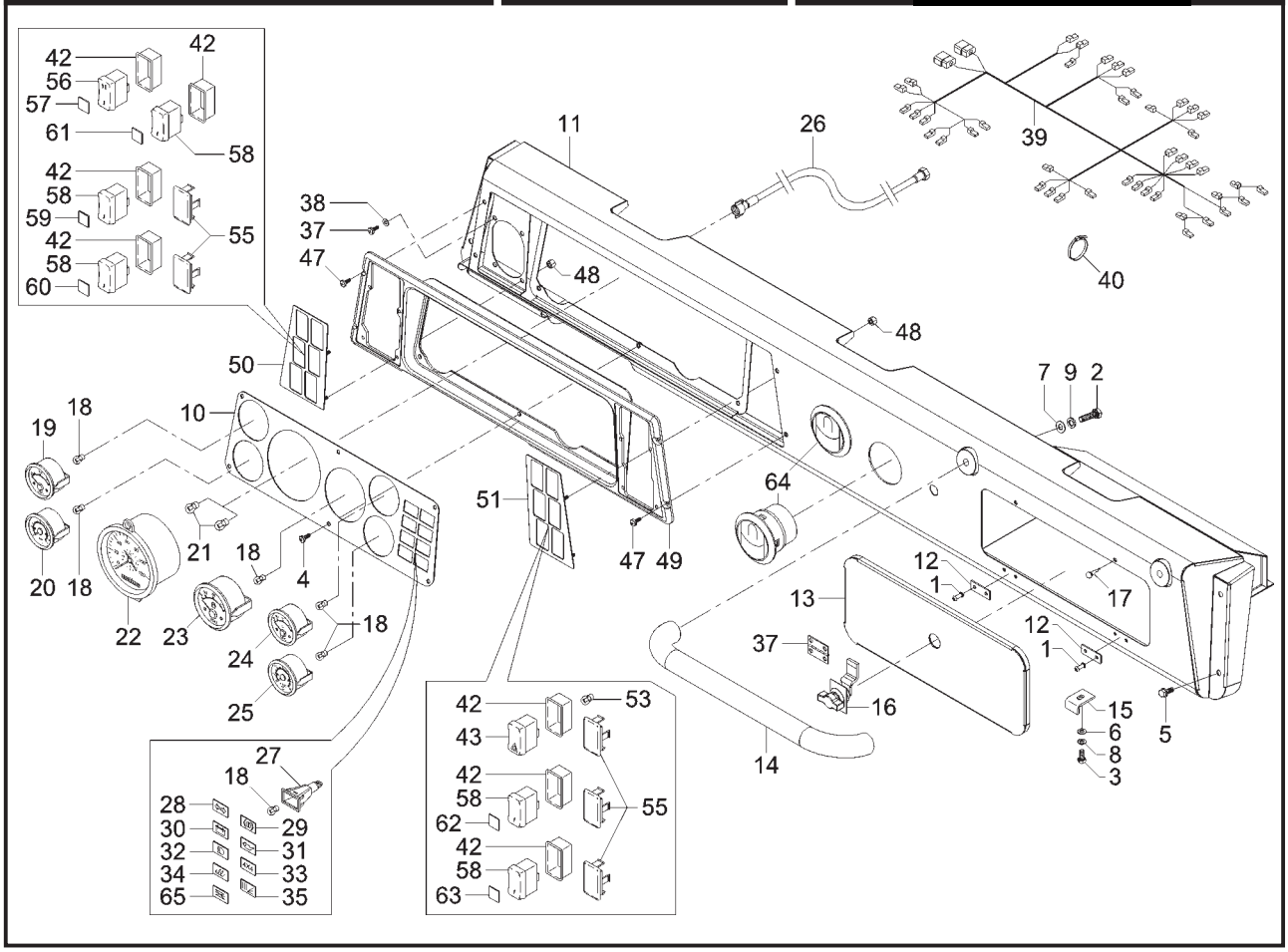

CONJ. PAINEL DE INSTRUMENTOS CONJ. TABLERO DE INSTRUMENTOS DASHBOARD SET									
ITEM	CÓDIGO Nº DE PIEZAS CODE	QNT. CT. QTY.	DENOMINAÇÃO / DENOMINACIÓN / DENOMINATION			AM 100	AM 100 CD	AM 150	AM 150 CD
1	4011.010.013.00.4	4	Rebite Pop B4,8x12,7	Remache Pop B4,8x12,7	Pop Rivet B4,8x12,7	X	X	X	X
2	4101.045.032.05.1	2	Parafuso Sextavado M8x30	Tornillo Hex. M8x30	M8x30 Hex. Screw	X	X	X	X
3	4101.047.070.05.9	1	Parafuso Sextavado M6x14	Tornillo Hex. M6x14	M6x14 Hex. Screw	X	X	X	X
4	4101.080.018.04.9	6	Parafuso Philips M5x16	Tornillo Philips M5x16	Philips Screw M5x16	X	X	X	X
5	4101.084.008.01.2	4	Parafuso c/ Flange M6x1,0x16	Tornillo con Brida M6x1,0x16	Bolt whit Flange M6x1,0x16	X	X	X	X
6	4103.011.011.01.0	1	Arruela Lisa A6,4	Arandela Lisa A6,4	A6,4 Flat Collar	X	X	X	X
7	4103.011.013.01.6	2	Arruela Lisa A8,4	Arandela Lisa A8,4	A8,4 Flat Collar	X	X	X	X
8	4103.012.007.01.7	1	Arruela de Pressão A6	Arandela de Presión A6	A6 Pressure Collar	X	X	X	X
9	4103.012.009.01.3	2	Arruela de Pressão A8	Arandela de Presión A8	A8 Pressure Collar	X	X	X	X
10	6011.013.614.00.4	1	Placa de Instrumentos	Placa de Instrumentos	Instruments Plate	X	X	X	X
11	6011.213.015.00.2	1	Conj. Painel de Intrumentos	Conj. Tablero de Intrumentos	Dashboard Set	X	X	X	X
12	6011.013.472.00.7	2	Calço Dobradiça Tampa	Calzo Bisagra Tapa de la	Glove Compartment Cover				
			Porta-luvas	Guantera	Hinge Wedge	X	X	X	X
13	6011.013.473.00.5	1	Conj. Tampa Porta-luvas	Conj. Tapa Guantera	Glove Compartment Cover Set	X	X	X	X
14	6011.013.482.00.6	1	Conj. Alça Painel de Instrumentos	Conj. Alza Tablero de Instrumentos	Dashboard Handle Set	X	X	X	X
15	6011.013.485.00.9	1	Batente Trinco do Porta-luvas	Batiente Pestilo del Guantera	Glove Compart. Latch Bumper	X	X	X	X
16	6011.013.486.00.7	1	Fecho Manopla Borboleta	Cierre Perilla Mariposa	Butterfly Maniple Latch	X	X	X	X
17	6011.013.487.00.5	2	Batente Porta-luvas	Batiente Guantera	Glove Compartment Bumper	X	X	X	X
18	7106.010.027.00.9	1	Lâmpada 12V - 2W	Lámpara 12V - 2W	12V 2W Bulb	X	X	X	X
19	6011.011.071.00.9	1	Voltímetro 12V	Voltímetro 12V	Voltmeter 12V	X	X	X	X
20	6009.013.483.00.8	1	Indicador de Pressão do Óleo 12V	Indicativo Presión del Aceite 12V	12V Oil Pressure Indicator	X	X	X	X
21	6006.011.018.00.0	2	Lâmpada 12V - 3W	Lámpara 12V - 3W	12V 3W Bulb	X	X	X	X
22	6011.011.067.00.7	1	Velocímetro 12V (Inclui Item 21)	Velocímetro 12V (Inclui Item 21)	Speedometer 12V (Include	X	X	X	X
					Item 21)				
23	6011.011.073.00.5	1	Tacômetro 12V	Tacômetro 12V	Tachometer 12V	X	X	X	X
24	6009.013.143.00.8	1	Indicador de Temperatura 12V	Indicativo de Temperatura 12V	Temperature Indicator 12V				
			(Inclui Item 18)	(Inclui Item 18)	(Include Item 18)	X	X	X	X
25	6009.013.148.00.7	1	Indicador de Combustível 12V	Indicativo de Combustible 12V	Fuel Indicator 12V (Include				
			(Inclui Item 18)	(Inclui Item 18)	Item 18)	X	X	X	X

CONJ. PAINEL DE INSTRUMENTOS
CONJ. TABLERO DE INSTRUMENTOS
DASHBOARD SET

ITEM	CÓDIGO Nº DE PIEZAS CODE	QNT. CT. QTY.	DENOMINAÇÃO / DENOMINACIÓN / DENOMINATION			AM 100	AM 100 CD	AM 150	AM 150 CD
26	6011.011.053.00.7	1	Cabo do Velocímetro	Cable del Velocímetro	Speedometer Cable	X	X	X	X
27	6007.011.070.00.9	10	Soquete Luz de Aviso	Receptáculo Luz de Aviso	Warning Light Socket	X	X	X	X
28	6007.011.075.00.8	1	Indicador do Pisca-pisca	Indicativo del Intermitente	Intermitent Indicator	X	X	X	X
29	6007.011.077.00.4	1	Indicador Sistema de Freio	Indicativo Sistema de Freno	Brake System Indicator	X	X	X	X
30	6007.011.073.00.3	1	Indicador Carga da Bateria	Indicativo Carga de la Batería	Battery Charge Indicator	X	X	X	X
31	6007.011.076.00.6	1	Indicador de Pressão do Óleo	Indicativo de Presión del Aceite	Oil Pressure Indicator	X	X	X	X
32	6007.011.074.00.1	1	Indicador Farol Alto	Indicativo Faro Alto	Headlight Indicator	X	X	X	X
33	6011.011.050.00.3	1	Lente 4x4	Lente 4x4	4x4 Lens	X	X	X	X
34	6007.011.345.00.5	1	Lente - Aquecimento das Velas	Lente - Acaloramiento de las Velas	Lens - Spark Plugs Heating	X	X	X	X
35	6007.011.072.00.5	1	Indicador de Pressão do Filtro	Indicativo de Presión del Filtro	Filter Pressure Indicator	X	X	X	X
37	6011.017.479.00.2	2	Dobradiça Porta-luvas	Bisagra Guantera	Glove Compartment Hinge	X	X	X	X
39	6011.011.065.00.1	1	Cabo de Ligação do Painel de	Cable de Ligación del Tablero de	Dashboard Connection Cable	X	X	X	X
			Instrumentos	Instrumentos					
40	5061.006.105.00.8	2	Abraçadeira	Abrazadera	Clamp	X	X	X	X
42	6007.013.522.00.7	7	Moldura dos Interruptores	Moldura de los Interruptores	Switchers Frame	X	X	X	X
43	6007.011.322.00.4	1	Interruptor Luz de Advertência	Interruptor Luz de Advertencia	Warning Light Switch	X	X	X	X
47	4101.080.019.04.7	4	Parafuso Philips M5x12	Tornillo Philips M5x12	Philips Screw M5x12	X	X	X	X
48	4102.014.006.05.0	8	Porca Freno M4	Tuerca Freno M4	Brake Nut M4	X	X	X	X
49	6011.213.014.00.5	1	Suporte Placa de Instrumentos	Soporte Placa de Instrumentos	Instruments Plate Support	X	X	X	X
50	6011.013.615.00.1	1	Conj. Suporte Teclas Esquerda	Conj. Soporte Teclas Izquierda	Left Keys Support Set	X	X	X	X
51	6011.013.970.00.0	1	Conj. Suporte Teclas Direita	Conj. Soporte Teclas Derechas	Right Keys Support Set	X	X	X	X
55	6009.013.158.00.6	5	Tampa Alojamento Interruptor	Tapa Alojamiento Interruptor	Switch Compartment Cover	X	X	X	X
56	6007.011.319.00.0	1	Interruptor dos Faróis	Interruptor Faros	Headlights Switch	X	X	X	X
57	6007.011.314.00.1	1	Lente - Posição Farol	Lente - Posición Faro	Lens - Headlight Position	X	X	X	X
58	6007.011.480.00.0	5	Interruptor de Tecla	Interruptor de Tecla	Key Switch	X	X	X	X
59	6007.011.321.00.6	1	Lente - Farol Neblina	Lente - Faro Neblina	Lens - Fog Lamp	X	X	X	X
60	6011.011.079.00.2	1	Lente - Farol Milha	Lente - Faro Milha	Lens - Lower Headlight	X	X	X	X
61	6011.011.078.00.4	1	Lente - Farol Traseiro	Lente - Faro Trasero	Lens - Real Headlight	X	X	X	X
62	6011.011.076.00.8	1	Lente - Ventilação Forçada	Lente - Ventilación a la Fuerza	Lens - Force Airing	X	X	X	X
63	6011.011.077.00.6	1	Lente - Iluminação Interna	Lente - Iluminación Interna	Lens - Internal Lighting	X	X	X	X
64	6009.013.092.00.7	2	Difusor de Ar	Difusor de Aire	Air Difusor	X	X	X	X
65	6009.011.513.00.4	1	Lente - Falha do Motor	Lente - Falla del Motor	Lens - Engine Error	X	X	X	X

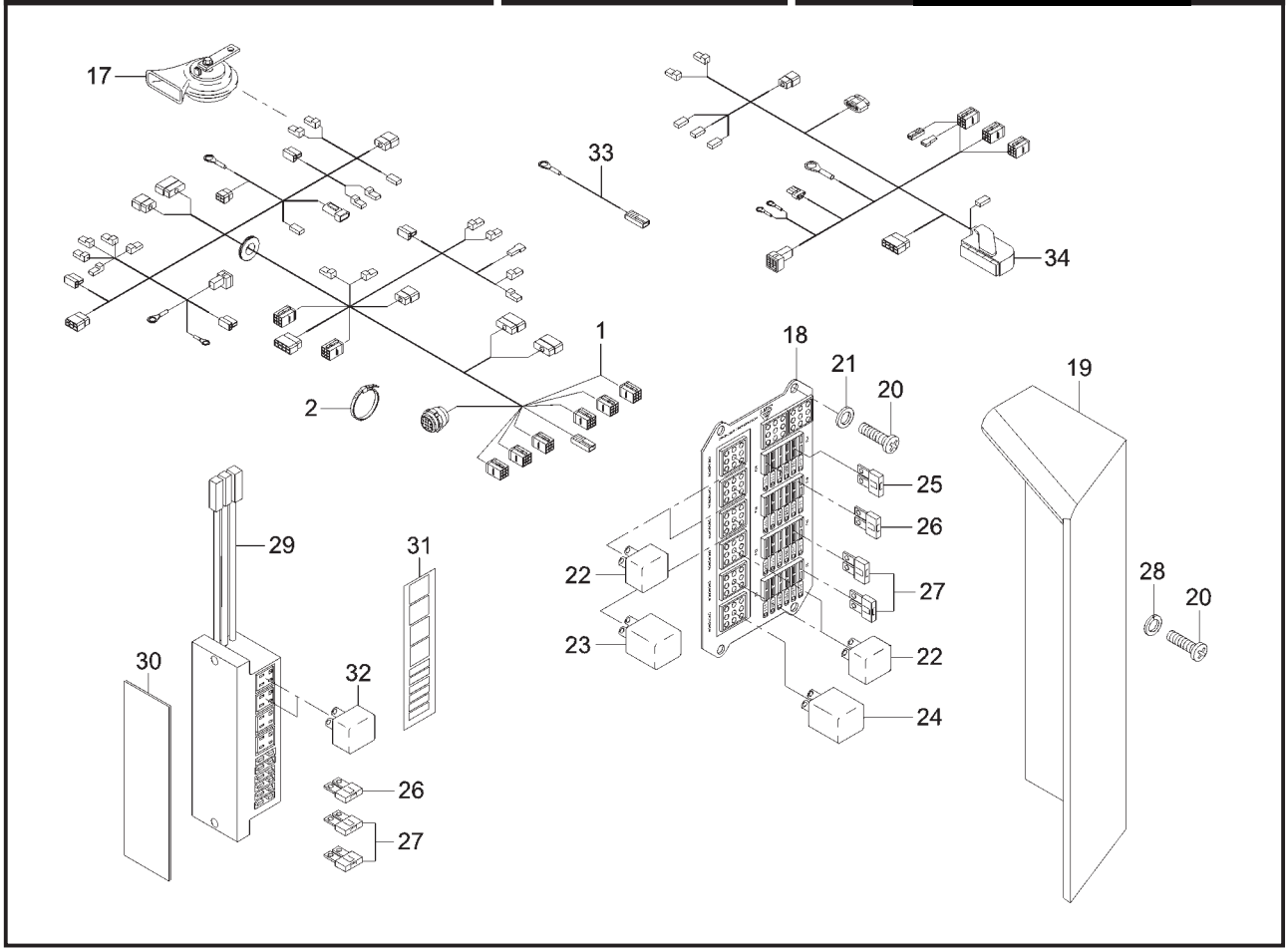

ITEM	CÓDIGO Nº DE PIEZAS CODE	QNT. CT. QTY.	DENOMINAÇÃO / DENOMINACIÓN / DENOMINATION			AM 100	AM 100 CD	AM 150	AM 150 CD
			SISTEMA ELÉTRICO - CENTRAL ELÉTRICA SISTEMA ELECTRICO - CENTRAL ELECTRICA ELECTRIC SYSTEM - GENERATING STATION						
1	6011.011.096.00.6	1	Chicote Elétrico Dianteiro	Mazo Cables Electrico Delantero	Front Electric Rope	X	X	X	X
2	5061.006.105.00.8	30	Abraçadeira	Abrazadera	Clamp	X	X	X	X
17	8005.111.503.00.0	1	Buzina 12V	Bocina 12V	Horn 12V	X	X	X	X
18	6011.011.008.00.1	1	Central Elétrica Modular 12V	Central Electrica Modular 12V	Modular Generating Station 12V				
			(Inclui Itens 22 ao 25 e 27)	(Inclui Itenes 22 al 25 y 27)	(Include Items 22 until 25 and 27)	X	X	X	X
19	6011.213.037.00.6	1	Fechamento Central Elétrica	Cierramiento Central Electrica	Generating Station Closing	X	X	X	X
20	4101.047.056.05.8	7	Parafuso Sextavado M5x10	Tornillo Hex. M5x10	M5x10 Hex. Screw	X	X	X	X
21	4103.011.010.01.2	4	Arruela Lisa A5,3	Arandela Lisa A5,3	A5,3 Flat Collar	X	X	X	X
22	6007.011.164.00.0	6	Relê 12V 20/40A	Relé 12V 20/40A	Relay 12V 20/40A	X	X	X	X
23	6007.011.028.00.7	1	Relê do Pisca 12V	Relé del Intermitente 12V	Intermitent Relay 12V	X	X	X	X
24	6007.011.027.00.9	1	Relê Temporizador	Relé Temporizador	Temporizer Relay	X	X	X	X
25	6007.011.024.00.6	10	Fusível 7,5A	Fusible 7,5A	Fuse 7,5A	X	X	X	X
26	6011.011.009.00.9	12	Fusível 5A	Fusible 5A	Fuse 5A	X	X	X	X
27	6009.011.522.00.5	13	Fusível 10A	Fusible 10A	Fuse 10A	X	X	X	X
27	6007.001.025.00.3	16	Fusível 15A	Fusible 15A	Fuse 15A	X	X	X	X
28	4103.012.006.01.9	3	Arruela de Pressão A5	Arandela de Presión A5	A5 Pressure Collar	X	X	X	X
29	6112.011.019.00.4	1	Central Elétrica Modulo	Central Electrica Modulo	Generating Station Electronic				
			Eletrônico	Electronico	Module	X	X	X	X
30	6011.113.103.00.7	1	Isolamento ECU	Aislamento ECU	ECU Isolation	X	X	X	X
31	6013.011.025.00.1	1	Topológico 4.07 TCE	Topologico 4.07 TCE	Topologic 4.07 TCE	X	X	X	X
32	6005.011.064.00.6	2	Relê 12V 40A (4 Terminais)	Relé 12V 40A (4 Terminales)	Relay 12V 40A (4 Terminals)	X	X	X	X
33	6010.011.030.00.7	1	Cabo de Alimentação	Cable de Alimentación	Feeding Cable	X	X	X	X
34	6011.011.098.00.2	1	Cabo de Ligação do Motor	Cable de ligación del Motor	Engine Connection Cable	X	X	X	X

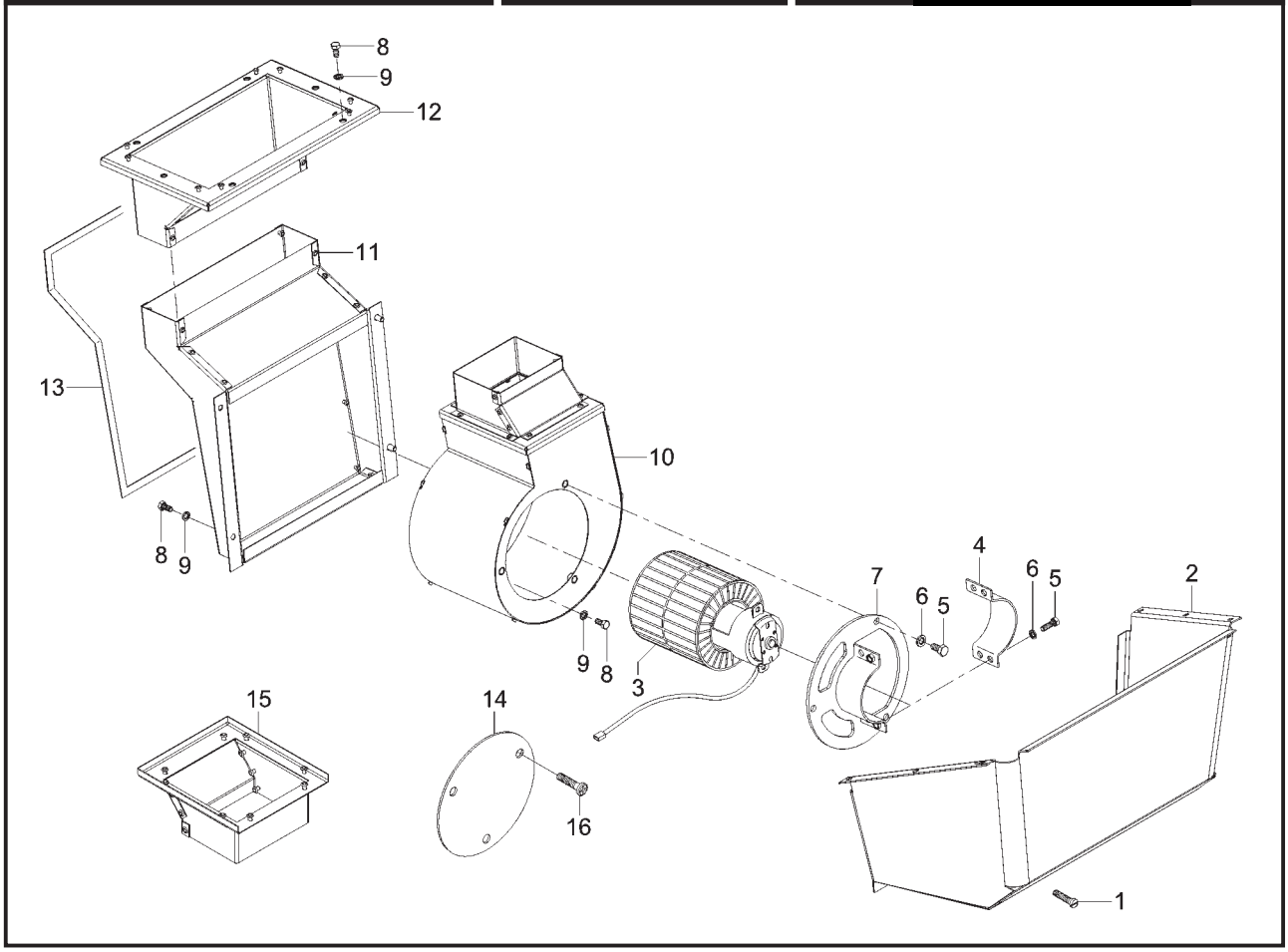

ITEM	CÓDIGO Nº DE PIEZAS CODE	QNT. CT. QTY.	DENOMINAÇÃO / DENOMINACIÓN / DENOMINATION			AM 100	AM 100 CD	AM 150	AM 150 CD
			SISTEMA DE VENTILAÇÃO SISTEMA DE VENTILACIÓN AIRING SYSTEM						
1	4101.082.017.04.9	9	Parafuso Auto-atarrachador	Tornillo Auto-atarrachador	B4,8x22 Lock Screw	X	X	X	X
			B4,8x22	B4,8x22					
2	6011.013.435.00.4	1	Caixa de Proteção do Ventilador	Caja Protección del Ventilador	Fan Protection Box	X	X	X	X
3	6011.011.066.00.9	1	Conj. Motor do Ventilador 24V	Conj. Motor del Ventilador 24V	24V Fan Engine Set	X	X	X	X
4	6011.013.424.00.8	1	Fixação do Motor do Ventilador	Fijación del Motor del Ventilador	Fan Engine Fixation	X	X	X	X
5	4101.047.060.05.0	5	Parafuso Sextavado M6x12	Tornillo Hex. M6x12	M6x12 Hex. Screw	X	X	X	X
6	4103.011.011.01.0	5	Arruela Lisa A6,4	Arandela Lisa A6,4	A6,4 Flat Collar	X	X	X	X
7	6011.013.422.00.2	1	Conj. Suporte Motor do Ventilador	Conj. Soporte Motor del Ventilador	Fan Engine Support Set	X	X	X	X
8	4101.047.059.05.2	14	Parafuso Sextavado M5x16	Tornillo Hex. M5x16	M5x16 Hex. Screw	X	X	X	X
9	4103.011.010.01.2	14	Arruela Lisa A5,3	Arandela Lisa A5,3	A5,3 Flat Collar	X	X	X	X
10	6011.013.413.00.1	1	Conj. Caixa de Ventilação	Conj. Caja de Ventilación	Airing Box Set	X	X	X	X
11	6011.013.430.00.5	1	Conj. Caixa Intermediária de Ar	Conj. Caja Intermediaria de Aire	Air Intermediate Box Set	X	X	X	X
12	6011.013.426.00.3	1	Conj. Caixa Entrada de Ar	Conj. Caja Entrada de Aire	Air Inlet Box Set	X	X	X	X
13	6011.013.627.00.7	1	Isolamento Sistema de Ventilação	Aislamento Sistema de Ventilación	Airing System Isolation	X	X	X	X
14	6011.013.742.00.3	1	Tampa de Inspeção	Tapa de Inspección	Inspection Cover	X	X	X	X
15	6011.013.418.00.0	1	Caixa de Ventilação Superior	Caja de Ventilación Superior	Upper Airing Box	X	X	X	X
16	4101.080.018.04.9	3	Parafuso Philips M5x16	Tornillo Philips M5x16	Philips Screw M5x16	X	X	X	X

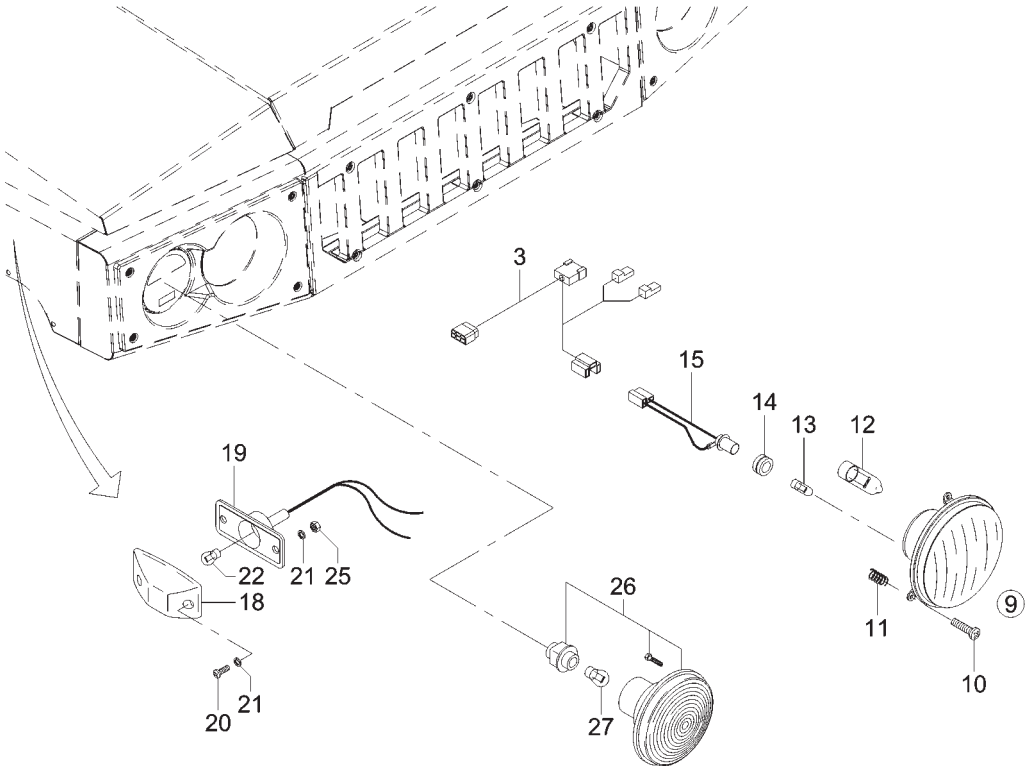

ITEM	CÓDIGO Nº DE PIEZAS CODE	QNT. CT. QTY.	DENOMINAÇÃO / DENOMINACIÓN / DENOMINATION			AM 100	AM 100 CD	AM 150	AM 150 CD
			SISTEMA ELÉTRICO DIANTEIRO / SISTEMA ELECTRICO DELANTERO / FRONT ELECTRIC SYSTEM						
3	6011.011.075.00.0	2	Cabo de Ligação Faróis/Lanteras	Cable de Ligación Faroles/Linternas	Lanterns/Headlights Connection Cable	X	X	X	X
9	8012.111.285.00.0	2	Cj. Farol (Inclui Itens 12 e 13)	Cj. Faro (Inclui Itenes 12 y 13)	Headlight Set (Include Items 12 and 13)	X	X	X	X
10	4101.080.021.07.6	3	Parafuso Philips M5x30	Tornillo Philips M5x30	Philips Screw M5x30	X	X	X	X
11	6011.011.060.00.2	1	Mola de Regulagem do Farol	Resorte de Regulación del Faro	Headlight Adjustment Spring	X	X	X	X
12	6005.011.062.00.0	1	Lâmpada 12V 60/55W	Lámpara 12V 60/55W	12V 60/55W Bulb	X	X	X	X
13	5066.006.015.00.8	1	Lâmpada 12V 4W	Lámpara 12V 4W	12V 4W Bulb	X	X	X	X
14	6011.011.059.00.4	1	Gromete	Gromete	Grommet	X	X	X	X
15	6011.011.058.00.6	1	Soquete	Receptáculo	Socket	X	X	X	X
18	6009.011.013.00.5	2	Conj. Lanterna do Pisca	Conj. Linterna del Pisca	Intermittent Light Lantern Set	X	X	X	X
19	-	1	Item Sem Reposição Individual	Item Sin Reposición Individual	Item Without Individual Replacement	X	X	X	X
20	4101.080.014.04.8	4	Parafuso Philips M4x12	Tornillo Philips M4x12	Philips Screw M4x12	X	X	X	X
21	4103.011.009.01.4	8	Arruela Lisa A4,3	Arandela Lisa A4,3	A4,3 Flat Collar	X	X	X	X
22	5066.006.015.00.8	2	Lâmpada 12V 4W	Lámpara 12V 4W	12V 4W Bulb	X	X	X	X
25	4102.014.006.05.0	2	Porca Freno M4	Tuerca Freno M4	Brake Nut M4	X	X	X	X
26	6011.011.069.00.3	2	Lanterna Dianteira 12V (Inclui Item 27)	Linterna Delantera 12V (Inclui Item 27)	Front Lantern 12V (Include Item 27)	X	X	X	X
27	6005.011.061.00.2	1	Lâmpada 12V 5W	Lámpara 12V 5W	12V 5W Bulb	X	X	X	X

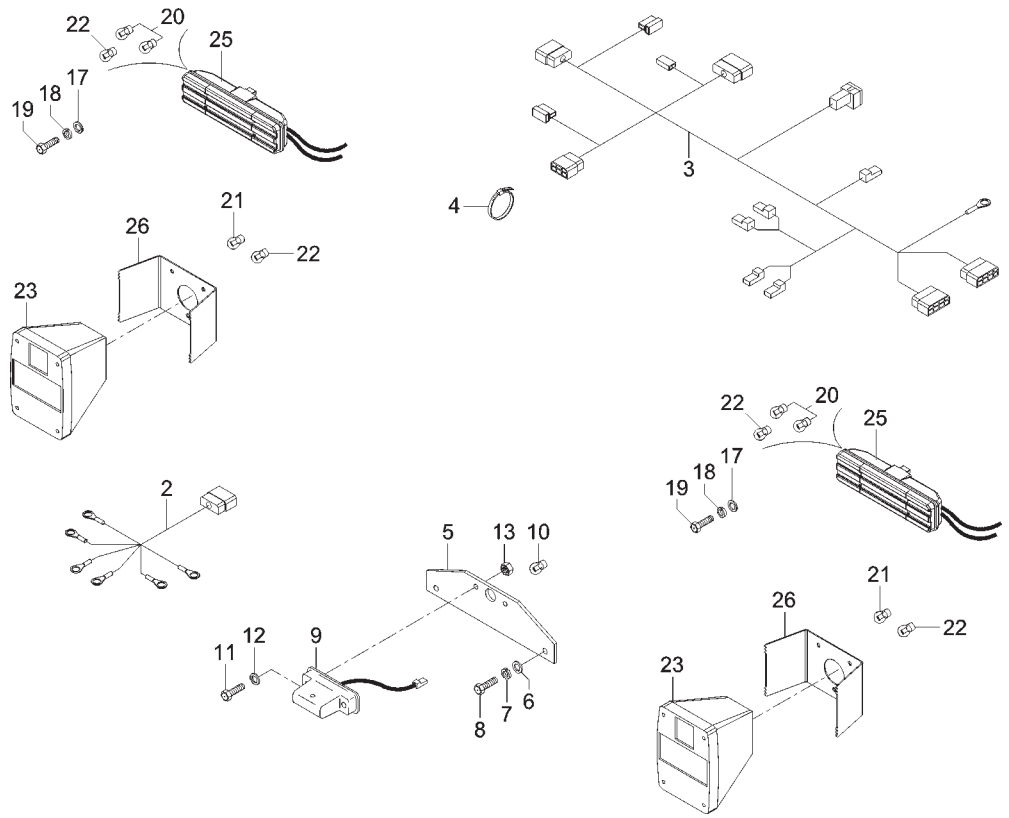

ITEM	CÓDIGO Nº DE PIEZAS CODE	QNT. CT. QTY.	DENOMINAÇÃO / DENOMINACIÓN / DENOMINATION			AM 100	AM 100 CD	AM 150	AM 150 CD
			SISTEMA ELÉTRICO TRASEIRO SISTEMA ELECTRICO TRASERO REAR ELECTRIC SYSTEM						
2	6011.011.143.00.6	1	Cabo de Ligação Tom. Reboque	Cable de Ligación Toma Reboque	Trailer Plug Connection Cable	X	X	X	X
3	6011.011.082.00.6	1	Chicote Elétrico Traseiro	Mazo Cables Electrico Trasero	Rear Electric Rope			X	X
3	6011.011.045.00.3	1	Chicote Elétrico Traseiro	Mazo Cables Electrico Trasero	Rear Electric Rope	X	X		
4	5061.006.105.00.8	30	Abraçadeira	Abrazadera	Clamp	X	X	X	X
5	6011.013.481.00.8	1	Suporte Traseiro da Placa	Soporte Trasero de la Placa	Plate Rear Support	X	X	X	X
6	4103.024.008.01.1	2	Arruela Lisa A6,4	Arandela Lisa A6,4	A6,4 Flat Collar	X	X	X	X
7	4103.012.007.01.7	2	Arruela de Pressão A6	Arandela de Presión A6	A6 Pressure Collar	X	X	X	X
8	4101.047.066.05.7	2	Parafuso Sextavado M6x16	Tornillo Hex. M6x16	M6x16 Hex. Screw	X	X	X	X
9	6007.011.376.00.0	1	Lanterna da Placa (Inclui	Linterna de la Placa (Inclui	Plate Lantern (Include Items				
			Itens 10 e 11)	Itenes 10 y 11)	10 and 11)	X	X	X	X
10	6007.011.377.00.8	1	Lâmpada 12V 5W	Lámpara 12V 5W	12V 5W Bulb	X	X	X	X
11	4101.047.050.05.1	2	Parafuso Sextavado M4x20	Tornillo Hex. M4x20	M4x20 Hex. Screw	X	X	X	X
12	4103.011.009.01.4	2	Arruela Lisa A4,3	Arandela Lisa A4,3	A4,3 Flat Collar	X	X	X	X
13	4102.014.006.05.0	2	Porca Freno M4	Tuerca Freno M4	Brake Nut M4	X	X	X	X
17	4103.011.011.01.0	16	Arruela Lisa A6,4	Arandela Lisa A6,4	A6,4 Flat Collar	X	X	X	X
18	4103.012.007.01.7	16	Arruela A6	Arandela A6	A6 Collar	X	X	X	X
19	4101.047.066.07.3	16	Parafuso Sextavado M6x16	Tornillo Hex. M6x16	M6x16 Hex. Screw	X	X	X	X
20	8002.111.118.00.4	2	Lâmpada 12V 21W	Lámpara 12V 21W	12V 21W Bulb			X	X
21	6005.011.061.00.2	2	Lâmpada 12V 5W	Lámpara 12V 5W	12V 5W Bulb	X	X		
22	6001.011.026.00.4	2	Lâmpada 12V 5/21W	Lámpara 12V 5/21W	12V 5/21W Bulb	X	X	X	X
23	6011.011.068.00.5	2	Lanterna Traseira 12V	Linterna Trasera 12V	12V Rear Lantern (Include				
			(Inclui Itens 21 e 22)	(Inclui Itenes 21 y 22)	Itens 21 and 22)	X	X		
25	6011.011.093.00.3	1	Lanterna Traseira Esquerda	Linterna Trasera Izquierda	Left Rear Lantern (Include				
			(Inclui Itens 20 e 22)	(Inclui Itenes 20 y 22)	Itens 20 and 22)			X	X
25	6011.011.092.00.5	1	Lanterna Traseira Direita	Linterna Trasera Derecha	Right Rear Lantern (Include				
			(Inclui Itens 20 e 22)	(Inclui Itenes 20 y 22)	Itens 20 and 22)			X	X
26	6011.011.081.00.8	2	Fixação Lanterna Traseira	Fijación Linterna Trasera	Rear Lantern Fixation	X	X		

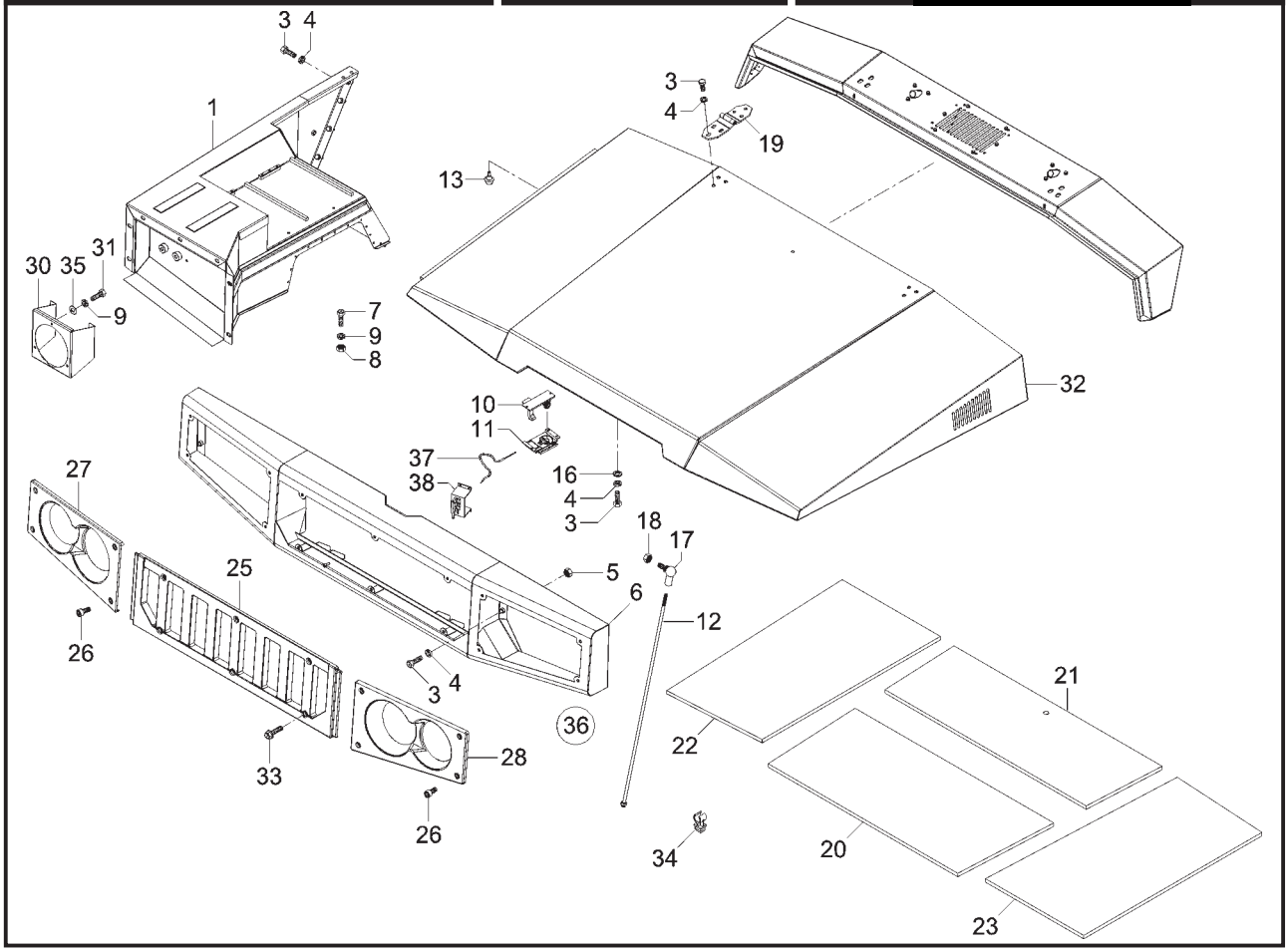

CONJ. QUADRO DIANTEIRO, CAPÔ E PÁRA-LAMAS DIANTEIROS CONJ. QUADRO DELANTERO, CAPÓ Y GRARDABARROS DELANTEROS FRONT FRAME, HOOD AND FRONT FENDER SET									
ITEM	CÓDIGO Nº DE PIEZAS CODE	QNT. CT. QTY.	DENOMINAÇÃO / DENOMINACIÓN / DENOMINATION			AM 100	AM 100 CD	AM 150	AM 150 CD
1	6011.013.984.00.1	1	Conj. Pára-lama Dianteiro	Conj. Guardabarro Delantero	Right Front Fender Set	X	X	X	X
			Direito	Derecho					
1	6011.013.985.00.8	1	Conj. Pára-lama Dianteiro	Conj. Guardabarro Delantero	Left Front Frender Set	X	X	X	X
			Esquerdo	Izquierdo					
3	4101.045.027.05.1	42	Parafuso Sextavado M8x20	Tornillo Hex. M8x20	M8x20 Hex. Screw	X	X	X	X
4	4103.012.009.01.3	42	Arruela de Pressão A8	Arandela de Presión A8	A8 Pressure Collar	X	X	X	X
5	4102.014.011.05.0	14	Porca Freno M8	Tuerca Freno M8	Freno Nut M8	X	X	X	X
6	6011.013.199.00.6	1	Conj. Quadro Dianteiro	Conj. Quadro Delantero	Front Frame Set	X	X	X	X
7	4101.045.008.00.2	10	Parafuso Sextavado M6x16	Tornillo Hex. M6x16	M6x16 Hex. Screw	X	X	X	X
8	4102.011.005.05.5	10	Porca Sextavada M6	Tuerca Hex. M6	Hex. Nut M6	X	X	X	X
9	4103.012.007.01.7	14	Arruela Pressão A6	Arandela de Presión A6	A6 Pressure Collar	X	X	X	X
10	6011.113.087.00.2	1	Trava Superior do Capô	Traba Superior del Capó	Hood Upper Latch	X	X	X	X
11	6011.113.086.00.4	1	Trava Inferior do Capô	Traba Inferior del Capó	Hood Inferior Latch	X	X	X	X
12	6011.013.441.00.2	1	Conj. Haste Capô	Conj. Mástil Capó	Hood Rod Set	X	X	X	X
13	6011.013.548.00.4	6	Batente	Batiente	Stop	X	X	X	X
14	6011.113.087.00.2	1	Trava Superior Capô	Traba Superior Capó	Hood Upper Latch	X	X	X	X
16	4103.011.013.01.6	2	Arruela Lisa A8,4	Arandela Lisa A8,4	A8,4 Flat Collar	X	X	X	X
17	6007.003.036.00.0	1	Terminal Esférico AS13	Terminal Esferico AS13	AS13 Spherical Terminal	X	X	X	X
18	4102.013.006.04.4	1	Porca Sextavada Baixa M8	Tuerca Hex. Baja M8	Short Hex. Nut M8	X	X	X	X
19	6011.013.436.00.2	2	Conj. Dobradiça Capô	Conj. Bisagra Capó	Hood Hinge Set	X	X	X	X
20	6011.013.628.00.4	1	Isolamento Capô Anterior	Aislamento Capó Anterior	Front Hood Isolation	X	X	X	X
21	6011.013.629.00.2	1	Isolamento Capô Posterior	Aislamento Capó Posterior	Rear Hood Isolation	X	X	X	X
22	6011.013.666.00.4	1	Isolamento Capô Lateral Direito	Aislamento Capó Lateral Der.	Right Side Hood Isolation	X	X	X	X
23	6011.013.667.00.2	1	Isolamento Capô Lateral Esq.	Aislamento Capó Lateral Izq.	Left Side Hood Isolation	X	X	X	X
25	6011.013.622.00.7	1	Conj. Grade Dianteira	Conj. Tela Delantera	Front Harrow Set	X	X	X	X
26	4101.037.055.05.2	14	Parafuso Sextavado M6x16	Tornillo Hex. M6x16	M6x16 Hex. Screw	X	X	X	X
27	6011.013.686.00.2	1	Rebaixo Farol Direito	Rebajo Faro Derecho	Right Headlight Lowering	X	X	X	X
28	6011.013.685.00.4	1	Rebaixo Farol Esquerdo	Rebajo Faro Izquierdo	Left Headlight Lowering	X	X	X	X
30	6011.013.351.00.3	1	Conj. Suporte Farol Esquerdo	Conj. Soporte Faro Izquierdo	Left Headlight Support Set	X	X	X	X

CONJ. QUADRO DIANTEIRO, CAPÔ E PÁRA-LAMAS DIANTEIROS
CONJ. QUADRO DELANTERO, CAPÓ Y GRARDABARROS DELANTEROS
FRONT FRAME, HOOD AND FRONT FENDER SET

ITEM	CÓDIGO Nº DE PIEZAS CODE	QNT. CT. QTY.	DENOMINAÇÃO / DENOMINACIÓN / DENOMINATION			AM 100	AM 100 CD	AM 150	AM 150 CD
30	6011.013.350.00.5	1	Conj. Suporte Farol Direito	Conj. Soporte Faro Derecho	Right Headlight Support Set	X	X	X	X
31	4101.047.068.05.3	6	Parafuso Sextavado M6x20	Tornillo Hex. M6x20	M6x20 Hex. Screw	X	X	X	X
32	6011.013.998.00.1	1	Conj. Capô	Conj. Capó	Hood Set	X	X	X	X
33	4101.037.055.05.2	6	Parafuso Sextavado M6x14	Tornillo Hex. M6x14	Hex. Bolt M6x14	X	X	X	X
34	6009.013.069.00.5	1	Presilha Haste Capô	Presilla Mástil Capó	Hood Rod Latch	X	X	X	X
35	4103.011.011.01.0	6	Arruela Lisa A6,4	Arandela Lisa A6,4	A6,4 Flat Collar	X	X	X	X
36	6011.013.988.00.2	1	Conj. Quadro Dianteira	Conj. Quadro Delantera	Complete Front Harrow Set	X	X	X	X
			Completo	Completo					
37	6011.113.084.00.9	1	Conj. Cabo Acionamento Trava	Conj. Cable Accionamento Traba	Lock Actionner Cable Set	X	X	X	X
38	6011.113.085.00.6	1	Alavanca Acionamento Trava	Palanca Accionamento Traba	Lock Actionner Lever	X	X	X	X

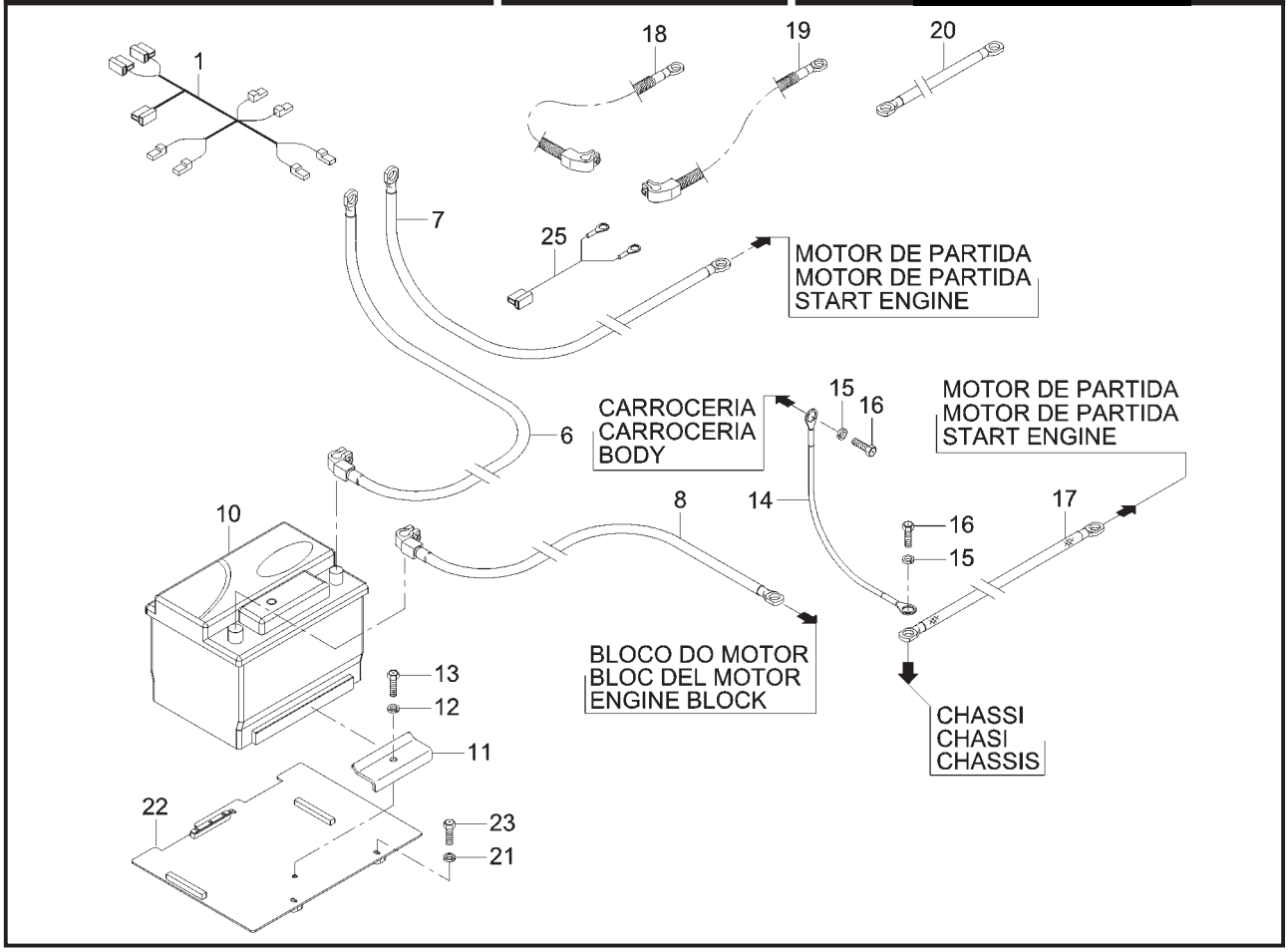

ITEM	CÓDIGO Nº DE PIEZAS CODE	QNT. CT. QTY.	DENOMINAÇÃO / DENOMINACIÓN / DENOMINATION			AM 100	AM 100 CD	AM 150	AM 150 CD
			SISTEMA ELÉTRICO - BATERIA E CABOS SISTEMA ELECTRICO - BATERÍA Y CABLES ELECTRIC SYSTEM - BATTERY AND CABLES						
1	6011.213.207.00.5	1	Chicote do Teto	Mazo Cables del Techo	Rope	X	X	X	X
3	4101.047.068.05.3	2	Parafuso Sextavado M6x20	Tornillo Hex. M6x20	M6x20 Hex. Screw	X	X	X	X
4	4103.011.011.02.8	2	Arruela Lisa A6,4	Arandela Lisa A6,4	A6,4 Flat Collar	X	X	X	X
5	4102.023.003.05.8	2	Porca Freno M6	Tuerca Freno M6	Brake Nut M6	X	X	X	X
6	6011.011.014.00.9	1	Cabo Positivo Bateria	Cable Positivo Batería	Battery Positive Cable	X	X	X	X
7	6011.011.013.00.1	1	Cabo Positivo	Cable Positivo	Positive Cable	X	X	X	X
8	6011.011.011.00.5	1	Cabo Negativo Bateria	Cable Negativo Batería	Battery Negative Cable	X	X	X	X
10	6011.011.080.00.0	1	Bateria 12V 70AH	Batería 12V 70AH	Battery 12V 70AH	X	X	X	X
11	6011.013.354.00.7	1	Grampo de Fixação	Ganchos de Fijación	Fixation Clip	X	X	X	X
12	4103.012.007.01.7	1	Arruela de Pressão A6	Arandela de Presión A6	A6 Pressure Collar	X	X	X	X
13	4101.047.066.05.7	2	Parafuso Sextavado M6x16	Tornillo Hex. M6x16	M6x16 Hex. Screw	X	X	X	X
14	6011.011.016.00.4	1	Cabo Terra da Carroceria	Cable Tierra de la Carrocería	Body Ground Cable	X	X	X	X
15	4103.012.009.01.3	2	Arruela de Pressão A8	Arandela de Presión A8	A8 Pressure Collar	X	X	X	X
16	4101.047.086.05.5	2	Parafuso Sextavado M8x16	Tornillo Hex. M8x16	M8x16 Hex. Screw	X	X	X	X
17	6001.011.034.00.8	1	Cabo Terra Auxiliar	Cable Tierra Auxiliar	Auxiliary Ground Cable	X	X	X	X
18	6011.011.013.00.1	1	Cabo Positivo Bateria	Cable Positivo Batería	Battery Positive Cable	X	X	X	X
19	6011.011.011.00.5	1	Cabo Negativo Bateria	Cable Negativo Batería	Battery Negative Cable	X	X	X	X
20	6011.011.013.00.1	1	Cabo Ligação Positivo	Cable Ligación Positivo	Positive Connection Cable	X	X	X	X
21	4103.011.011.01.0	2	Arruela Lisa A6,4	Arandela Lisa A6,4	A6,4 Flat Collar	X	X	X	X
22	6011.013.841.00.3	1	Conj. Base Bateria	Conj. Base Batería	Battery Base Set	X	X	X	X
23	4101.045.014.04.2	2	Parafuso Sextavado M6x30	Tornillo Hex. M6x30	M6x30 Hex. Screw	X	X	X	X
25	6011.011.026.00.3	1	Cabo Ligação Sensor Óleo	Cable Ligación Sensor Aceite	Oil Sensor Connection Cable	X	X	X	X

ASSENTO E COMPLEMENTOS
ASIENTO Y COMPLEMENTO
SEAT AND COMPLEMENTS

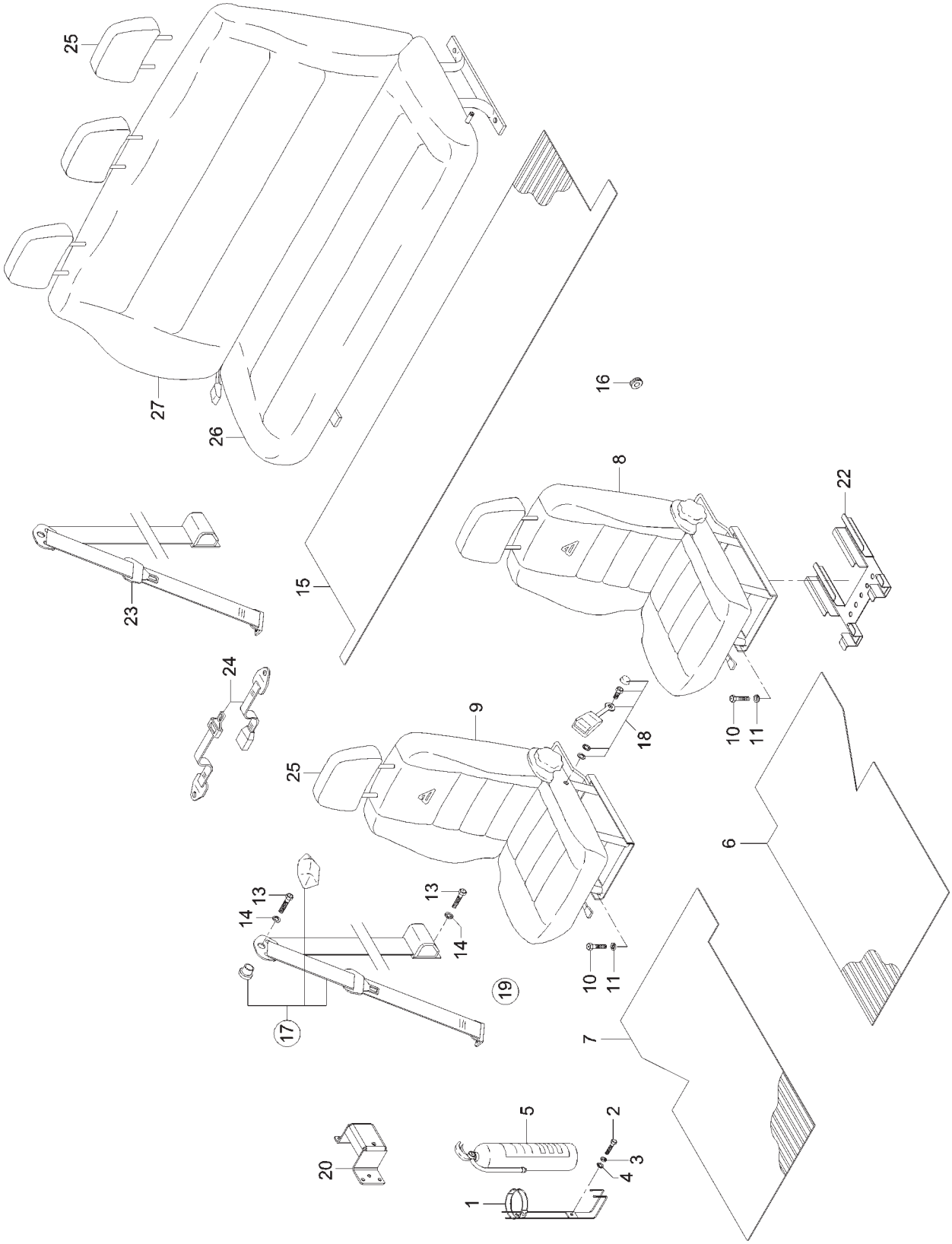

ASSENTO E COMPLEMENTOS
ASIENTO Y COMPLEMENTO
SEAT AND COMPLEMENTS

ITEM	CÓDIGO Nº DE PIEZAS CODE	QNT. CT. QTY.	DENOMINAÇÃO / DENOMINACIÓN / DENOMINATION			AM 100	AM 100 CD	AM 150	AM 150 CD
1	6007.013.026.00.9	1	Conj. Suporte Extintor de Incêndio	Conj. Soporte Extintor de Incendio	Fire Extinguisher Support Set	X	X	X	X
2	4101.047.066.05.7	2	Parafuso Sextavado M6x16	Tornillo Hex. M6x16	M6x16 Hex. Screw	X	X	X	X
3	4103.012.007.01.7	2	Arruela de Pressão A6	Arandela de Presión A6	A6 Pressure Collar	X	X	X	X
4	4103.024.008.01.1	2	Arruela Lisa 6,4	Arandela Lisa 6,4	6,4 Flat Collar	X	X	X	X
5	6007.013.025.00.1	1	Extintor de Incêndio	Extintor de Incendio	Fire Extinguisher	X	X	X	X
6	6011.213.049.00.1	1	Tapete Dianteiro Esquerdo	Alfombra Delantero Izquierdo	Left Front Rug	X	X	X	X
7	6011.213.050.00.9	1	Tapete Dianteiro Direito	Alfombra Delantero Derecho	Right Front Rug	X	X	X	X
8	6010.013.214.00.5	1	Banco Motorista	Asiento Motorista	Motorist Seat	X	X	X	X
9	6010.013.215.00.2	1	Banco Passageiro	Asiento Pasajero	Passenger Seat	X	X	X	X
10	4101.037.097.05.4	8	Parafuso Sextavado M10x25	Tornillo Hex. M10x25	M10x25 Hex. Screw	X	X		
10	4101.047.090.05.7	8	Parafuso Sextavado M8x25	Tornillo Hex. M8x25	M8x25 Hex. Screw			X	X
11	4103.012.010.01.1	8	Arruela de Pressão A10	Arandela de Presión A10	A10 Pressure Collar	X	X		
11	4103.012.009.01.3	8	Arruela de Pressão A8	Arandela de Presión A8	A8 Pressure Collar			X	X
13	4101.057.108.06.2	8	Parafuso Sextavado 7/16"X1"	Tornillo Hex. 7/16"X1"	7/16x1 Hex. Screw	X	X	X	X
14	4103.012.011.01.9	8	Arruela de Pressão A12	Arandela de Presión A12	A12 Pressure Collar	X	X	X	X
15	6011.013.792.00.8	1	Tapete Traseiro	Alfombra Trasero	Rear Rug		X		X
16	6011.013.702.00.9	12	Tampão Assoalho	Tapón Assoalho	Floor Plug	X	X	X	X
17	6009.013.006.00.7	2	Conj. Cinto de Segurança	Conj. Cinta de Seguridad	Left/Right Side Retractable				
			Retrátil LE/LD	Retractil LE/LD	Safety Belt Set	X	X	X	X
18	6009.013.007.00.5	1	Fecho Cinto de Segurança LE	Cierre Cinta de Seguridad LE	Left Side Safety Belt Latch	X	X	X	X
18	6009.013.008.00.3	1	Fecho Cinto de Segurança LD	Cierre Cinta de Seguridad LD	Right Side Safety Belt Latch	X	X	X	X
19	6011.013.785.00.2	1	Conj. Cinto de Segurança (Inclui	Conj. Cinta de Seguridad (Inclui	Safety Belt Set (Include Items				
			itens 17 e 18)	itens 17 y 18)	17 and 18)	X	X	X	X
19	6009.013.080.00.2	2	Conj. Cinto de Segurança (Inclui	Conj. Cinta de Seguridad (Inclui	Safety Belt Set (Include Items				
			itens 17 e 18)	itens 17 y 18)	17 and 18)	X	X	X	X
20	6011.013.961.00.9	2	Suporte Cinto de Segurança	Suporte Cinta de Seguridad	Safety Belt Support	X	X	X	X
22	6011.113.081.00.5	2	Conj. Suporte Banco	Conj. Suporte Asiento	Seat Support Set	X	X	X	X
23	6009.013.446.00.5	2	Cinto Banco 2/3 Traseiro	Cinta Asiento 2/3 Trasero	2/3 Rear Seat Belt	X	X		
24	6011.213.013.00.7	1	Conj. Fecho Central	Conj. Cierre Central	Central Latch Set		X		X
25	6011.213.222.00.4	2	Apoio de Cabeça	Apoyo de Cabeza	Head Support	X	X	X	X
26	6011.213.220.00.8	1	Assento do Banco Traseiro	Asiento Trasero	Rear Seat		X		X
27	6011.213.221.00.6	3	Encosto do Banco Traseiro	Apoyo Trasero	Rear Seat Support		X		X

MONTAGEM DO PÁRA-BRISA, ESTRIBO E PÁRA-LAMA
MONTAJE DEL PARABRISA, ESTRIBO Y GUARDABARRO
WINDSHIELD ASSEMBLY, FOOTSTEP AND FENDER

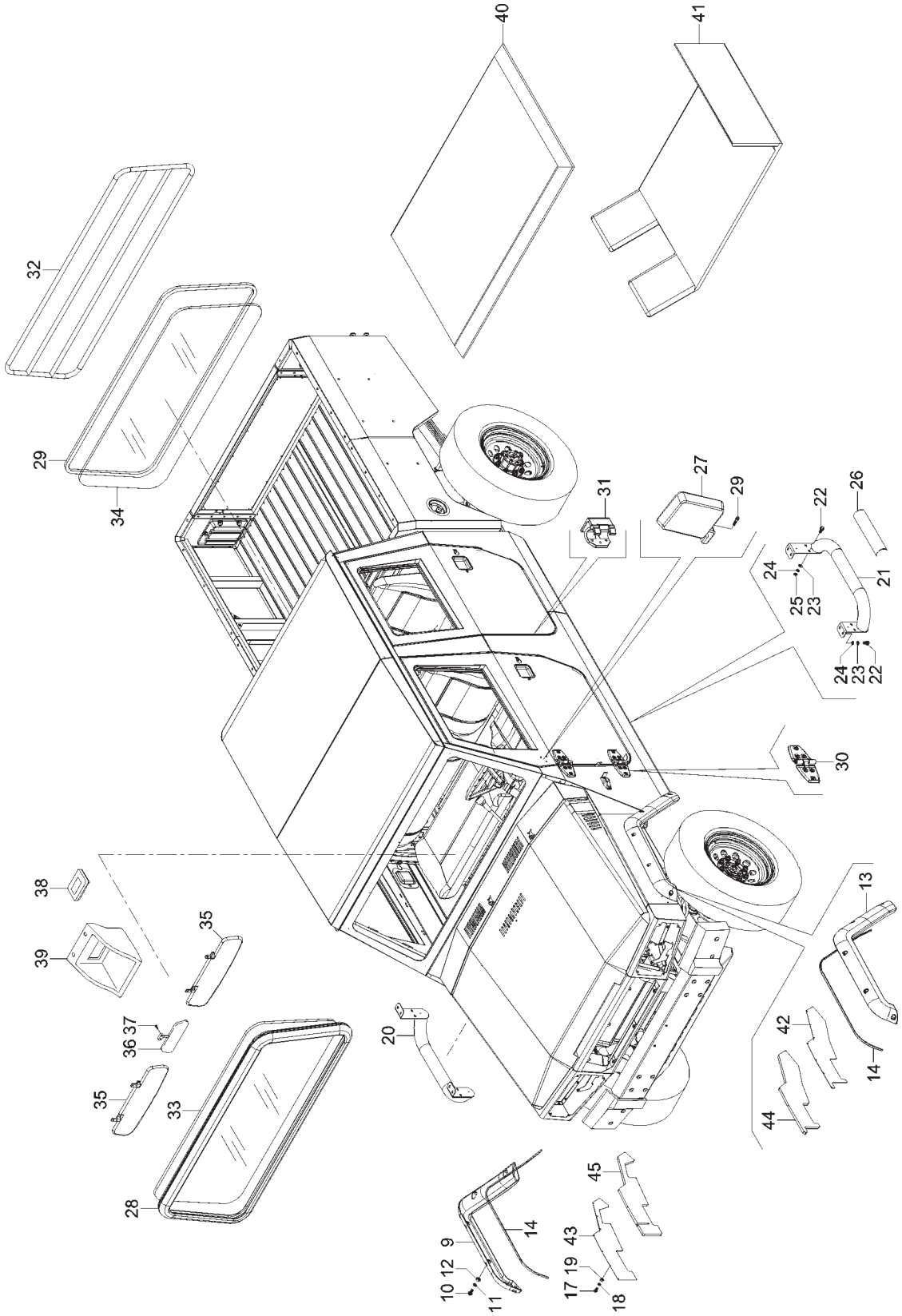

MONTAGEM DO PÁRA-BRISA, ESTRIBO E PÁRA-LAMA
MONTAJE DEL PARABRISA, ESTRIBO Y GUARDABARRO
WINDSHIELD ASSEMBLY, FOOTSTEP AND FENDER

ITEM	CÓDIGO Nº DE PIEZAS CODE	QNT. CT. QTY.	DENOMINAÇÃO / DENOMINACIÓN / DENOMINATION			AM 100	AM 100 CD	AM 150	AM 150 CD
9	6011.213.108.00.5	1	Polaina Dianteira Direita	Pieza Delantera Derecha	Right Front Legging	X	X	X	X
10	4101.086.010.05.7	10	Parafuso Sextavado M6x35	Tornillo Hex. M6x35	M6x35 Hex. Screw	X	X	X	X
11	4103.011.011.02.8	10	Arruela Lisa A6,4	Arandela Lisa A6,4	A6,4 Flat Collar	X	X	X	X
12	4102.023.003.05.8	10	Porca Freno M6	Tuerca Freno M6	Brake Nut M6	X	X	X	X
13	6011.213.101.00.0	1	Polaina Dianteira Esquerda	Pieza Delantera Izquierda	Left Front Legging	X	X	X	X
14	1021.100.055.00.8	2,68m	Perfil Maciço	Perfil Macizo	Solid Frame	X	X	X	X
15	6011.013.506.00.2	1	Borracha Defletora Dianteira	Goma Deflectora Delantera	Right Front Deflective Rubber	X	X	X	X
			Direita	Derecha					
16	6011.013.507.00.0	1	Borracha Defletora Dianteira	Goma Deflectora Delantera	Left Front Deflective Rubber	X	X	X	X
			Esquerda	Izquierda					
17	4101.047.057.05.6	16	Parafuso Sex M5x25	Tornillo Hex. M5x25	M5x25 Hex. Screw	X	X	X	X
18	4103.011.010.01.2	16	Arruela Lisa A5,3	Arandela Lisa A5,3	A5,3 Flat Collar	X	X	X	X
19	4102.011.003.05.0	16	Porca Sextavada M5	Tuerca Hex. M5	Hex. Nut M5	X	X	X	X
20	6011.013.010.00.5	1	Conj. Estribo Direito	Conj. Estribo Derecho	Right Footstep Set	X	X	X	X
21	6011.013.011.00.3	1	Conj. Estribo Esquerdo	Conj. Estribo Izquierdo	Left Footstep Set	X	X	X	X
22	4101.084.020.02.5	16	Parafuso Sextavado com	Tornillo Hex. con Brida	M8x1,25x20 Hex. Screw with				
			Flange M8x1,25x20	M8x1,25x20	Flange	X	X	X	X
23	4103.012.009.01.3	16	Arruela de Pressão A8	Arandela de Presión A8	A8 Pressure Collar	X	X	X	X
24	4103.011.013.01.6	16	Arruela Lisa A8,4	Arandela Lisa A8,4	A8,4 Flat Collar	X	X	X	X
25	4102.011.075.00.9	8	Porca Sextavada M8	Tuerca Hex. M8	Hex. Nut M8	X	X	X	X
26	6009.013.050.00.5	2	Adesivo Protetor do Estribo	Adhesivo Protector del Estribo	Footstep Protector Adhesive	X	X	X	X
27	6011.013.543.00.5	1	Espelho Retrovisor Esquerdo	Espejo Retrovisor Izquierdo	Left Rearview Mirror			X	X
27	6011.013.542.00.7	1	Espelho Retrovisor Direito	Espejo Retrovisor Derecho	Right Rearview Mirror			X	X
27	6011.013.012.00.0	1	Espelho Retrovisor Esquerdo	Espejo Retrovisor Izquierdo	Left Rearview Mirror	X	X		
27	6011.013.013.00.8	1	Espelho Retrovisor Direito	Espejo Retrovisor Derecho	Right Rearview Mirror	X	X		
28	6011.213.027.00.7	1	Guarnição do Para-brisa	Guarnición del Parabrisa	Windshield Trimming	X	X	X	X
29	6011.213.028.00.5	1	Guarnição do Vigia	Guarnición del Vidrio Trasero	Rear Glass Trimming	X	X	X	X
30	6011.213.200.00.0	2	Dobradiça Dianteira Esquerda	Bisagra Delantera Izquierda	Left Front Hinge	X	X	X	X
30	6011.213.195.00.2	2	Dobradiça Dianteira Direita	Bisagra Delantera Derecha	Right Front Hinge	X	X	X	X
31	6011.213.215.00.8	2	Dobradiça Traseira Esquerda	Bisagra Trasera Izquierda	Left Rear Hinge		X		X
31	6011.213.210.00.9	2	Dobradiça Traseira Direita	Bisagra Trasera Derecha	Right Rear Hinge		X		X
32	6011.213.224.00.0	1	Grade Vidro Traseiro	Tela Vidrio Trasero	Rear Glass Harrow	X	X	X	X
33	6011.213.192.00.4	1	Vidro Frontal	Vidrio Frontal	Front Glass	X	X	X	X
34	6011.213.203.00.4	1	Vidro Traseiro	Vidrio Trasero	Rear Glass	X	X	X	X
35	6011.013.618.00.5	2	Tapa-sol	Visera	Sun Shade	X	X	X	X
36	6011.013.544.00.3	1	Espelho Retrovisor Interno	Espejo Retrovisor Interno	Internal Rearview Mirror	X	X	X	X
37	4101.078.012.07.9	3	Parafuso Philips M3,5x13	Tornillo Philips M3,5x13	Philips Screw M3,5x13	X	X	X	X
38	6011.213.205.00.9	2	Sinaleira Teto	Señalera Techo	Roof Headlight		X		X
38	6011.213.205.00.9	1	Sinaleira Teto	Señalera Techo	Roof Headlight	X		X	
39	6011.013.827.00.2	1	Console do Rádio	Consola del Radio	Radio Console	X	X	X	X
40	6011.213.204.00.2	1	Forro do Teto c/ Varetas	Forro del Techo c/ Varillas	Roof Lining With Rods		X		X
41	6011.213.240.00.6	1	Forro do Assoalho c/ Feltro	Forro del Assoalho c/ Feltro	Lining Floor with Felt	X	X	X	X
42	6011.213.051.00.7	1	Protetor Esquerdo Cofre Motor	Protector Izquierdo Cofre Motor	Engine Safe Left Protector	X	X	X	X
43	6011.213.052.00.5	1	Protetor Direito Cofre Motor	Protector Derecho Cofre Motor	Engine Safe Right Protector	X	X	X	X
44	6011.213.053.00.3	1	Protetor Esquerdo Cofre Motor	Protector Izquierdo Cofre Motor	Engine Safe Left Protector	X	X	X	X
45	6011.213.054.00.1	1	Protetor Direito Cofre Motor	Protector Derecho Cofre Motor	Engine Safe Right Protector	X	X	X	X

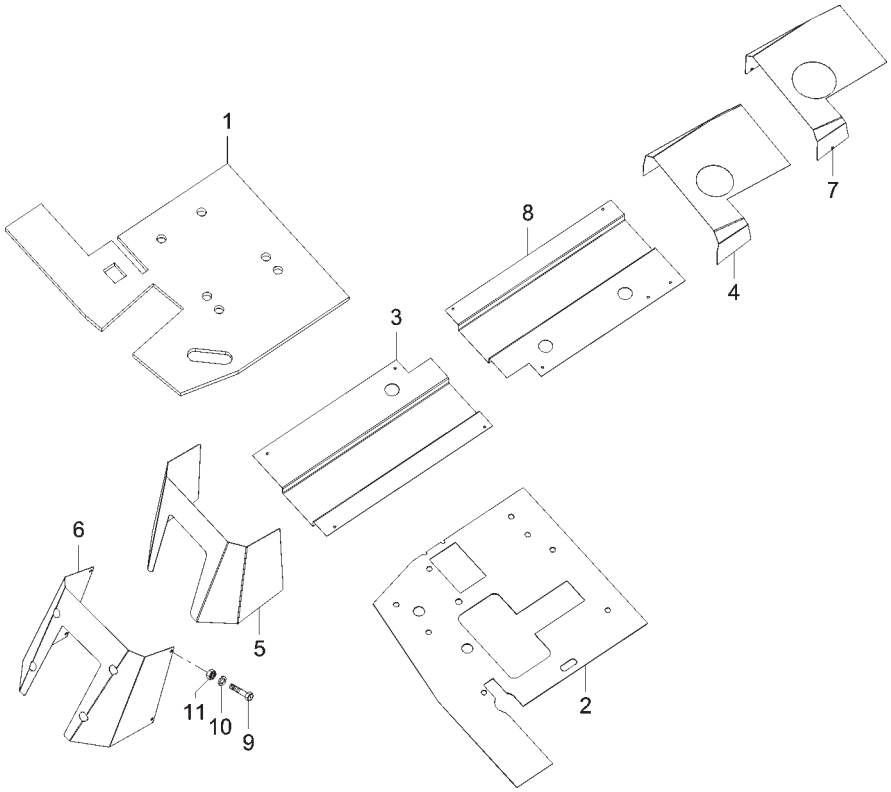

ITEM	CÓDIGO Nº DE PIEZAS CODE	QNT. CT. QTY.	DENOMINAÇÃO / DENOMINACIÓN / DENOMINATION			AM 100	AM 100 CD	AM 150	AM 150 CD
			SISTEMA DOS PROTETORES E ISOLANTES SISTEMA DE LOS PROTECTORES Y AISLADORES ISOLATIONS AND PROTECTORS SYSTEM						
1	6011.213.042.00.6	1	Isolante Térmico Direito	Aislador Térmico Derecho	Right Thermal Isolating			X	X
2	6011.213.043.00.4	1	Isolante Térmico Esquerdo	Aislador Térmico Izquierdo	Left Thermal Isolating			X	X
3	6011.213.044.00.2	1	Isolante Térmico Assoalho	Aislador Térmico Assoalho	Floor Thermal Isolating	X	X	X	X
4	6011.213.040.00.0	1	Isolante Traseiro Túnel	Aislador Trasero Tunel	Tunnel Rear Isolating	X	X	X	X
5	6011.213.038.00.4	1	Isolante Dianteiro	Aislador Delantero	Front Isolating	X	X	X	X
6	6011.213.039.00.2	1	Protetor Isolante Dianteiro	Protector Aislador Delantero	Front Isolating Protector	X	X	X	X
7	6011.213.041.00.8	1	Protetor Isolante Traseiro	Protector Aislador Trasero	Rear Isolating Protector	X	X	X	X
8	6011.213.055.00.8	1	Protetor Isolante Assoalho	Protector Aislador Assoalho	Floor Isolating Protector	X	X	X	X
9	4101.047.057.05.6	16	Parafuso Sextavado M5x25	Tornillo Hex. M5x25	M5x25 Hex. Screw	X	X	X	X
10	4103.011.010.01.2	16	Arruela Lisa A5,3	Arandela Lisa A5,3	A5,3 Flat Collar	X	X	X	X
11	4102.011.003.05.0	16	Porca Sextavada M5	Tuerca Hex. M5	Hex. Nut M5	X	X	X	X

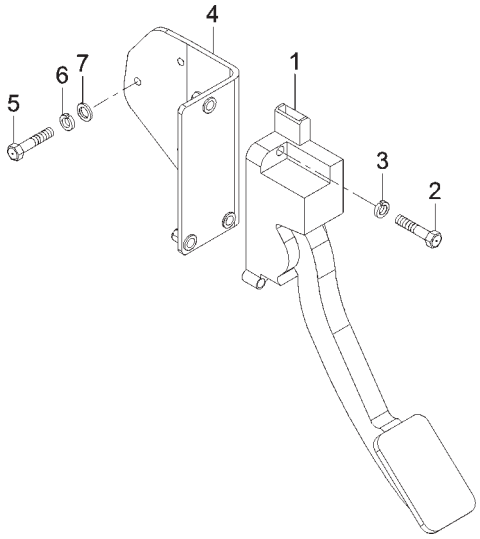

ITEM	CÓDIGO Nº DE PIEZAS CODE	QNT. CT. QTY.	DENOMINAÇÃO / DENOMINACIÓN / DENOMINATION			AM 100	AM 100 CD	AM 150	AM 150 CD
			SISTEMA DO ACELERADOR ELETRÔNICO SISTEMA DEL ACELERADOR ELECTRONICO ELECTRONIC ACCELERATOR SYSTEM						
1	6013.015.006.00.7	1	Acelerador Eletrônico	Acelerador Electronico	Electronic Accelerator	X	X	X	X
2	4101.045.014.04.2	3	Parafuso Sextavado M6x30	Tornillo Hex. M6x30	M6x30 Hexagonal Screw	X	X	X	X
3	4103.012.007.01.7	3	Arruela de Pressão A6	Arandela de Presión A6	A6 Pressure Collar	X	X	X	X
4	6011.015.014.00.5	1	Conj. Suporte do Acelerador	Conj. Soporte del Acelerador	Accelerator Support Set	X	X	X	X
5	4101.047.068.05.3	3	Parafuso Sextavado M6x20	Tornillo Hex. M6x20	M6x20 Hexagonal Screw	X	X	X	X
6	4103.012.007.01.7	3	Arruela de Pressão A6	Arandela de Presión A6	A6 Pressure Collar	X	X	X	X
7	4103.024.008.01.1	3	Arruela Lisa 6,4	Arandela Lisa 6,4	6,4 Flat Collar	X	X	X	X

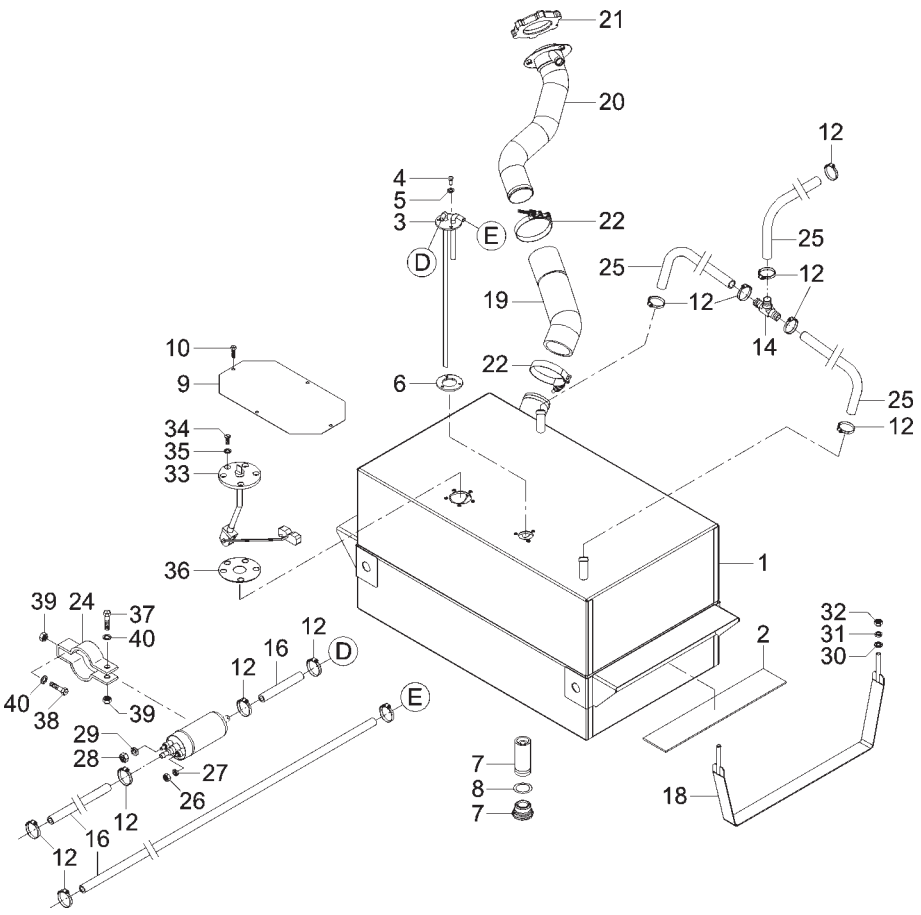

ITEM	CÓDIGO Nº DE PIEZAS CODE	QNT. CT. QTY.	DENOMINAÇÃO / DENOMINACIÓN / DENOMINATION			AM 100	AM 100 CD	AM 150	AM 150 CD
			SISTEMA DE ALIMENTAÇÃO SISTEMA DE ALIMENTACIÓN FEEDING SYSTEM						
1	6011.006.077.00.3	1	Conj. Tanque de Combustível	Conj. Tanque de Combustible	Fuel Tank Set	X	X		
2	1021.100.053.00.3	0,76m	Perfil de Borracha Nitrilica 10x60	Perfil de Goma Nitrilica 10x60	Nitrilic Rubber Cross Section	X	X		
3	6011.006.021.00.1	1	Conj. Pescador	Conj. Pescador	Fisherman Set	X	X		
4	4101.012.058.04.8	3	Parafuso com Fenda M5x12	Tornillo con Ranura M5x12	M5x12 Screw with Splint	X	X		
5	4103.011.011.01.0	3	Arruela Lisa A6,4	Arandela Lisa A6,4	A6,4 Flat Collar	X	X		
6	6005.006.035.00.3	1	Junta de Vedação - Pescador	Empaque de Vedación - Pescador	Seal Coupling - Fisherman	X	X		
7	8009.106.082.00.4	1	Conj. Filtro do Pescador	Conj. Filtro del Pescador	Fisherman Filter Set	X	X		
8	8009.106.083.00.2	1	Anel-O 35x3	Anillo-O 35x3	35x3 O-Ring	X	X		
9	6011.013.541.00.9	1	Tampa de Inspeção Tanque	Tapa de Inspección Tanque	Fuel Tank Inspection Cover	X	X		
			Combustível	Combustible					
10	4101.047.056.05.8	4	Parafuso Sextavado M5x10	Tornillo Hex. M5x10	Hex. Bolt M5x10	X	X		
11	6013.006.010.00.0	2	Conector “T”	Conector “T”	“T” Connector	X	X		
12	7006.011.041.00.1	16	Abraçadeira 1/2"X5/8"X9mm	Abrazadera 1/2"X5/8"X9mm	Clamp 1/2"X5/8"X9mm	X	X		
13	6011.101.026.00.4	2	Adaptador Mangueira Filtro	Adaptador Manguera Filtro	Filter Hose Adaptor	X	X		
14	6011.006.070.00.8	1	“T” Espigão Ø5/8”	“T” Espigón Ø5/8”	Dowel “T” Ø5/8”	X	X		
15	7006.011.041.00.1	8	Abraçadeira 1/2"X5/8"X9mm	Abrazadera 1/2"X5/8"X9mm	Clamp 1/2"X5/8"X9mm	X	X		
16	1020.100.003.00.0	1	Mangueira Ø14,4x7,93	Manguera Ø14,4x7,93	Hose Ø14,4x7,93	X	X		
17	6013.006.007.00.6	1	Bomba Elétrica Comb. EKP	Bomba Electrica Comb. EKP	EKP Fuel Eletric Pump	X	X		
18	6011.006.006.00.2	2	Conj. Cinta do Tanque	Conj. Cinta do Tanque	Tank Belt Set	X	X		
19	6011.006.010.00.4	1	Mangueira Ligação Abastecimento	Manguera Ligación Abastecimiento	Fueling Connection Hose	X	X		
20	6011.006.076.00.5	1	Conj. Bocal Abastecimento	Conj. Boquilla Abastecimiento	Fueled Nozzle Set with Cover				
			com Tampa (Inclui Item 21)	con Tapa (Inclui Item 21)	(Include Item 21)	X	X		
21	6011.006.026.00.0	1	Tampa	Tapa	Cover	X	X		
22	6008.001.034.00.5	2	Abraçadeira Tucho Tab 56-65	Abrazadera Tucho Tab 56-65	Tab 56-65 Tucho Clamp	X	X		
23	6013.006.010.00.0	1	Conector “T”	Conector “T”	“T” Connector	X	X		
24	8009.108.419.00.6	1	Abraçadeira	Abrazadera	Clamp	X	X		
25	1020.100.003.00.0	1	Mangueira Ø14,4x7,93	Manguera Ø14,4x7,93	Hose Ø14,4x7,93	X	X		
26	4102.011.003.05.0	1	Porca Sextavada M5	Tuerca Hex. M5	Hex. Nut M5	X	X		
27	4103.012.006.01.9	1	Arruela de Pressão A5	Arandela de Presión A5	A5 Pressure Collar	X	X		

SISTEMA DE ALIMENTAÇÃO
SISTEMA DE ALIMENTACIÓN
FEEDING SYSTEM

ITEM	CÓDIGO Nº DE PIEZAS CODE	QNT. CT. QTY.	DENOMINAÇÃO / DENOMINACIÓN / DENOMINATION			AM 100	AM 100 CD	AM 150	AM 150 CD
28	4102.011.002.04.5	1	Porca Sextavada M4	Tuerca Hex. M4	Hex. Nut M4	X	X		
29	4103.012.046.01.5	1	Arruela de Pressão B4	Arandela de Presión B4	B4 Pressure Collar	X	X		
30	4103.024.011.01.5	4	Arruela Lisa 8,4	Arandela Lisa 8,4	8,4 Flat Collar	X	X		
31	4103.012.009.01.3	4	Arruela de Pressão A8	Arandela de Presión A8	A8 Pressure Collar	X	X		
32	4102.011.007.06.9	4	Porca Sextavada M8	Tuerca Hex. M8	Hex. Nut M8	X	X		
33	6011.011.049.00.5	1	Medidor de Nível do Combustível	Medidor de Nível del Combustible	Fuel Level Measurer	X	X		
34	4101.012.058.04.8	5	Parafuso com Fenda M5x12	Tornillo con Ranura M5x12	M5x12 Screw with Splint	X	X		
35	4103.011.011.01.0	3	Arruela Lisa A6,4	Arandela Lisa A6,4	A6,4 Flat Collar	X	X		
36	6001.006.007.00.1	1	Junta de Vedação - Medidor	Empaque de Vedación - Medidor	Seal Coupling - Level Measurer	X	X		
			de Nível	de Nível					
37	4101.047.068.05.3	1	Parafuso Sextavado M6x20	Tornillo Hex. M6x20	M6x20 Hexagonal Screw	X	X		
38	4101.047.071.05.7	1	Parafuso Sextavado M6x30	Tornillo Hex. M6x30	M6x30 Hexagonal Screw	X	X		
39	4102.023.003.05.8	2	Porca Freno M6	Tuerca Freno M6	Brake Nut M6	X	X		
40	4103.011.011.01.0	2	Arruela Lisa A6,4	Arandela Lisa A6,4	A6,4 Flat Collar	X	X		

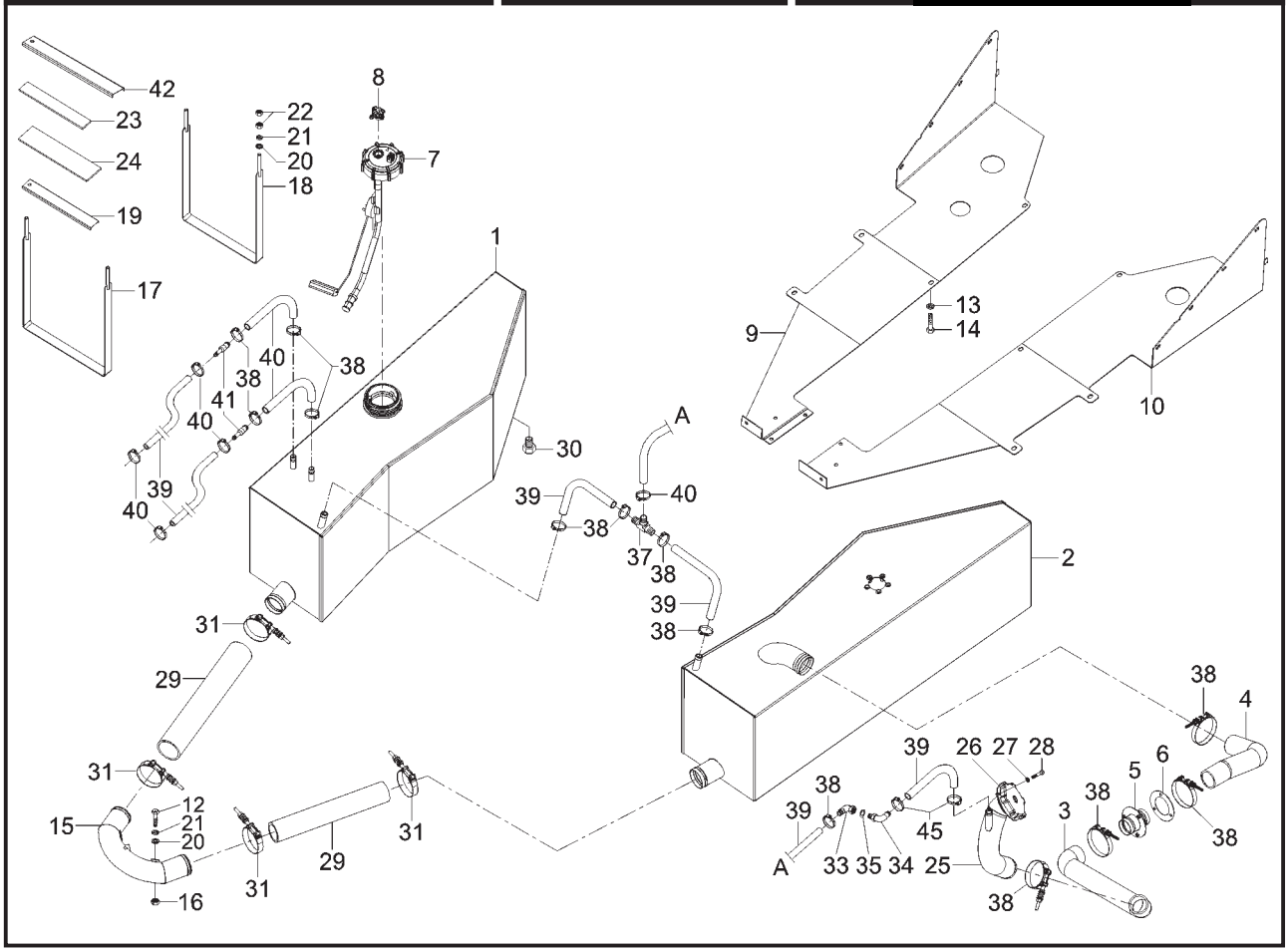

ITEM	CÓDIGO Nº DE PIEZAS CODE	QNT. CT. QTY.	DENOMINAÇÃO / DENOMINACIÓN / DENOMINATION			AM 100	AM 100 CD	AM 150	AM 150 CD
			SISTEMA DE ALIMENTAÇÃO / SISTEMA DE ALIMENTACIÓN / FEEDING SYSTEM						
1	6011.006.027.00.8	1	Tanque de Combustível Esq.	Tanque de Combustible Izquierdo	Left Fuel Tank			X	X
2	6011.006.028.00.6	1	Tanque de Combustível Direito	Tanque de Combustible Derecho	Right Fuel Tank			X	X
3	6011.006.071.00.6	1	Mangueira Bocal / Flange	Manguera Boquilla / Flange	Hose Nozzle / Flange			X	X
4	6011.006.072.00.4	1	Mangueira Tanque / Flange	Manguera Tanque / Flange	Hose Tank/ Flange			X	X
5	6011.006.073.00.2	1	Cj. Flange Ligação Tanque/Bocal	Cj. Flange Lig. Tanque/Boquilla	Nozzle/Tank Con. Flange Set			X	X
6	6011.100.013.00.9	1	Vedador Maior	Vedación Mayor	Bigger Seal			X	X
7	6013.006.018.00.3	1	Boia do Tanque	Boya del Tanque	Fuel Sender			X	X
8	6013.006.008.00.4	2	Conector Combustível	Conector Combustible	Fuel Connector			X	X
9	6011.006.039.00.3	1	Protetor Esquerdo Tanque	Protetor Izquierdo Tanque	Left Fuel Protector			X	X
10	6011.006.040.00.1	1	Protetor Direito Tanque	Protetor Derecho Tanque	Right Fuel Protector			X	X
11	4102.011.075.00.9	2	Porca Sextavada M8	Tuerca Hex. M8	Hex. Nut M8			X	X
12	4101.045.027.05.1	4	Parafuso Sextavado M8x20	Tornillo Hex. M8x20	M8x20 Hex. Screw			X	X
13	4103.012.009.01.3	22	Arruela de Pressão A8	Arandela de Presión A8	A8 Pressure Collar			X	X
14	4101.047.085.05.7	22	Parafuso Sextavado M8x12	Tornillo Hex. M8x12	M8x12 Hex. Screw			X	X
15	6011.006.033.00.6	1	Conj. Tubo de Ligação	Conj. Tubo de Ligación	Connection Pipe Set			X	X
16	4102.011.007.06.9	28	Porca Sextavada M8	Tuerca Hex. M8	Hex. Nut M8			X	X
17	6011.006.043.00.5	4	Conj. Fixador Maior do Tanque	Conj. Fijador Mayor del Tanque	Fuel Bigger Fixer Set			X	X
18	6011.006.045.00.0	4	Conj. Fixador Menor do Tanque	Conj. Fijador Menor del Tanque	Fuel Smaller Fixer Set			X	X
19	6011.006.037.00.7	4	Apoio Menor Cinta do Tanque	Apoyo Menor Cinta del Tanque	Tank Belt Smaller Support			X	X
20	4103.024.011.01.5	16	Arruela Lisa 8,4	Arandela Lisa 8,4	8,4 Flat Collar			X	X
21	4103.012.009.01.3	16	Arruela de Pressão A8	Arandela de Presión A8	A8 Pressure Collar			X	X
22	4102.011.007.06.9	16	Porca Sextavada M8	Tuerca Hex. M8	Hex. Nut M8			X	X
23	6011.006.029.00.4	2	Calço Maior do Tanque	Calzo Mayor del Tanque	Fuel Bigger Shim			X	X
24	6011.006.030.00.2	2	Calço Menor do Tanque	Calzo Menor del Tanque	Fuel Smaller Shim			X	X
25	6011.006.025.00.2	1	Conj. Bocal Abastecimento	Conj. Boquilla Abastecimiento	Fueled Nozzle Set with Cover			X	X
			com Tampa	con Tapa					
26	6011.006.026.00.0	1	Tampa	Tapa	Lid			X	X
27	4103.012.007.01.7	3	Arruela de Pressão A6	Arandela de Presión A6	A6 Pressure Collar			X	X
28	4101.080.027.04.0	3	Parafuso Philips M6x16	Tornillo PhilipsM6x16	M6x16 Philips Screw			X	X

SISTEMA DE ALIMENTAÇÃO
SISTEMA DE ALIMENTACIÓN
FEEDING SYSTEM

ITEM	CÓDIGO Nº DE PIEZAS CODE	QNT. CT. QTY.	DENOMINAÇÃO / DENOMINACIÓN / DENOMINATION			AM 100	AM 100 CD	AM 150	AM 150 CD
29	1020.100.013.00.9	3,5m	Mangueira Ø2”	Manguera Ø2”	Hose Ø2”			X	X
30	4010.010.021.00.9	1	Bujão 3/4”	Tapón 3/4”	Plug 3/4”			X	X
31	6009.001.528.00.4	8	Abraçadeira Tucho Mola 64-70	Abrazadera Tucho Resorte 64-70	64-70 Spring Tucho Clamp			X	X
33	6011.006.095.00.5	1	Cotovelo Fêmea M20x1,5	Codo Hembra M20x1,5	M20x1,5 Female Knee			X	X
34	6011.006.096.00.3	1	Cotovelo Fêmea M20x1,5	Codo Hembra M20x1,5	M20x1,5 Female Knee			X	X
37	6011.006.070.00.8	1	“T” Espigão Ø5/8”	“T” Espigón Ø5/8”	Dowel “T” Ø5/8”			X	X
38	8002.108.105.00.6	8	Abraçadeira 3/4 A1”	Abrazadera 3/4 A1”	3/4 A1” Clamp			X	X
39	1020.100.003.00.0	13m	Mangueira Ø14,4x7,93	Manguera Ø14,4x7,93	Hose Ø14,4x7,93			X	X
40	7006.011.041.00.1	16	Abraçadeira 1/2"X5/8"X9	Abrazadera 1/2"X5/8"X9	Clamp 1/2"X5/8"X9			X	X
41	6011.101.026.00.4	2	Adaptador Mangueira Filtro	Adaptador Manguera Filtro	Filter Hose Adaptor			X	X
42	6011.006.038.00.5	4	Apoio Maior Cinta do Tanque	Apoyo Mayor Cinta del Tanque	Tank Belt Bigger Support			X	X
45	6002.001.035.00.5	11	Abraçadeira	Abrazadera	Clamp			X	X

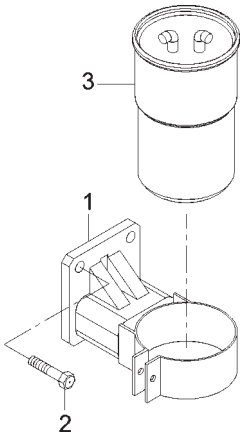

ITEM	CÓDIGO Nº DE PIEZAS CODE	QNT. CT. QTY.	DENOMINAÇÃO / DENOMINACIÓN / DENOMINATION			AM 100	AM 100 CD	AM 150	AM 150 CD
			SISTEMA DE ALIMENTAÇÃO - FILTRO DE COMBUSTÍVEL SISTEMA DE ALIMENTACIÓN - FILTRO DE COMBUSTÍBLE FEEDING SYSTEM - FUEL FILTER						
1	6011.002.357.00.3	1	Suporte Filtro de Combustível	Soporte Filtro de Combustíble	Fuel Filter Support	X	X	X	X
2	4101.047.090.05.7	2	Parafuso Sextavado M8x25	Tornillo Hex. M8x25	M8x25 Hex. Screw	X	X	X	X
3	6011.101.069.00.4	1	Filtro de Combustível	Filtro de Combustíble	Fuel Filter	X	X	X	X

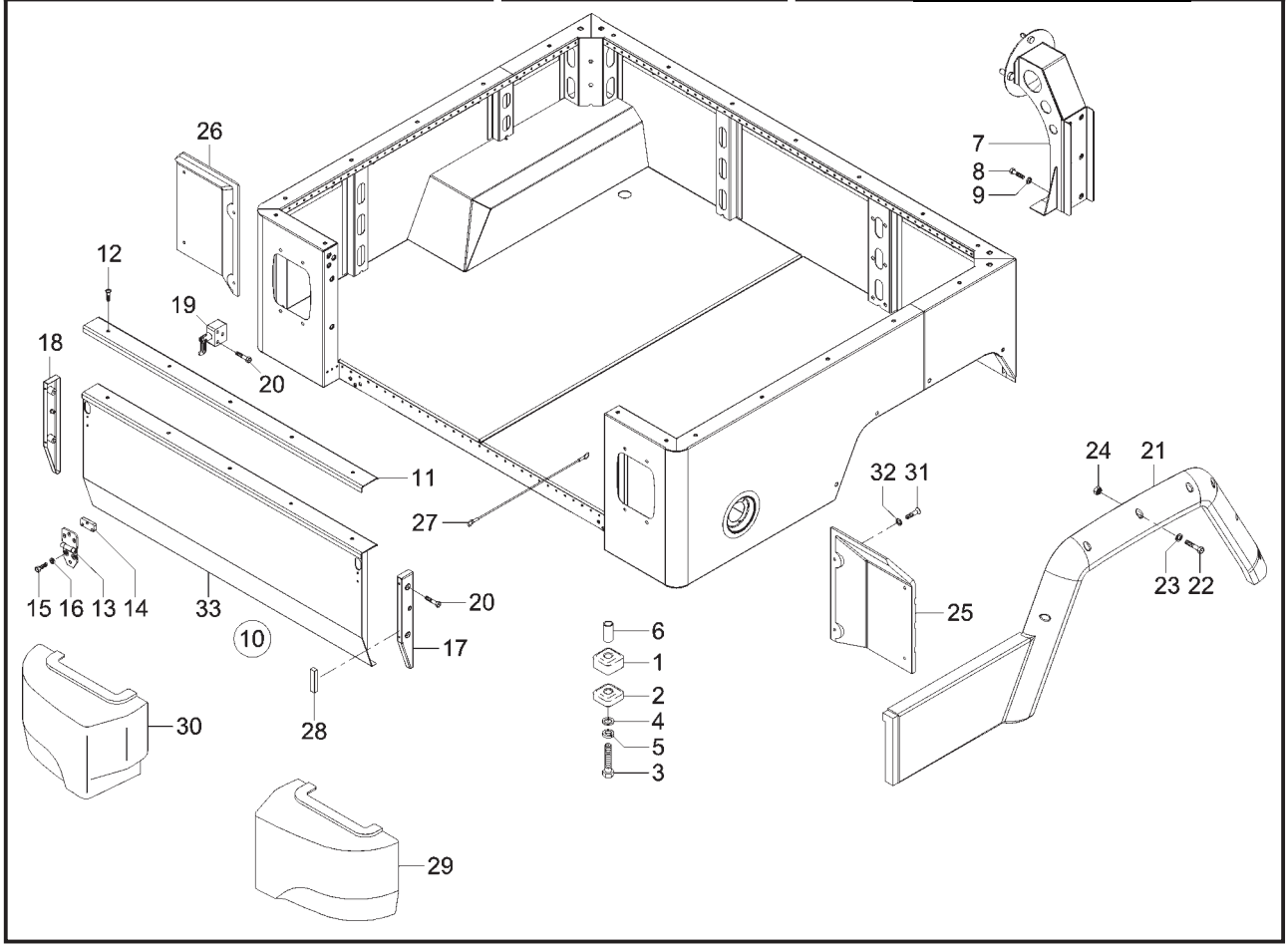

ITEM	CÓDIGO Nº DE PIEZAS CODE	QNT. CT. QTY.	DENOMINAÇÃO / DENOMINACIÓN / DENOMINATION			AM 100	AM 100 CD	AM 150	AM 150 CD
			PERIFÉRICOS DA CARROCERIA PERIFÉRICOS DE LA CARROCERÍA FRAME PERIPHERICS						
1	6001.013.010.00.6	11	Coxim Maior Fixação Cabine	Cojim Mayor Fijación Cabina	Fixer Bigger Cushion	X	X		
2	6001.013.009.00.8	11	Coxim Menor Fixação Cabine	Cojim Menor Fijación Cabina	Fixer Smaller Cushion	X	X		
3	4101.046.003.05.1	11	Parafuso Sextavado M14x70	Tornillo Hex. M14x70	M14x70 Hex. Screw	X	X		
4	4103.011.019.01.3	11	Arruela Lisa A15	Arandela Lisa A15	A15 Flat Collar	X	X		
5	4103.012.012.01.7	11	Arruela de Pressão A14	Arandela de Presión A14	A14 Pressure Collar	X	X		
6	6001.013.030.00.4	11	Espaçador	Espaciador	Spacer	X	X		
7	6011.012.250.00.8	1	Conj. Suporte do Estepe	Conj. Soporte del Estepa	Spare Tire Support Set		X		
7	6011.012.209.00.4	1	Conj. Suporte do Estepe	Conj. Soporte del Estepa	Spare Tire Support Set	X			
8	4101.084.020.02.5	6	Parafuso Sextavado M8x20	Tornillo Hex. M8x20	M8x20 Hex. Screw	X	X		
9	4103.011.013.01.6	2	Arruela Lisa A8,4	Arandela Lisa A8,4	A8,4 Flat Collar	X	X		
10	6011.012.290.00.4	1	Conj. Tampa Traseira Completa	Conj. Tapa Trasera Completa	Complete Rear Cover Set	X	X		
11	6011.012.302.00.7	1	Soleira Tampa Traseira	Solera Tapa Trasera	Rear Cover Support	X	X		
12	4101.076.031.04.8	5	Parafuso Philips AM5x12	Tornillo Philips AM5x12	Philips Screw AM5x12	X	X		
13	6011.012.303.00.5	2	Conj. Dobradiça	Conj. Bisagra	Hinge Set	X	X		
14	6011.012.321.00.7	2	Fixador da Dobradiça	Fijador de la Bisagra	Hinge Fixer	X	X		
15	4101.047.090.05.7	12	Parafuso Sextavado M8x25	Tornillo Hex. M8x25	M8x25 Hex. Screw	X	X		
16	4103.012.009.01.3	12	Arruela de Pressão A8	Arandela de Presión A8	A8 Pressure Collar	X	X		
17	6011.012.314.00.2	1	Conj. Fechamento Direito	Conj. Cerramiento Derecho	Right Closing Set	X	X		
18	6011.012.315.00.2	1	Conj. Fechamento Esquerdo	Conj. Cerramiento Izquierdo	Left Closing Set	X	X		
19	6011.012.308.00.4	1	Conj. Trava Direita	Conj. Traba Derecha	Right Lock Set	X	X		
19	6011.012.309.00.2	1	Conj. Trava Esquerda	Conj. Traba Izquierda	Left Lock Set	X	X		
20	4101.067.040.05.7	10	Parafuso Sextavado M8x40	Tornillo Hex. M8x40	M8x40 Hex. Screw	X	X		
21	6011.012.133.00.6	1	Polaina Traseira Esquerda	Pieza Trasera Izquierda	Left Rear Legging	X	X		
21	6011.012.132.00.8	1	Polaina Traseira Direita	Pieza Trasera Derecha	Right Rear Legging	X	X		
22	4101.086.010.02.7	12	Parafuso Sextavado M6x35	Tornillo Hex. M6x35	M6x35 Hex. Screw	X	X		
23	4103.011.011.02.8	12	Arruela Lisa A6,4	Arandela Lisa A6,4	A6,4 Flat Collar	X	X		
24	4102.023.003.05.8	12	Porca Freno M6	Tuerca Freno M6	Freno Nut M6	X	X		
25	6011.012.134.00.4	1	Protetor Sinaleira Tras. Direita	Protector Sinalera Tras. Derecha	Right Rear Readlight Protector	X	X		
26	6011.012.135.00.1	1	Protetor Sinaleira Tras. Esquerda	Protector Sinalera Tras. Izquierda	Left Rear Readlight Protector	X	X		

PERIFÉRICOS DA CARROCERIA
PERIFÉRICOS DE LA CARROCERÍA
FRAME PERIPHERICS

ITEM	CÓDIGO Nº DE PIEZAS CODE	QNT. CT. QTY.	DENOMINAÇÃO / DENOMINACIÓN / DENOMINATION			AM 100	AM 100 CD	AM 150	AM 150 CD
27	6011.012.320.00.9	2	Limitador da Tampa	Limitador de la Tapa	Cover Limiter	X	X		
28	6011.012.185.00.6	2	Batente Tampa Traseira	Batiente Tapa Trasera	Rear Cover Rabbet	X	X		
29	6011.012.136.00.9	1	Ponteira Direita Pára-choque Tras.	Pontera Derecha Parachoque Tras.	Rear Bumper Right Support	X	X		
30	6011.012.137.00.7	1	Ponteira Esq. Pára-choque Tras.	Pontera Izq. Parachoque Tras.	Rear Bumper Left Support	X	X		
31	4101.080.014.04.8	4	Parafuso Philips M4x12	Tornillo Philips M4x12	Philips Screw M4x12	X	X		
32	4103.011.009.01.4	4	Arruela Lisa A4,3	Arandela Lisa A4,3	A4,3 Flat Collar	X	X		
33	6011.213.064.00.0	1	Tampa Traseira	Tapa Trasera	Rear Cover	X	X		

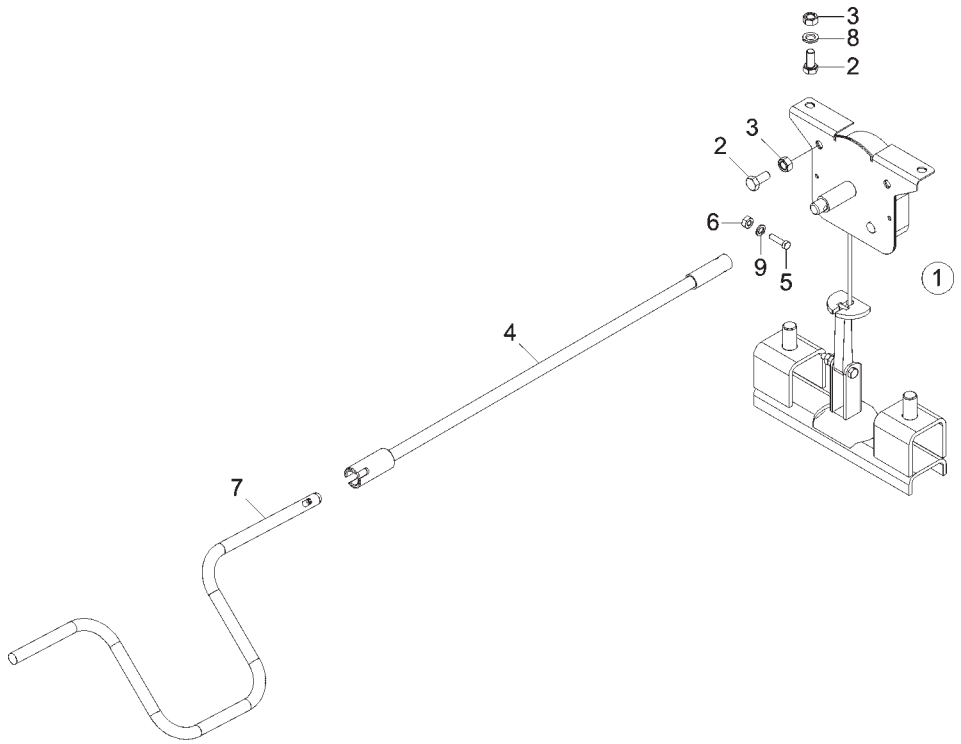

ESTEPE ESTEPA SPARE TIRE									
ITEM	CÓDIGO Nº DE PIEZAS CODE	QNT. CT. QTY.	DENOMINAÇÃO / DENOMINACIÓN / DENOMINATION			AM 100	AM 100 CD	AM 150	AM 150 CD
1	6015.002.041.00.4	1	Conj. Porta Estepe	Conj. Puerta Estepa	Spare Tire Door Set			X	X
2	4101.047.090.02.4	2	Parafuso Sext. M8x25	Tornillo Hex. M8x25	M8x25 Hex. Screw			X	X
3	4102.011.007.06.9	4	Porca Sext. M8	Tuerca Hex. M8	Hex. Nut M8			X	X
4	6011.002.248.00.4	1	Conj. Haste - Estepe	Conj. Mástil - Estepa	Rod Set - Spare Tire			X	X
5	4101.047.057.05.6	1	Parafuso Sext. M5x25	Tornillo Hex. M5x25	M5x25 Hex. Screw			X	X
6	4102.011.003.05.0	1	Porca Sext. M5	Tuerca Hex. M5	Hex. Nut M5			X	X
7	6011.016.010.00.2	1	Conj. Manivela Estepe	Conj. Manija Estepa	Spare Tire Handle Set			X	X
8	4103.011.013.01.6	2	Arruela Lisa A8,4	Arandela Lisa A8,4	A8,4 Flat Collar			X	X
9	4103.011.010.01.2	1	Arruela Lisa A5,3	Arandela Lisa A5,3	A5,3 Flat Collar			X	X

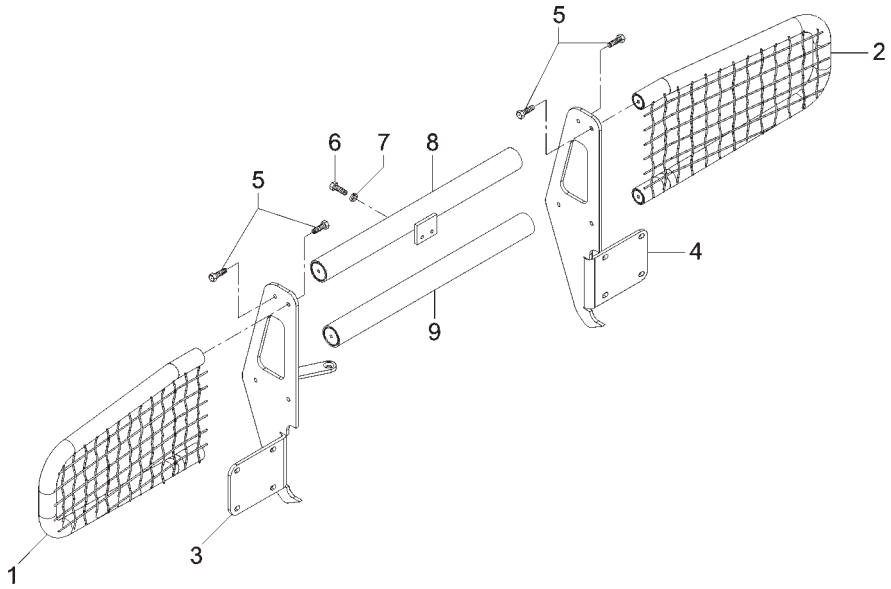

CONJUNTO QUEBRA-MATO (OPCIONAL) CONJUNTO QUEBRA-MATO (OPCIONAL) BUSH BREAKER SET (OPTIONAL)									
ITEM	CÓDIGO Nº DE PIEZAS CODE	QNT. CT. QTY.	DENOMINAÇÃO / DENOMINACIÓN / DENOMINATION			AM 100	AM 100 CD	AM 150	AM 150 CD
1	6011.002.121.00.3	1	Conj. Proteção Farol Esquerdo	Conj. Protección Faro Izquierdo	Left Headlight Protection Set	X	X	X	X
2	6011.002.120.00.5	1	Conj. Proteção Farol Direito	Conj. Protección Faro Derecho	Right Headlight Protection Set	X	X	X	X
3	6011.002.119.00.7	1	Lâmina Esquerda Quebra-mato	Lámina Izquierda Quebra-mato	Bush Breaker Left Blade	X	X	X	X
4	6011.002.116.00.3	1	Lâmina Direita Quebra-mato	Lámina Derecha Quebra-mato	Bush Breaker Right Blade	X	X	X	X
5	4101.037.084.05.2	8	Parafuso Sextavado M8x25	Tornillo Hex. M8x25	M8x25 Hex. Screw	X	X	X	X
6	4101.047.068.05.3	4	Parafuso Sextavado M6x20	Tornillo Hex. M6x20	M6x20 Hex. Screw	X	X	X	X
7	4103.012.007.01.7	4	Arruela de Pressão A6	Arandela de Presión A6	A6 Pressure Collar	X	X	X	X
8	6011.002.127.00.0	1	Conj. Tubo Superior Quebra-mato	Conj. Tubo Superior Quebra-mato	Bush Breaker Upper Pipe Set	X	X	X	X
9	6011.002.128.00.8	1	Conj. Tubo Inferior Quebra-mato	Conj. Tubo Inferior Quebra-mato	Bush Breaker Inferior Pipe Set	X	X	X	X

MECANISMO DA PORTA DINTEIRA E TRASEIRA
MECANISMO DE LA PUERTA DELANTERA Y TRASERA
REAR AND FRONT DOOR MECHANISM

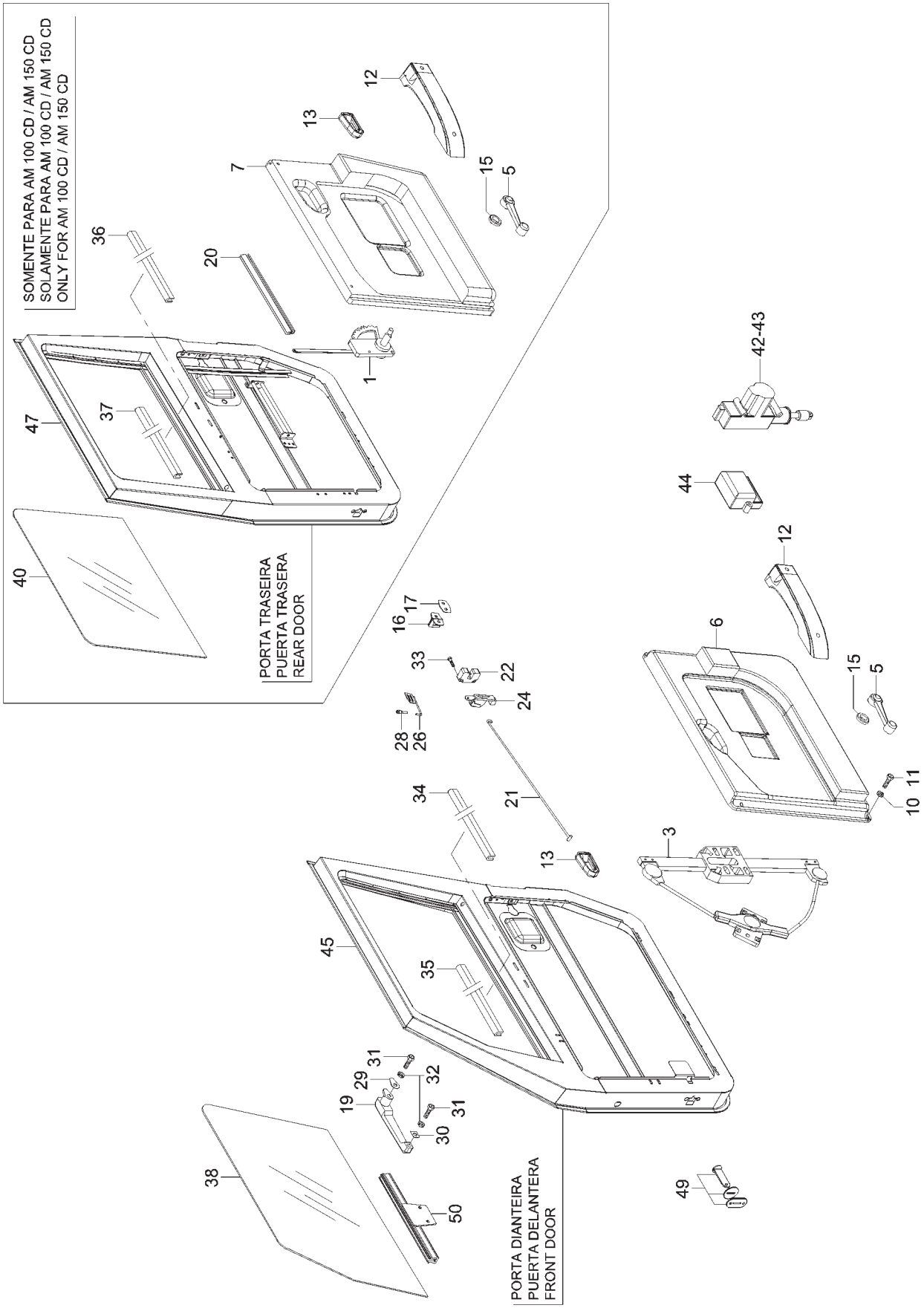

MECANISMO DA PORTA DINTEIRA E TRASEIRA
MECANISMO DE LA PUERTA DELANTERA Y TRASERA
REAR AND FRONT DOOR MECHANISM

ITEM	CÓDIGO Nº DE PIEZAS CODE	QNT. CT. QTY.	DENOMINAÇÃO / DENOMINACIÓN / DENOMINATION			AM 100	AM 100 CD	AM 150	AM 150 CD
1	6008.013.602.00.5	1	Máquina Vidro Direito	Máquina del Vidro Derecho	Right Glass Machine		X		X
1	6008.013.603.00.3	1	Máquina Vidro Esquerdo	Máquina del Vidro Izquierdo	Left Glass Machine		X		X
3	6009.013.468.00.9	1	Máquina Vidro Direito	Máquina del Vidro Derecho	Right Glass Machine	X	X	X	X
3	6009.013.469.00.7	1	Máquina Vidro Esquerdo	Máquina del Vidro Izquierdo	Left Glass Machine	X	X	X	X
5	6007.013.543.00.3	2	Manivela do Vidro	Manija del Vidro	Glass Handle	X		X	
5	6007.013.543.00.3	4	Manivela do Vidro	Manija del Vidro	Glass Handle		X		X
6	6011.113.014.00.6	1	Revestimento Porta Direita	Revestimiento Puerta Derecha	Right Door Revest	X	X	X	X
6	6011.113.015.00.3	1	Revestimento Porta Esquerda	Revestimiento Puerta Izquierda	Left Door Revest	X	X	X	X
7	6011.113.091.00.4	1	Revestimento Porta Tras. Esq.	Revestimiento Puerta Tras. Izq.	Left Rear Door Revest		X		X
7	6011.113.094.00.8	1	Revestimento Porta Tras. Dir.	Revestimiento Puerta Tras. Dir.	Right Rear Door Revest		X		X
10	4103.019.004.01.7	32	Arruela de Pressão 7/16”	Arandela de Presión 7/16”	7/16” Pressure Collar	X	X	X	X
11	4101.057.108.06.2	32	Parafuso Sextavado 7/16”	Tornillo Hex. 7/16”	7/16 Hex. Screw	X	X	X	X
12	6009.013.111.00.5	2	Conjunto Maçaneta	Conjunto de la Manija	Handle Set	X		X	
12	6009.013.111.00.5	4	Conjunto Maçaneta	Conjunto de la Manija	Handle Set		X		X
13	6009.013.033.00.1	1	Maçaneta Interna Esquerda	Manija Interna Izquierda	Left Inner Handle	X		X	
13	6009.013.034.00.1	1	Maçaneta Interna Direita	Manija Interna Derecha	Right Inner Handle	X		X	
13	6009.013.033.00.1	2	Maçaneta Interna Esquerda	Manija Interna Izquierda	Left Inner Handle		X		X
13	6009.013.034.00.1	2	Maçaneta Interna Direita	Manija Interna Derecha	Right Inner Handle		X		X
15	6009.013.009.00.1	2	Espaçador da Manivela	Espaciador de la Manija	Handle Spacer	X		X	
15	6009.013.009.00.1	4	Espaçador da Manivela	Espaciador de la Manija	Handle Spacer		X		X
16	6007.013.531.00.8	2	Batente da Porta	Batiente de la Puerta	Door Rabbet	X		X	
16	6007.013.531.00.8	4	Batente da Porta	Batiente de la Puerta	Door Rabbet		X		X
17	6007.013.314.00.0	2	Vedação do Batente	Vedación del Batiente	Rabbet Sealing	X		X	
17	6007.013.314.00.0	4	Vedação do Batente	Vedación del Batiente	Rabbet Sealing		X		X
19	6007.013.526.00.8	2	Conj. Maçaneta/Cilindro Ignição	Conj. Manija / Cilindro Ignición	Handle Set / Ignition Cylinder	X		X	
19	6007.013.526.00.8	4	Conj. Maçaneta/Cilindro Ignição	Conj. Manija / Cilindro Ignición	Handle Set / Ignition Cylinder		X		X
20	6001.013.160.00.9	2	Calha	Canalón	Duct		X		X
21	6008.013.679.00.3	2	Haste de Acionamento	Mástil de Accionamento	Action Rod	X		X	
21	6008.013.679.00.3	4	Haste de Acionamento	Mástil de Accionamento	Action Rod		X		X
22	6007.013.528.00.4	1	Fechadura Externa Direita	Cerradura Externa Derecha	Right External Closing	X		X	
22	6007.013.528.00.4	2	Fechadura Externa Direita	Cerradura Externa Derecha	Right External Closing		X		X
22	6007.013.529.00.2	1	Fechadura Externa Esquerda	Cerradura Externa Izquierda	Left External Closing	X		X	
22	6007.013.529.00.2	2	Fechadura Externa Esquerda	Cerradura Externa Izquierda	Left External Closing		X		X
24	6007.013.311.00.5	1	Fechadura Interna Esquerda	Cerradura Interna Izquierda	Left Internal Closing	X		X	
24	6007.013.311.00.5	2	Fechadura Interna Esquerda	Cerradura Interna Izquierda	Left Internal Closing		X		X
24	6007.013.312.00.3	1	Fechadura Interna Direita	Cerradura Interna Derecha	Right Internal Closing	X		X	
24	6007.013.312.00.3	2	Fechadura Interna Direita	Cerradura Interna Derecha	Right Internal Closing		X		X
26	6009.013.104.00.0	1	Conj. Suporte Direito Botão	Conj. Soporte Derecho Bóton	Lock Key Right Support Set	X		X	
			Trava	Traba					
26	6009.013.104.00.0	2	Conj. Suporte Direito Botão	Conj. Soporte Derecho Bóton	Lock Key Right Support Set		X		X
			Trava	Traba					
26	6009.013.103.00.2	1	Conj. Suporte Esquerdo Botão	Conj. Soporte Izquierdo Bóton	Lock Key Left Support Set	X		X	
			Trava	Traba					
26	6009.013.103.00.2	2	Conj. Suporte Esquerdo Botão	Conj. Soporte Izquierdo Bóton	Lock Key Left Support Set		X		X
			Trava	Traba					
28	6001.013.165.00.8	2	Botão Trava	Bóton Traba	Lock Key	X		X	
28	6001.013.165.00.8	4	Botão Trava	Bóton Traba	Lock Key		X		X
29	6007.013.359.00.4	2	Vedação Maior da Maçaneta	Estanquedad Maior de la Manija	Handle Bigger Sealing	X		X	
29	6007.013.359.00.4	4	Vedação Maior da Maçaneta	Estanquedad Maior de la Manija	Handle Bigger Sealing		X		X
30	6007.013.560.00.2	2	Vedação Menor da Maçaneta	Estanquedad Menor de la Manija	Handle Smaller Sealing	X		X	
30	6007.013.560.00.2	4	Vedação Menor da Maçaneta	Estanquedad Menor de la Manija	Handle Smaller Sealing		X		X
31	4101.047.066.05.7	4	Parafuso Sext. M6 x 16	Tornillo Hex. M6 x 16	M6x16 Hex. Screw	X		X	
31	4101.047.066.05.7	8	Parafuso Sext. M6 x 16	Tornillo Hex. M6 x 16	M6x16 Hex. Screw		X		X
32	4103.012.007.01.7	8	Arruela de Pressão A6	Arandela de Presión A6	A6 Pressure Collar	X		X	
32	4103.012.007.01.7	16	Arruela de Pressão A6	Arandela de Presión A6	A6 Pressure Collar		X		X
33	4101.067.039.05.9	8	Parafuso Sext. Interno M8 x 35	Tornillo Hex. Interno M8 x 35	M8x35 Inner Hex. Screw	X		X	
33	4101.067.039.05.9	16	Parafuso Sext. Interno M8 x 35	Tornillo Hex. Interno M8 x 35	M8x35 Inner Hex. Screw		X		X
34	6011.013.996.00.5	2	Pestana Interna Dianteira	Pestaña Interna Delantera	Front Internal Trim	X	X	X	X
35	6011.013.997.00.3	2	Pestana Externa Dianteira	Pestaña Externa Delantera	Front External Trim	X	X	X	X
36	6011.013.757.00.1	2	Pestana Interna Traseira	Pestaña Interna Trasera	Rear Internal Trim		X		X

MECANISMO DA PORTA DINTEIRA E TRASEIRA
MECANISMO DE LA PUERTA DELANTERA Y TRASERA
REAR AND FRONT DOOR MECHANISM

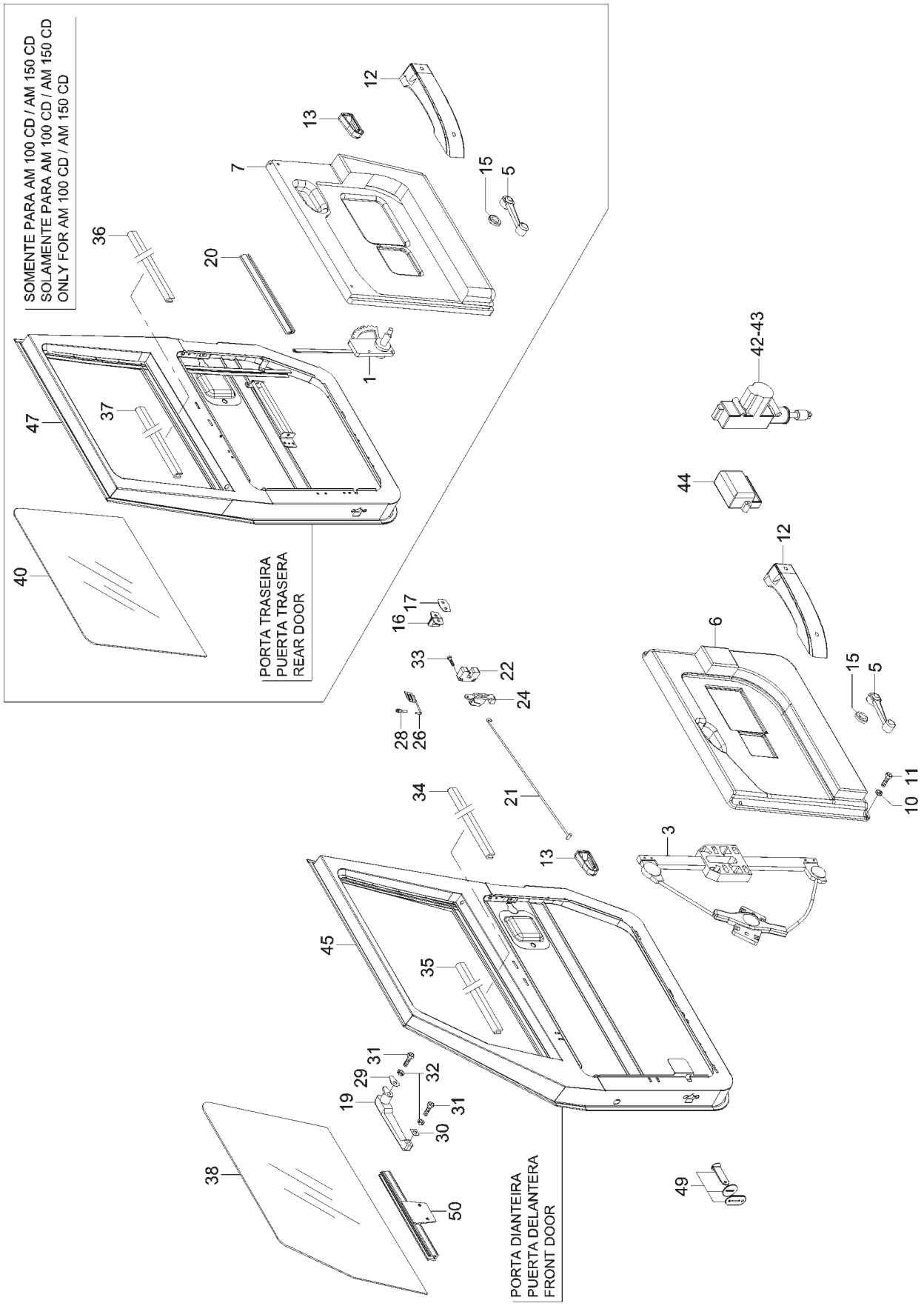

MECANISMO DA PORTA DINTEIRA E TRASEIRA
MECANISMO DE LA PUERTA DELANTERA Y TRASERA
REAR AND FRONT DOOR MECHANISM

ITEM	CÓDIGO Nº DE PIEZAS CODE	QNT. CT. QTY.	DENOMINAÇÃO / DENOMINACIÓN / DENOMINATION			AM 100	AM 100 CD	AM 150	AM 150 CD
37	6011.013.756.00.3	2	Pestana Externa Traseira	Pestaña Externa Trasera	Rear External Trim		X		X
38	6011.213.194.00.5	1	Vidro Dianteiro Direito	Vidrio Delantero Derecho	Right Front Glass	X	X	X	X
38	6011.213.199.00.4	1	Vidro Dianteiro Esquerdo	Vidrio Delantero Izquierdo	Left Front Glass	X	X	X	X
40	6011.213.209.00.1	1	Vidro Traseiro Direito	Vidrio Trasero Derecho	Right Rear Glass		X		X
40	6011.213.214.00.1	1	Vidro Traseiro Esquerdo	Vidrio Trasero Izquierdo	Left Rear Glass		X		X
42	6011.213.228.00.1	1	Trava Elétrica Porta Motor	Traba Electrica Puerta Motor	Engine Door Electric Lock				
			(Inclui Item 44)	(Inclui Item 44)	(Include Item 44)	X	X	X	X
43	6011.213.229.00.9	3	Trava Elétrica Porta	Traba Electrica Puerta	Door Electric Lock	X	X	X	X
44	-	1	Item Sem Reposição	Item Sin Reposición	Item Without Reposition				
45	6011.213.193.00.7	1	Porta Direita Dianteira	Puerta Derecha Delantera	Front Right Door	X	X	X	X
45	6011.213.198.00.6	1	Porta Esquerda Dianteira	Puerta Izquierda Delantera	Front Left Door	X	X	X	X
47	6011.213.208.00.3	1	Porta Direita Traseira	Puerta Derecha Trasera	Rear Right Door		X		X
47	6011.213.213.00.3	1	Porta Esquerda Traseira	Puerta Izquierda Trasera	Rear Left Door		X		X
49	6011.213.202.00.6	4	Limitador da Porta	Limitador de la Puerta	Door Limiter	X	X	X	X
50	6011.213.236.00.4	1	Canaleta Vidro Direito	Canaleta Vidrio Direito	Right Glass Duct	X	X	X	X
50	6011.213.237.00.2	1	Canaleta Vidro Esquerdo	Canaleta Vidrio Izquierdo	Left Glass Duct	X	X	X	X

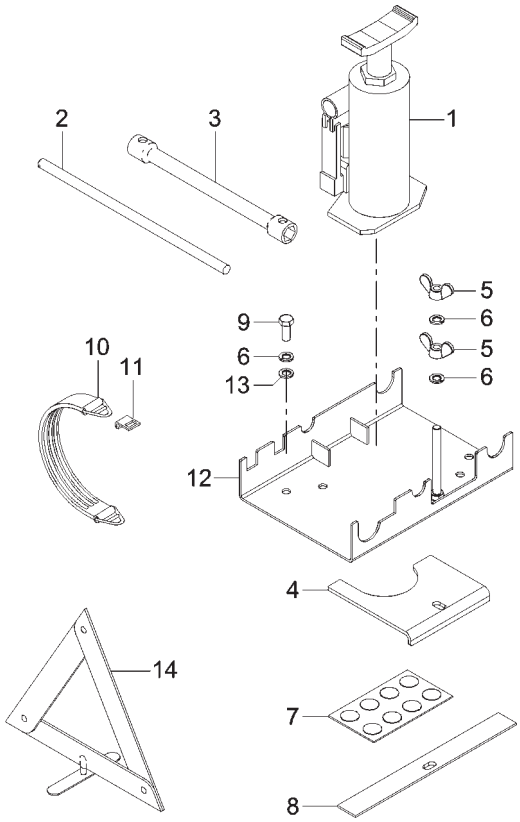

MACACO HIDRÁULICO E FERRAMENTAS MACACO HIDRÁULICO Y HERRAMIENTAS HYDRAULIC JACK AND TOOLS									
ITEM	CÓDIGO Nº DE PIEZAS CODE	QNT. CT. QTY.	DENOMINAÇÃO / DENOMINACIÓN / DENOMINATION			AM 100	AM 100 CD	AM 150	AM 150 CD
1	6007.016.002.00.7	1	Macaco Hidráulico MT - 5T	Macaco Hidráulico MT - 5T	MT - 5T Hydraulic Jack	X	X	X	X
2	6011.016.013.00.6	1	Haste Macaco - Chave Roda	Vanilla Macaco - Llave Rueda	Jack Rod - Wheel Key	X	X	X	X
3	6011.016.009.00.4	1	Chave de Roda 21	Llave de Rueda 21	21 Wheel Wrench	X	X	X	X
4	6007.016.308.00.8	1	Fixador Macaco M15	Fijador del Macaco M15	Jack Fixer M15	X	X	X	X
5	4102.020.061.04.0	2	Porca Borboleta M10	Tuerca Mariposa M10	Wing Nut M10	X		X	
6	4103.012.010.01.1	4	Arruela de Pressão A10	Arandela de Presión A10	A10 Pressure Collar	X		X	
7	6007.016.325.00.2	1	Base Anti-derrapante	Base Anti-derrape	Antiskid Base	X		X	
8	6007.016.312.00.0	1	Conj. Calço das Ferramentas	Conj. Calzo de las Ferramientas	Tools Wedge Set	X		X	
9	4101.048.009.05.6	4	Parafuso Sextavado M10x25	Tornillo Hex. M10x25	M10x25 Hex. Screw	X		X	
10	5061.013.013.00.5	4	Cinta Ferramentas	Cinta Ferramientas	Tools Belt	X		X	
11	5061.013.014.00.3	4	Fixador da Cinta	Fijador de la Cinta	Belt Attach	X		X	
12	6007.016.321.00.1	1	Conj. Fixador Ferramentas	Conj. Fijador Ferramientas	Tools Fixing Set (Include				
			(inclui item 7)	(inclui item 7)	item 7)	X		X	
13	4103.011.015.01.1	4	Arruela Lisa A10,5	Arandela Lisa A10,5	A10,5 Flat Collar	X		X	
14	6001.016.001.00.2	1	Triângulo de Segurança	Triángulo de Seguridad	Safety Triangle	X	X	X	X

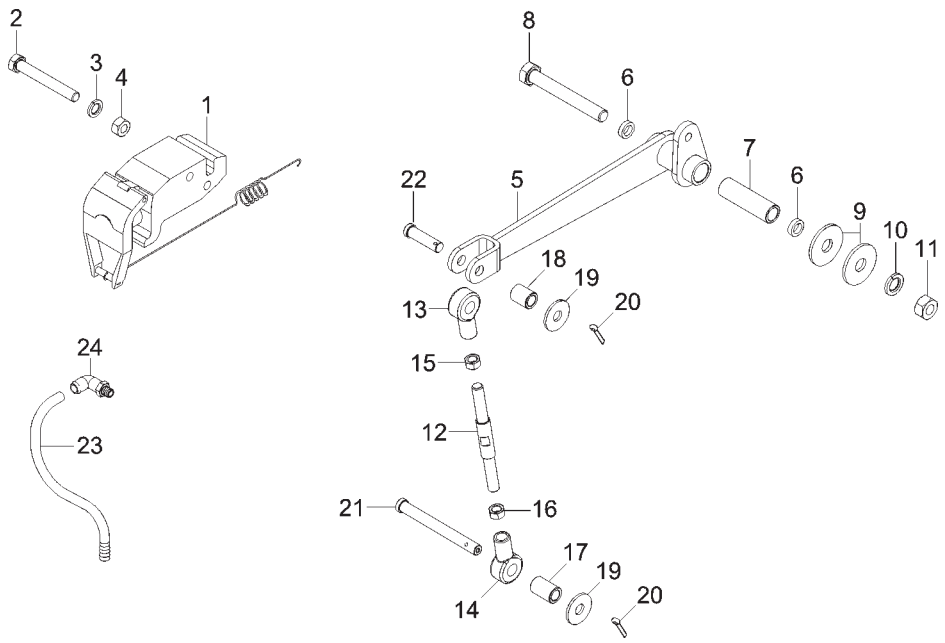

ITEM	CÓDIGO Nº DE PIEZAS CODE	QNT. CT. QTY.	DENOMINAÇÃO / DENOMINACIÓN / DENOMINATION			AM 100	AM 100 CD	AM 150	AM 150 CD
			VÁLVULA SENSÍVEL A CARGA VÁLVULA SENSIBLE LA CARGA LOAD SENSITIVE VALVE						
1	6011.005.054.00.3	1	Válvula Sensível a Carga	Válvula Sensible la Carga	Carga Sensible Valve			X	X
2	4101.045.040.05.4	2	Parafuso Sextavado M8x65	Tornillo Hex. M8x65	M8x65 Hex. Screw			X	X
3	4103.012.009.01.3	2	Arruela de Pressão A8	Arandela de Presión A8	A8 Pressure Collar			X	X
4	4102.011.007.06.9	2	Porca Sextavado M8	Tuerca Hex. M8	Hex. Nut M8			X	X
5	6011.005.047.00.7	1	Conj. Balancim Válvula	Conj. Balancin Válvula	Valve Rocker Arm			X	X
6	6011.005.106.00.1	1	Distânciador	Distanciador	Spacer			X	X
7	6011.005.046.00.9	1	Espaçador	Espaciador	Spacer			X	X
8	4101.045.087.03.0	1	Parafuso Sextavado M12x90	Tornillo Hex. M12x90	M12x90 Hex. Screw			X	X
9	4103.024.016.04.8	2	Arruela Lisa B13	Arandela Lisa B13	B13 Flat Collar			X	X
10	4103.012.011.01.9	1	Arruela de Pressão A12	Arandela de Presión A12	A12 Pressure Collar			X	X
11	4102.011.014.05.7	1	Porca Sextavado M12	Tuerca Hex. M12	Hex. Nut M12			X	X
12	6011.005.044.00.4	1	Tirante	Tirante	Connecting Rod			X	X
13	6011.005.061.00.8	1	Terminal	Terminal	Terminal			X	X
14	6011.005.060.00.0	1	Terminal	Terminal	Terminal			X	X
15	4102.011.011.05.3	1	Porca Sextavado M10	Tuerca Hex. M10	Hex. Nut M10			X	X
16	4102.011.010.08.1	1	Porca Sextavado M10	Tuerca Hex. M10	Hex. Nut M10			X	X
17	6011.005.042.00.8	1	Espaçador Maior Tirante	Espaciador Mayor Tirante	Connecting Rod Bigger Spacer			X	X
18	6011.005.043.00.6	1	Espaçador Menor Tirante	Espaciador Menor Tirante	Connecting Rod Smaller Spacer			X	X
19	4103.024.013.01.1	2	Arruela Lisa B10,5	Arandela Lisa B10,5	B10,5 Flat Collar			X	X
20	4009.010.006.00.2	2	Contrapino 3/32x1	Contraperno 3/32x1	3/32x1 Cotter Pin			X	X
21	6011.005.045.00.1	1	Eixo Maior Tirante	Eje Mayor Tirante	Connecting Rod Bigger Axle			X	X
22	6011.005.052.00.7	1	Eixo Menor Tirante	Eje Menor Tirante	Connecting Rod Smaller Axle			X	X
23	6011.005.103.00.8	1	Flexível Traseiro	Flexible Trasero	Rear Flexible			X	X
24	6011.005.104.00.6	1	Cotovelo 90º M10x1-3/8”	Codo 90º M10x1-3/8”	Turn 90º M10x1-3/8”			X	X

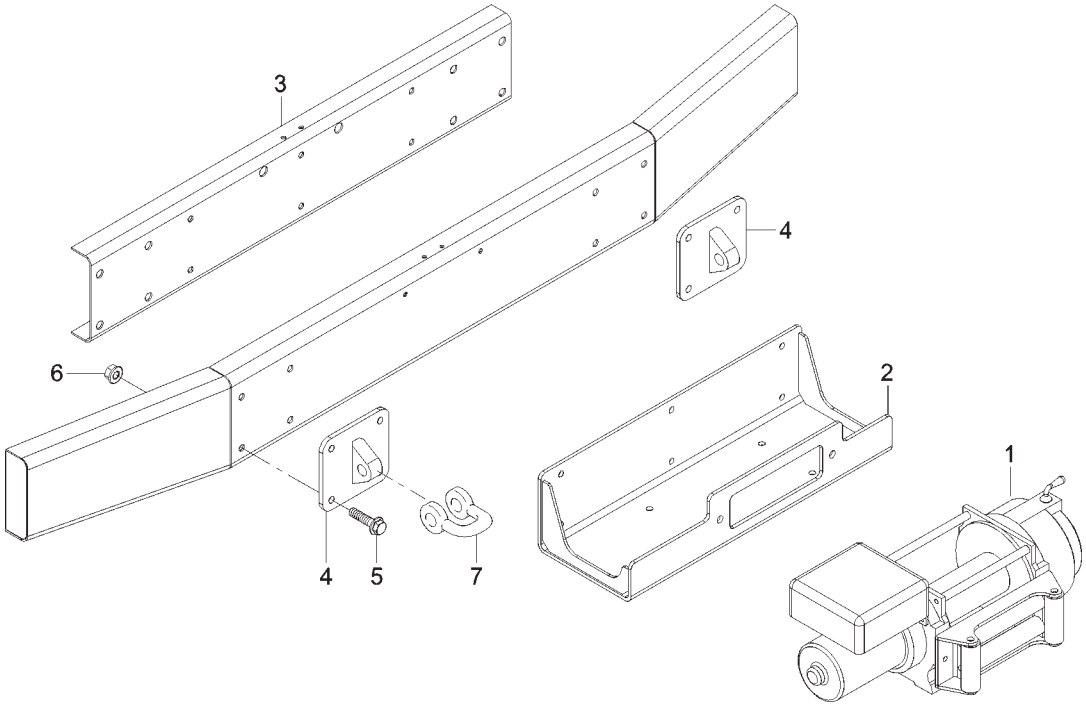

ITEM	CÓDIGO Nº DE PIEZAS CODE	QNT. CT. QTY.	DENOMINAÇÃO / DENOMINACIÓN / DENOMINATION			AM 100	AM 100 CD	AM 150	AM 150 CD
			KIT GUINCHO AMERICANO (OPCIONAL) **KIT GUINCHO AMERICANO (OPCIONAL)** **AMERICAN TOWING KIT (OPTIONAL)**						
1	6011.011.150.00.1	1	Guincho	Guincho	Towing	X	X	X	X
2	6011.002.470.00.4	1	Conj. Suporte do Guincho 9500	Conj. Soporte del Guincho 9500	9500 Towing Support Set	X	X	X	X
3	6011.002.467.00.0	1	Reforço Para-Choque 9500	Refuerzo Parachoque 9500	9500 Bumper Reinforcement	X	X	X	X
4	6011.002.102.00.3	2	Conj. Suporte Alça Içamento	Conj. Soporte Alza Levante	Lifting Handle Support Set	X	X	X	X
5	4101.084.037.02.4	8	Parafuso Sext. Flange	Tornillo Hex. Pletina	M10x1,5x40 Hex. Screw Flange	X	X	X	X
			M10x1,5x40	M10x1,5x40					
6	4102.025.009.02.8	8	Porca com Flange M10x1,5	Tuerca con Pletina M10x1,5	Flange Nut M10x1,5	X	X	X	X
7	6011.002.154.00.4	4	Manilha 5/8"	Manija 5/8"	5/8" Shackle	X	X	X	X

ADESIVOS ADHESIVOS ADHESIVES									
ITEM	CÓDIGO Nº DE PIEZAS CODE	QNT. CT. QTY.	DENOMINAÇÃO / DENOMINACIÓN / DENOMINATION			AM 100	AM 100 CD	AM 150	AM 150 CD
1	6008.017.005.00.7	1	Adesivo do Motor	Adhesivo del Motor	Engine Adhesive	X	X	X	X
2	6011.017.009.00.3	1	Adesivo Diesel	Adhesivo Diesel	Diesel Adhesive	X	X	X	X
3	8005.112.001.00.4	1	Decalco Instrução Solda	Decalco Instrucción Solda	Electric Weld Instruction				
			Elétrica	Electrica	Adhesive	X	X	X	X
4	6011.017.025.00.9	1	Adesivo Emblema Agrale	Adhesivo Eblema Agrale	Agrale Symbol Adhesive	X	X	X	X
5	4011.010.025.00.8	8	Rebite Pop 3,2x8,9	Remache Pop 3,2x8,9	Pop Rivet 3,2x8,9	X	X	X	X
6	6011.017.018.00.4	1	Adesivo do Volante	Adhesivo del Volante	Steering Wheel Adhesive	X	X	X	X
7	6008.017.514.00.8	1	Adesivo da Porta	Adhesivo de la Puerta	Door Adhesive	X	X	X	X
8	6011.017.010.00.1	1	Adesivo Abrir	Adhesivo Abrir	Open Adhesive	X	X	X	X
9	6011.017.026.00.7	1	Adesivo Instrução Reduzida	Adhesivo Instrucción Reducida	Reducer Instruction Adhesive	X	X	X	X