Marruá

AM1 - AM2 - AML - VTNE 3/4

AGRALE

MARRUÁ

Catálogo de Peças *Parts Catalogue*

Catalogo de Piezas

AGRALE S.A.

CATÁLOGO DE PEÇAS
CATALOGO DE PIEZAS
CATALOG OF PARTS

MARRUÁ MILITAR

VERSÃO / VERSIÓN / VERSION:

MARRUÁ AM1
MARRUÁ AM2
MARRUÁ AML
MARRUÁ VTNE 3/4

DEPARTAMENTO DE PEÇAS E ASSISTÊNCIA TÉCNICA
DEPARTAMIENTO DE PIEZAS Y ASSISTENCIA TECNICA
PARTS DEPARTMENT AND TECHNICAL ASSISTENCE

CAXIAS DO SUL - RS - BRASIL

INTRODUÇÃO

CATÁLOGO DE PEÇAS AGRALE MARRUÁ

Este catálogo de peças foi desenvolvido para facilitar a identificação e localização das peças de reposição. As ilustrações aqui contidas não devem servir como base para quaisquer resoluções de ordem técnica.

A correta interpretação e manuseio deste catálogo são formas para se obter um melhor atendimento dos pedidos de peças de reposição. Consulte primeiramente os índices. Na ilustraçãoestão identificadas a peça e o número dos ítens, e na relação encontramos o número do ítem por ordem sequencial, código, quantidade, denominação e sua aplicação por modelo.

Quaisquer alterações que ocorrerem na estrutura do produto são informadas através de nossos boletins técnicos.

DEPARTAMENTO DE PEÇAS E ASSISTÊNCIA TÉCNICA

3ª EDIÇÃO

Código: 2900.002.191.00.4

INTRODUCCION

CATÁLOGO DE PIEZAS AGRALE MARRUÁ

Este catálogo de piezas fue desarrollado para facilitar la identificación de las piezas de reposición. Las ilustraciones que acompañan el mismo no deben servir de base para cualquier resolución de orden técnica.

La correcta interpretación y manoseo de este catálogo son formas para obtener un mejor atendimiento de los pedidos de las piezas de reposición. Consulte primero los índices. En la ilustración están identificadas las piezas y el número de los itens, y en la relación encontramos el númenro del item por orden de secuencia, código, cantidad, denominación y su aplicación por modelo.

Cualquier alteración que ocurra en la estructura del producto son informadas a través de nuestros boletines técnicos.

DEPARTAMIENTO DE PIEZAS Y ASSISTÊNCIA TÉCNICA

3ª EDICIÓN

Código: 2900.002.191.00.4

INTRODUCTION

MARRUÁ AGRALE CATALOG OF PARTS

This catalog of parts was developed to make it easier the identification and location of replacement parts. The pictures shown here must not be used as a fundament for any technical decision.

The correct interpretation and handling of this catalog are ways to get a better understanding of replacement parts orders. You should first check the contents. The part and items number are identified in the picture and in the list we can find the item number by sequence order, code, quantity, denomination and its use by model.

Any changes that may occur in the product structure are informed through our technical bulletins.

PARTS DEPARTMENT AND TECHNICAL ASSISTANCE

3rd EDITION

Code: 2900.002.191.00.4

ÍNDICE

01 Sistema Do Motor - Bloco Do Motor / Sistema Del Motor - Bloque Del Motor / Engine System - Engine Block

02 Sistema Do Motor - Carcaça Do Trem De Engrenagens / Sistema Del Motor - Carcasa Del Trem De Las Engrenajes /

02 Engine System - Gear Train Body

03 Sistema Do Motor - Carcaça Do Volante / Sistema Del Motor - Carcasa Del Volante / Engine System - Steering Wheel Body

04 Sistema Do Motor - Cárter / Sistema Del Motor - Cárter / Engine System - Crankcase

05 Sistema Do Motor - Árvore De Manivelas / Sistema Del Motor - Cigüeñal / Engine System - Crankshaft

06 Sistema Do Motor - Árvore De Comando De Válvulas / Sistema Del Motor - Árbol De Mando De Levas / Engine System - Camshaft Valves

07 Sistema Do Motor - Pistão E Biela / Sistema Del Motor - Pistón Y Biela / Engine System - Piston And Connecting Rod

08 Sistema Do Motor - Cabeçote E Tampa De Válvulas / Sistema Del Motor - Culata Y Tapa De Válvulas / Engine System - Cylinder Head And Valve Cover

09 Sistema Do Motor - Bomba De Óleo Lubrificante / Sistema Del Motor - Bomba De Aceite Lubricante / Engine System - Lubricant Oil Pump

10 Sistema Do Motor - Filtro E Resfriador De Óleo Lubrificante / Sistema Del Motor - Filtro E Enfriador De Aceite Lubrificante /

10 Engine System - Lubricant Oil Filter And Cooler

11 Sistema Do Motor - Tubulação De Injeção - Baixa Pressão / Sistema Del Motor - Tubería De Inyección - Baja Presión /

11 Engine System - Injection Piping - Low Pressure

11A Sistema Do Motor - Tubulação De Injeção / Sistema Del Motor - Tubería De Inyección / Engine System - Injection Piping

12 Sistema Do Motor - Bomba Injetora / Sistema Del Motor - Bomba De Inyección / Engine System - Injection Pump

13 Sistema Do Motor - Fixação E Acionamento Da Bomba Injetora / Sistema Del Motor - Fijación Y Acionamiento De La Bomba De Inyección /

13 Engine System - Fuel Injection Pump Driving And Mounting

14 Sistema Do Motor - Porta Bico Injetor / Sistema Del Motor - Porta Tobera / Engine System - Nozzle Holder

15 Sistema Do Motor - Bomba De Água E Termostatos / Sistema Del Motor - Bomba De Água Y Termostatos /

15 Engine System - Water Pump And Thermostats

16 Sistema Do Motor - Ventilador E Acionamento Do Veltilador - Agrale / Sistema Del Motor - Ventilador Y Accionamiento Del Veltilador Agrale /

16 Engine System - Fan And Agrale Fan Driving

17 Sistema Do Motor - Coletor De Admissão / Sistema Del Motor - Múltiple De Admisión / Engine System - Intake Manifold

18 Sistema Do Motor - Bomba Hidráulica Da Direção / Sistema Del Motor - Bomba Hidráulica De La Dirección /

18 Engine System - Steering Hydraulic Pump

19 Sistema Do Motor - Curva De Admissão / Sistema Del Motor - Codo De Admisión / Engine System - Intake Elbow

20 Sistema Do Motor - Coletor De Escape / Sistema Del Motor - Múltiple De Escape / Engine System - Exaust Manifold

21 Sistema Do Motor - Respiro Do Motor / Sistema Del Motor - Respiro Del Motor / Engine System - Engine Breather

22 Sistema Do Motor - Sobrealimentação / Sistema Del Motor - Sobrealimentación / Engine System - Turbocharging

23 Sistema Do Motor - Sobrealimentação / Sistema Del Motor - Sobrealimentación / Engine System - Turbocharging

24 Sistema Do Motor - Alternador / Sistema Del Motor - Alternador / Engine System - Alternator

25 Sistema Do Motor - Motor De Partida / Sistema Del Motor - Motor De Arranque / Engine System - Starter

26 Sistema Do Motor - Bomba De Vácuo / Sistema Del Motor - Bomba De Vácio / Engine System - Vacuum Pump

ÍNDICE

27 Sistema Do Motor - Alavanca Do Tensor E Tomada De Força / Sistema Del Motor - Palanca Del Tensor Y Tomada De Fuerza /
27 Engine System - Tensioner Lever And Power Take Off
28 Sistema Do Motor - Suporte Do Motor / Sistema Del Motor - Soporte Del Motor / Engine System - Engine Bracket
29 Sistema Do Motor - Jogo De Reparo / Sistema Del Motor - Juego De Reparación / Engine System - Repair Kit
30 Sistema Do Escapamento / Sistema Del Escapamiento / Exhaust System
31 Sistema Do Radiador / Sistema Del Radiador / Radiator System
32 Pré-montagem Sistema De Admissão / Pre-montaje Sistema De Admisión / Pre-Assembly Intake System
33 Sistema Do Motor - Carcaça Da Embreagem / Sistema Del Motor - Carcasa Del Embrague / Engine System - Clutch Body
34 Sistema Da Embreagem / Sistema De La Embrague / Clutch System
35 Montagem Da Alavanca Da Caixa De Transferência / Montaje De La Palanca De La Caja De Transferencia / Transfer Box Lever Assembly
36 Montagem Da Caixa De Transferência / Montaje De La Caja De Transferencia / Transfer Box Assembly
37 Conj. Alavanca De Câmbio / Conj. Palanca De Cambio / Gearshift Lever Set
38 Sistema De Articulação Da Alavanca De Câmbio E Suporte / Sistema De Articulación De La Palanca De Cambio Y Soporte /
38 Gearshift Lever And Support Articulation System
39 Sistema Da Caixa De Câmbio - Varões E Garfos / Sistema De La Caja De Cambio - Varónes Y Horquillas / Gearshift Box System - Rod And Fork
40 Sistema Da Caixa De Câmbio - Carcaça E Tampas / Sistema De La Caja De Cambio - Carcaza Y Tapas / Gearshift Box System - Body And Cover
41 Sistema Da Caixa De Câmbio - Engrenagens Da Árvore Secundária / Sistema De La Caja De Cambio - Engranajes De La Árbol Secundaria /
41 Gearshift Box System - Second Tree Gear
42 Sistema Da Caixa De Câmbio - Eixo Intermadiário E Engrenagens / Sistema De La Caja De Cambio - Eje Intermadiario Y Engranajes /
42 Gearshift Box System - Intermediate Shaft And Gear
43 Sistema De Transmissão - Cardan / Sistema De Transmisión - Cardán / Transmission System - Driveline
44 Conj. Chassi / Conj. Chasis / Chassis Set
45 Conj. Eixo Dianteiro - Transmissão Dianteira / Conj. Eje Delantero - Transmisión Delantera / Front Shaft Set - Front Transmission
46 Montagem Eixo Dianteiro / Montaje Eje Delantero / Front Shaft Assembly
47 Sistema Da Suspensão Dianteira / Sistema De La Suspensión Delantera / Front Suspending System
48 Conj. Eixo Traseiro - Transmissão Traseira / Conj. Eje Trasero - Transmisión Trasera / Rear Shaft Assembly - Rear Transmission
49 Sistema Da Caixa Do Diferencial / Sistema De La Caja Del Diferencial / Diferential Box System
50 Sistema Do Cubo De Roda Traseiro / Sistema Del Cubo De Rueda Trasero / Rear Wheel Hub System
51 Sistema Da Suspensão Traseira / Sistema De La Suspensión Trasera / Rear Suspending System
52 Sistema De Freio Traseiro / Sistema De Freno Trasero / Rear Brake System
53 Sitema Dos Rodados / Sitema De Los Rodados / Wheels System
54 Conj. Suporte Articulação Dos Pedais / Conj. Soporte Articulación De Los Pedales / Pedals Articulation Support Assembly
55 Mecanismo Hidráulico Integral / Mecanismo Hidraulico Integral / Integral Hydraulic Mechanism
56 Sistema De Direção - Setor De Direção / Sistema De Dirección - Setor De Dirección / Steering Wheel System - Steering Wheel Sector

ÍNDICE

57 Sistema De Direção - Volante / Sistema De Dirección - Volante / Steering System - Steering Wheel

58 Sistema De Alimentação / Sistema De Alimentación / Feeding System

59 Sistema De Freio - Tubulação De Freio / Sistema De Freno - Tuberia De Freno / Brake System - Brake Piping

60 Sistema Do Freio De Estacionamento / Sistema Del Freno De Estacionamiento / Parking Brake System

61 Sistema De Freio Dianteiro / Sistema De Freno Delantero / Front Brake System

62 Conj. Quadro Pára-brisa / Conj. Quadro Parabrisa / Windshield Frame Assembly

63 Sistema Limpador Do Pára-brisa / Sistema Limpiador Del Parabrisa / Windshield Wiper System

64 Conj. Painel De Instrumentos (MILITAR) / Conj. Tablero De Instrumentos (MILITAR) / Instruments Panel Set (MILITARY)

65 Sistema Elétrico - Central Elétrica / Sistema Electrico - Central Electrica / Electric System - Electric Central

66 Sistema De Ventilação / Sistema De Ventilación / Airing System

67 Sistema Elétrico Dianteiro / Sistema Electrico Delantero / Front Electric System

68 Sistema Elétrico Traseiro / Sistema Electrico Trasero / Rear Electric System

69 Conj. Quadro Dianteiro, Capô E Pára-lamas Dianteiros / Conj. Quadro Delantero, Capó Y Grardabarros Delanteros /

69 Front Frame, Hood And Front Fender Assembly

70 Sistema Elétrico - Bateria E Cabos / Sistema Electrico - Batería Y Cables / Electric System - Battery And Cables

71 Assento E Complementos / Asiento Y Complemento / Seat And Complements

72 Montagem Barra De Segurança, Estribo E Pára-lama / Montaje Barra De Seguridad, Estribo Y Guardabarro / Safety Bar Assembly, Footstep And Fender

73 Mesa Do Rádio / Mesa Del Radio / Radio Table Spacer

74 Periféricos Da Caçamba / Periféricos De La Carrocería / Body Periferics

75 Suporte Antena / Soporte Antena / Antenna Bracket

76 Estepe / Estepa / Spare Tire

77 Suporte Do Machado / Soporte Del Machado / Axe Support

78 Suporte Da Pá / Soporte De La Pá / Shovel Support

79 Conj. Porta Traseira / Conj. Puerta Trasera / Rear Door Set

80 Banco Da Caçamba / Asiento De La Carrocería / Body Seat

81 Ferramentas / Herramientas / Tools

82 Macaco Hidráulico E Ferramentas / Macaco Hidráulico Y Herramientas / Hydraulic Jack And Tools

83 Válvula Sensível A Carga / Válvula Sensible La Carga / Carga Sensible Valve

84 Acelerador Manual / Acelerador Manual / Manual Throttle

85 Cabo Do Estrangulador / Conj. Cable Del Estrangulador / Throttle Valve Cable

86 Conjunto Capota / Conjunto Capote / Hood Set

87 Adesivos / Adhesivos / Decals

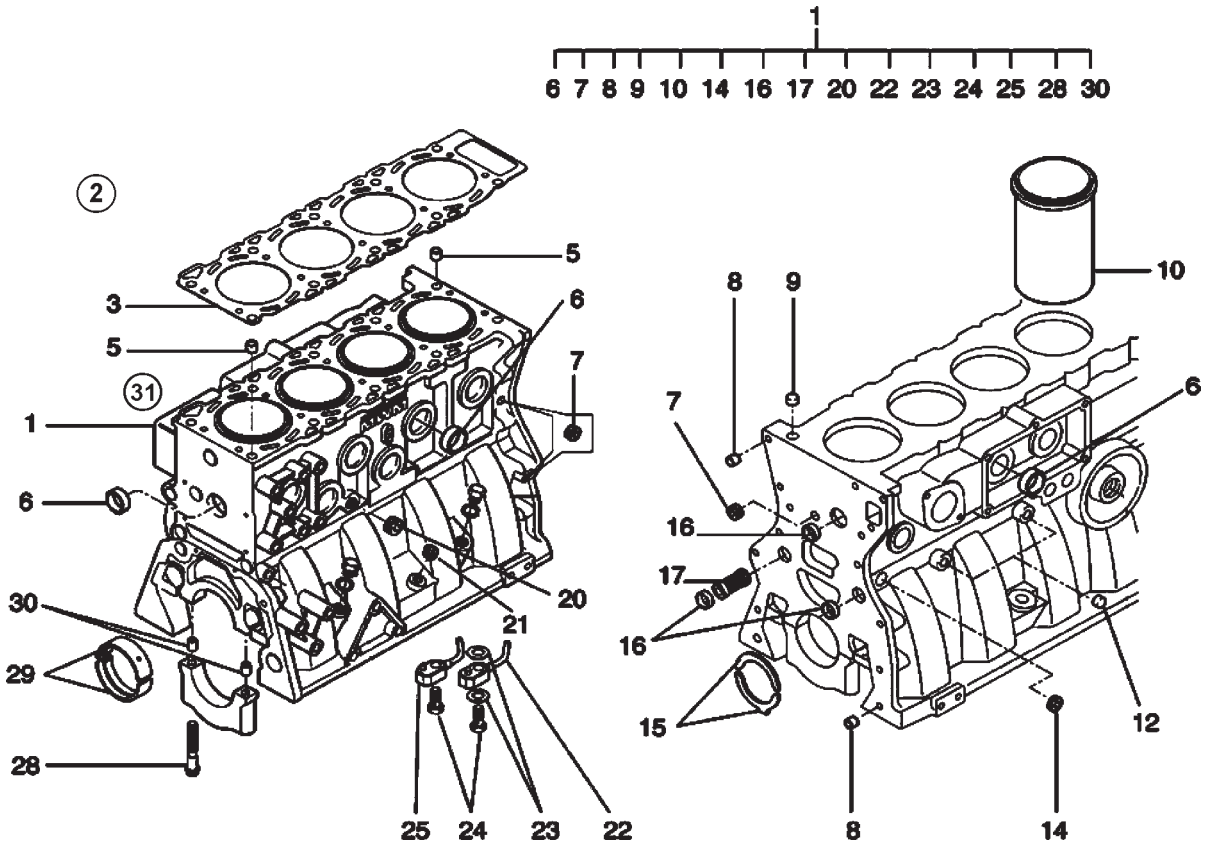

ITEM	CÓDIGO Nº DE PIEZAS CODE	QNT. CT. QTY.	DENOMINAÇÃO / DENOMINACIÓN / DENOMINATION			MARRUÁ AM1	MARRUÁ AM2	MARRUÁ AML	MARRUÁ VTNE 3/4
			SISTEMA DO MOTOR - BLOCO DO MOTOR SISTEMA DEL MOTOR - BLOQUE DEL MOTOR ENGINE SYSTEM - ENGINE BLOCK						
1	6008.001.046.00.9	1	Bloco do Motor	Bloque del Motor	Engine Block	X	X	X	X
2	6008.001.490.00.9	1	Motor Parcial	Motor Parcial	Partial Engine	X	X	X	X
3	6013.001.116.00.0	1	Junta do Cabeçote - 1,4 mm	Empaque de la Culata - 1,4 mm	Cylinder Head Gasket - 1.4 mm	X	X	X	X
5	6008.001.064.00.2	2	Pino Guia	Perno Guia	Guide Pin	X	X	X	X
6	6008.001.047.00.7	11	Tampa de Vedação	Tapa de Vedación	Sealing Cover	X	X	X	X
7	6008.001.056.00.8	2	Bujão M8x1	Tapón M8x1	Plug M8x1	X	X	X	X
8	6008.001.054.00.3	2	Pino Guia	Perno Guia	Guide Pin	X	X	X	X
9	6008.001.055.00.0	1	Tampão Ø12	Tapón Ø12	Plug Ø12	X	X	X	X
10	6008.001.477.00.6	4	Camisa Semi-usinada	Camisa Semiacabada	Cylinder Liner, Pre finished	X	X	X	X
12	6008.001.475.00.0	1	Tampão	Tapón	Plug	X	X	X	X
14	6008.001.071.00.7	1	Tampão	Tapón	Plug	X	X	X	X
15	6008.001.070.01.7	2	Anel de Encosto - 0,25 mm	Aro de Ajuste - 0,25 mm	Thrust Bearing - 0.25 mm	X	X	X	X
15	6008.001.070.00.9	2	Anel de Encosto - STD	Aro de Ajuste - STD	Thrust Bearing - STD	X	X	X	X
16	6008.001.053.00.5	7	Tampa de Vedação	Tapa de Vedación	Sealing Cover	X	X	X	X
17	6008.001.052.00.7	1	Válvula de Alívio	Válvula de Alivio	Relief Valve	X	X	X	X
20	4010.011.021.00.8	1	Bujão 3/8"	Tapón 3/8"	Plug 3/8"	X	X	X	X
22	6008.001.049.00.3	4	Ejetor de Óleo - Lado Esquerdo	Eyector de Aceite - Lado Izquierdo	Oil Ejector - Left Side	X	X	X	X
23	6008.001.051.00.9	16	Arruela de Vedação	Arandela de Vedación	Sealing Washer	X	X	X	X
24	6008.001.050.00.1	8	Parafuso Ôco	Tornillo Huego	Hollow Screw	X	X	X	X
25	6008.001.048.00.5	4	Ejetor de Óleo - Lado Direito	Eyector de Aceite - Lado Derecho	Oil Ejector - Right Side	X	X	X	X
28	6008.001.066.00.7	10	Parafuso - Mancal / Bloco	Tornillo - Cojinete / Bloque	Bolt - Bearing / Block	X	X	X	X
29	6008.001.069.01.9	5	Jogo de Bronzinas - 0,25 mm	Juego de Cojinetes - 0,25 mm	Main Bearing Set - 0.25 mm	X	X	X	X
29	6008.001.069.02.7	5	Jogo de Bronzinas - 0,50 mm	Juego de Cojinetes - 0,50 mm	Main Bearing Set - 0.50 mm	X	X	X	X
29	6008.001.069.03.5	5	Jogo de Bronzinas - 0,75 mm	Juego de Cojinetes - 0,75 mm	Main Bearing Set - 0.75 mm	X	X	X	X
29	6008.001.069.00.1	5	Jogo de Bronzinas - STD	Juego de Cojinetes - STD	Main Bearing Set - STD	X	X	X	X
30	6008.001.067.00.5	10	Pino Guia	Perno Guia	Guide Pin	X	X	X	X
31	6011.001.006.00.7	1	Motor MWM 4.07 TCA 132CV - 24V	Motor MWM 4.07 TCA 132CV - 24V	Engine MWM 4.07 TCA 132CV-24V	X	X	X	X

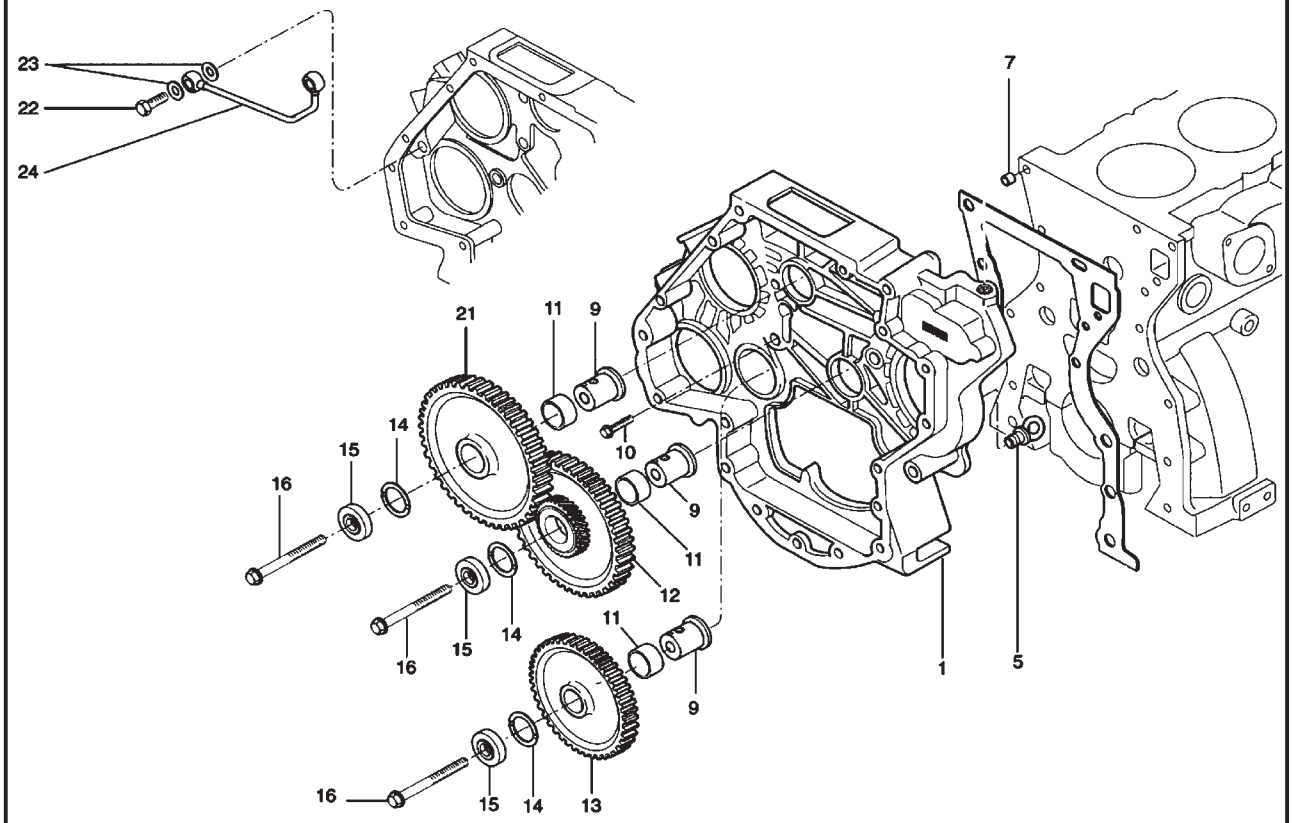

SISTEMA DO MOTOR - CARCAÇA DO TREM DE ENGRENAGENS SISTEMA DEL MOTOR - CARCASA DEL TREM DE LAS ENGRENAJES ENGINE SYSTEM - GEAR TRAIN BODY									
ITEM	CÓDIGO Nº DE PIEZAS CODE	QNT. CT. QTY.	DENOMINAÇÃO / DENOMINACIÓN / DENOMINATION			MARRUÁ AM1	MARRUÁ AM2	MARRUÁ AML	MARRUÁ VTNE 3/4
1	6008.011.390.00.1	1	Carcaça do Trem de Engrenagens	Carcasa del Trem de las Engrenajes	Timing Gearing Housing	X	X	X	X
5	6008.001.078.00.2	1	Tampão	Tapón	Plug	X	X	X	X
7	6008.001.054.00.3	2	Pino Guia	Perno Guia	Guide Pin	X	X	X	X
9	6008.001.081.00.6	3	Mancal da Engrenagem	Cojinete de la Engranaje	Gear Bearing	X	X	X	X
10	6008.001.075.00.8	5	Parafuso M10x25	Tornillo M10x25	Bolt M10x25	X	X	X	X
11	6008.001.080.00.8	3	Bucha do Mancal Intermediário	Buje del Cojinete Intermédio	Intermediate Bearing Bushing	X	X	X	X
12	6008.001.587.00.2	1	Engrenagem Dupla com Bucha	Engranaje Dupla con Buje	Double Gear with Bushing	X	X	X	X
13	6013.001.039.00.4	1	Engrenagem Intermediária	Piñón Intermedio con Buje	Intermediate Gear with Bushing	X	X	X	X
			com Bucha						
14	6008.001.422.00.2	CN	Anel de Encosto - 2,47 mm	Aro de Ajuste - 2,47 mm	Thrust Bearing - 2.47 mm	X	X	X	X
14	6013.001.040.00.2	CN	Anel de Encosto - 2,52 mm	Aro de Ajuste - 2,52 mm	Thrust Bearing - 2.52 mm	X	X	X	X
14	6008.001.084.00.0	CN	Anel de Encosto - 2,58 mm	Aro de Ajuste - 2,58 mm	Thrust Bearing - 2.58 mm	X	X	X	X
15	6013.001.041.00.0	3	Disco do Mancal da Engrenagem	Disco del Cojinete de la Engrenaje	Gear Bearing Disc	X	X	X	X
16	6008.001.082.00.4	3	Parafuso M10x60	Tornillo M10x60	Bolt M10x60	X	X	X	X
21	6008.001.085.00.7	1	Engrenagem Intermediária	Piñón Intermedio con Buje	Intermediate Gear with Bushing	X	X	X	X
			com Bucha						
22	6008.001.050.00.1	2	Parafuso Ôco	Tornillo Huego	Hollow Screw	X	X	X	X
23	6008.001.051.00.9	4	Arruela de Vedação	Arandela de Vedación	Sealing Washer	X	X	X	X
24	6008.001.391.00.9	1	Tubo	Caño	Pipe	X	X	X	X

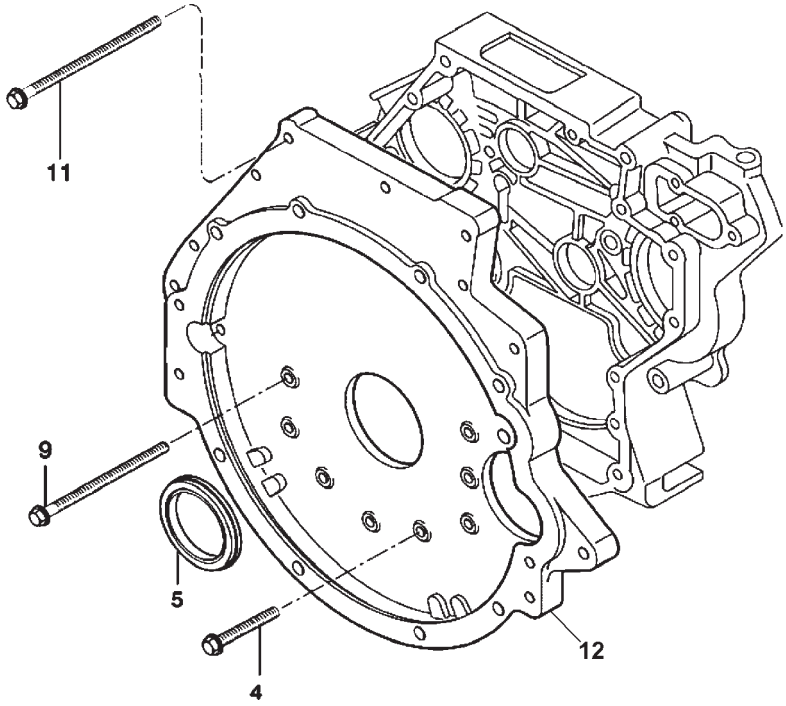

SISTEMA DO MOTOR - CARCAÇA DO VOLANTE SISTEMA DEL MOTOR - CARCASA DEL VOLANTE ENGINE SYSTEM - STEERING WHEEL BODY									
ITEM	CÓDIGO Nº DE PIEZAS CODE	QNT. CT. QTY.	DENOMINAÇÃO / DENOMINACIÓN / DENOMINATION			MARRUÁ AM1	MARRUÁ AM2	MARRUÁ AML	MARRUÁ VTNE 3/4
4	6008.001.075.00.8	3	Parafuso M10x25	Tornillo M10x25	Bolt M10x25	X	X	X	X
4	6008.001.093.00.1	4	Parafuso M10x40	Tornillo M10x40	Bolt M10x40	X	X	X	X
5	6008.001.091.00.5	1	Retentor	Retén	Seal	X	X	X	X
9	6008.001.092.00.3	5	Parafuso M10x85	Tornillo M10x85	Bolt M10x85	X	X	X	X
11	6008.001.094.00.9	4	Parafuso M10x100	Tornillo M10x100	Bolt M10x100	X	X	X	X
12	6008.001.481.00.8	1	Carcaça do Volante	Carcasa del Volante	Steering Wheel Body	X	X	X	X

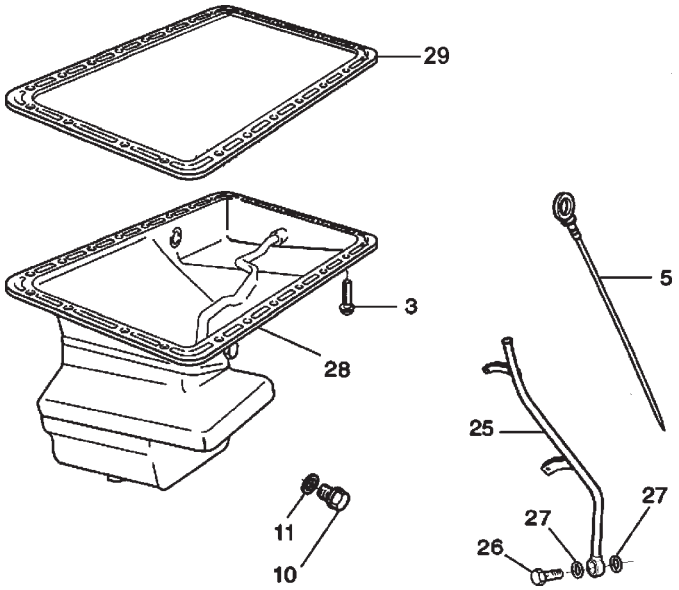

ITEM	CÓDIGO Nº DE PIEZAS CODE	QNT. CT. QTY.	DENOMINAÇÃO / DENOMINACIÓN / DENOMINATION			MARRUÁ AM1	MARRUÁ AM2	MARRUÁ AML	MARRUÁ VTNE 3/4
			SISTEMA DO MOTOR - CÁRTER SISTEMA DEL MOTOR - CÁRTER ENGINE SYSTEM - CRANKCASE						
3	6008.001.221.00.8	25	Parafuso M8x16	Tornillo M8x16	Bolt M8x16	X	X	X	X
3	6008.001.201.00.0	1	Parafuso M8x30	Tornillo M8x30	Bolt M8x30	X	X	X	X
5	6011.001.071.00.1	1	Haste de Nível	Varilla de Nível	Oil Dipstick	X	X	X	X
10	4010.010.011.00.0	1	Bujão de Dreno	Tapón de Drenaje	Draining Plug	X	X	X	X
11	6003.001.008.00.0	1	Anel de Vedação	Anillo de Vedación	Sealing Ring	X	X	X	X
25	6011.001.072.00.9	1	Tubo da Haste de Nível	Caño de la Varilla de Nivel	Dipstick Tube	X	X	X	X
26	6008.001.282.00.0	1	Parafuso Ôco	Tornillo Huego	Hollow Screw	X	X	X	X
27	6003.001.242.00.5	2	Arruela de Vedação	Arandela de Vedación	Sealing Washer	X	X	X	X
28	6011.001.073.00.7	1	Cárter	Carter	Oil Pan	X	X	X	X
29	6008.001.103.00.8	1	Junta do Cárter	Empaque del Carter	Oil Pan Gasket	X	X	X	X

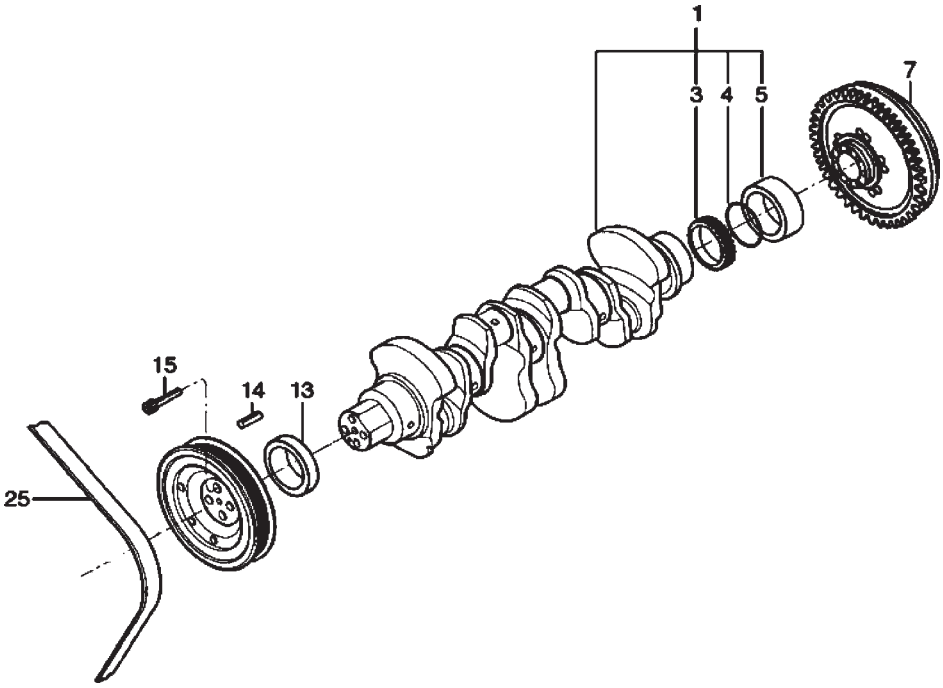

ITEM	CÓDIGO Nº DE PIEZAS CODE	QNT. CT. QTY.	DENOMINAÇÃO / DENOMINACIÓN / DENOMINATION			MARRUÁ AM1	MARRUÁ AM2	MARRUÁ AML	MARRUÁ VTNE 3/4
			SISTEMA DO MOTOR - ÁRVORE DE MANIVELAS SISTEMA DEL MOTOR - CIGÜEÑAL ENGINE SYSTEM - CRANKSHAFT						
1	6008.001.586.00.4	1	Árvore de Manivelas	Cigüeñal	Crankshaft	X	X	X	X
3	6008.001.478.00.4	1	Engrenagem	Engranaje	Gear	X	X	X	X
4	6008.001.122.00.8	1	O-ring	O-ring	O-ring	X	X	X	X
5	6008.001.121.00.0	1	Bucha Traseira da Árvore de	Buje Trasero del Cigüeñal	Crankshaft Rear Bushing	X	X	X	X
			Manivelas						
7	6011.001.074.00.5	1	Volante	Volante	Flywheel	X	X	X	X
13	6008.001.128.00.5	1	Bucha Dianteira da Árvore de	Buje Delantero del Cigüeñal	Crankshaft Front Bushing	X	X	X	X
			Manivelas						
14	6008.001.479.00.2	1	Bucha Expansora	Buje Expansor	Expanding Bushing	X	X	X	X
15	6008.001.130.00.1	4	Parafuso Cilíndrico M12x50	Tornillo Cilindrico 12x50	Cylindrical Bolt M12x50	X	X	X	X
25	6008.001.606.00.0	1	Correia	Correa	Belt	X	X	X	X

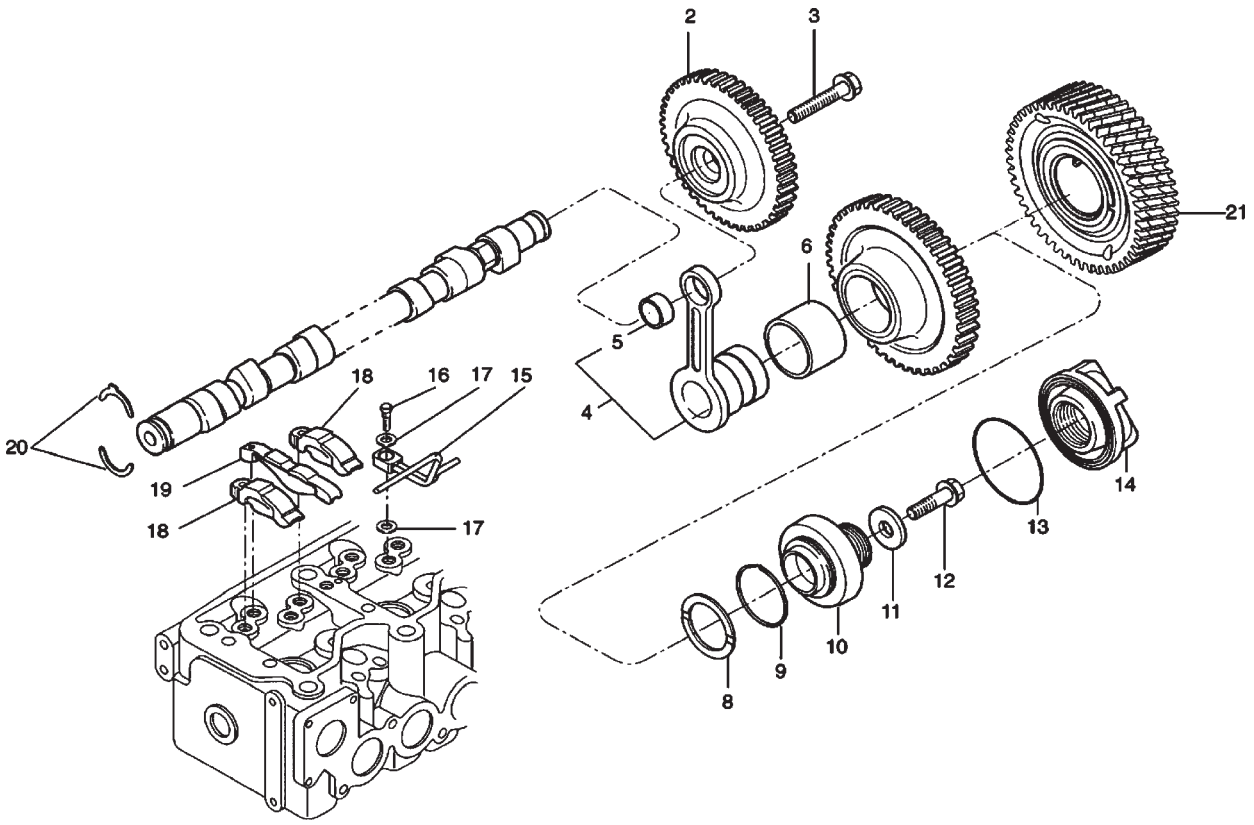

ITEM	CÓDIGO Nº DE PIEZAS CODE	QNT. CT. QTY.	DENOMINAÇÃO / DENOMINACIÓN / DENOMINATION			MARRUÁ AM1	MARRUÁ AM2	MARRUÁ AML	MARRUÁ VTNE 3/4
			SISTEMA DO MOTOR - ÁRVORE DE COMANDO DE VÁLVULAS SISTEMA DEL MOTOR - ÁRBOL DE MANDO DE LEVAS ENGINE SYSTEM - CAMSHAFT VALVES						
2	6011.001.075.00.2	1	Engrenagem	Engranaje	Gear	X	X	X	X
3	6008.001.135.00.0	1	Parafuso M14x35	Tornillo M14x35	Bolt M14x35	X	X	X	X
4	6008.001.145.00.9	1	Mancal de Ajuste	Cojinete de Ajuste	Adjusting Bearing	X	X	X	X
5	6008.001.150.00.9	1	Anel	Anillo	Ring	X	X	X	X
6	6008.001.080.00.8	1	Bucha	Buje	Bushing	X	X	X	X
8	6008.001.422.00.2	CN	Anel de Encosto - 2,47 mm	Aro de Ajuste - 2,47 mm	Thrust Bearing - 2.47 mm	X	X	X	X
8	6013.001.040.00.2	CN	Anel de Encosto - 2,52 mm	Aro de Ajuste - 2,52 mm	Thrust Bearing - 2.52 mm	X	X	X	X
8	6008.001.084.00.0	CN	Anel de Encosto - 2,58 mm	Aro de Ajuste - 2,58 mm	Thrust Bearing - 2.58 mm	X	X	X	X
9	6008.001.143.00.4	1	Anel Trava	Anillo de Traba	Snap Ring	X	X	X	X
10	6013.001.052.00.7	1	Disco	Disco	Disc	X	X	X	X
11	6008.001.142.00.6	1	Arruela	Arandela	Washer	X	X	X	X
12	6008.001.144.00.2	1	Parafuso M12x60	Tornillo M12x60	Bolt M12x60	X	X	X	X
13	6008.001.148.00.3	1	O-ring	O-ring	O-ring	X	X	X	X
14	6008.001.149.00.1	1	Tampa de Inspeção	Tapa de Inspección	Inspection Cover	X	X	X	X
15	6008.001.139.00.2	4	Ejetor de Óleo	Eyector de Aceite	Oil Ejector	X	X	X	X
16	6008.001.050.00.1	4	Parafuso Ôco - Ejetor de Óleo	Tornillo Hueco - Eyector de Aceite	Hollow Screw - Oil Ejector	X	X	X	X
17	6008.001.051.00.9	6	Arruela de Vedação	Arandela de Vedación	Sealing Washer	X	X	X	X
18	6008.001.137.00.6	8	Balancim - Admissão e Escape	Balancin - Admisión y Escape	Rocker Arm - Intake and Exhaust	X	X	X	X
19	6008.001.138.00.4	4	Balancim - Admissão	Balancin - Admisión	Rocker Arm - Intake	X	X	X	X
20	6008.001.136.00.8	1	Arruela de Encosto	Arandela de Ajuste	Thrust Washer	X	X	X	X
21	6011.001.076.00.0	1	Engrenagem Intermediária	Engranaje Intermedia	Intermediate Gear	X	X	X	X

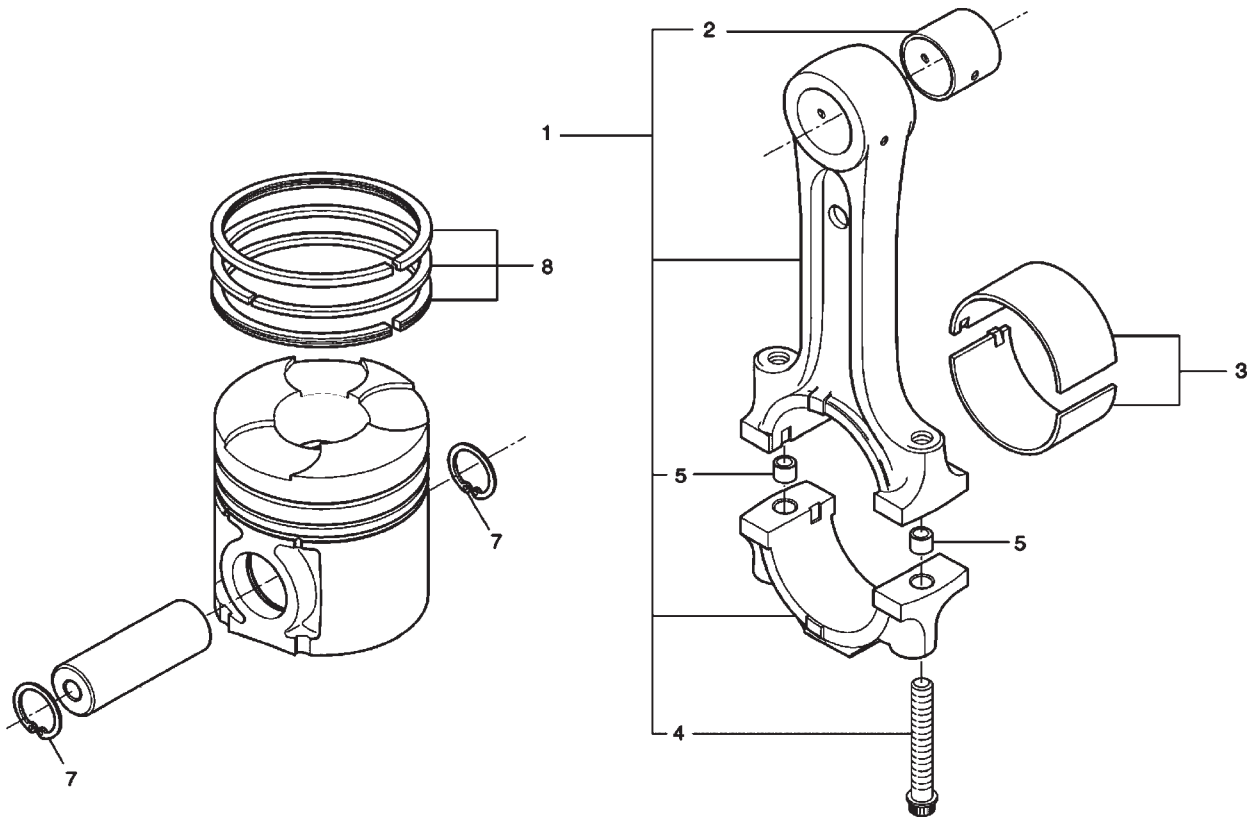

ITEM	CÓDIGO Nº DE PIEZAS CODE	QNT. CT. QTY.	DENOMINAÇÃO / DENOMINACIÓN / DENOMINATION			MARRUÁ AM1	MARRUÁ AM2	MARRUÁ AML	MARRUÁ VTNE 3/4
			SISTEMA DO MOTOR - PISTÃO E BIELA SISTEMA DEL MOTOR - PISTÓN Y BIELA ENGINE SYSTEM - PISTON AND CONNECTING ROD						
1	6008.001.152.00.5	4	Biela - Conjunto	Biela - Conjunto	Connecting Rod - Assembly	X			X
2	6008.001.153.00.3	4	Bucha da Biela	Buje de Biela	Connecting Rod Bushing	X			X
3	6013.001.056.00.8	4	Jogo de Bronzina de Biela -	Cojinete de Biela - 0,25 mm	Connecting Rod Bearing -				
			0,25 mm		0.25 mm	X			X
3	6013.001.057.00.6	4	Jogo de Bronzina de Biela -	Cojinete de Biela - 0,50 mm	Connecting Rod Bearing -				
			0,50 mm		0.50 mm	X			X
3	6013.001.058.00.4	4	Jogo de Bronzina de Biela -	Cojinete de Biela - 0,75 mm	Connecting Rod Bearing -				
			0,75 mm		0.75 mm	X			X
3	6013.001.055.00.0	4	Jogo de Bronzina de Biela - STD	Cojinete de Biela - STD	Connecting Rod Bearing - STD	X			X
4	6008.001.155.00.8	8	Parafuso da Biela	Tornillo de Biela	Connecting Rod Bolt	X			X
5	6008.001.054.00.3	8	Pino Guia	Perno Guia	Guide Pin	X			X
7	6008.001.158.00.2	8	Anel Trava	Anillo de Traba	Snap Ring	X			X
8	6008.001.159.00.0	4	Jogo de Anéis	Huego de Aros	Pistons Ring Set	X			X

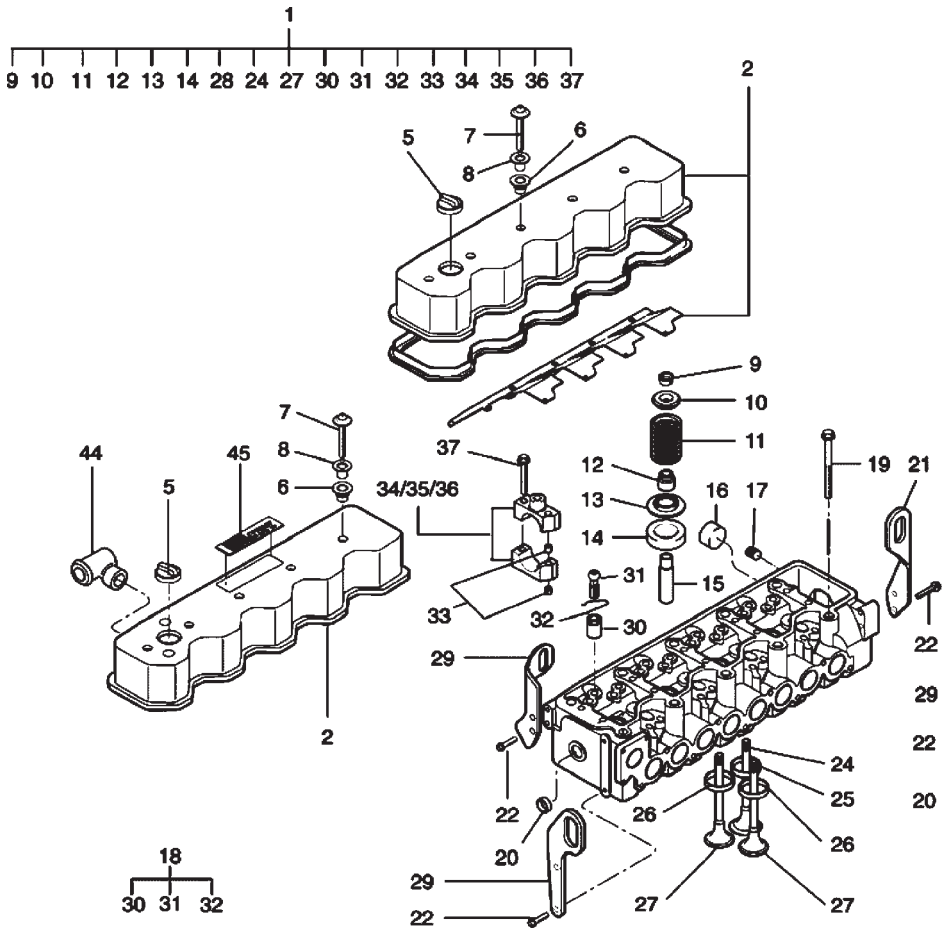

SISTEMA DO MOTOR - CABEÇOTE E TAMPA DE VÁLVULA SISTEMA DEL MOTOR - CULATA Y TAMPA DE VÁLVULAS ENGINE SYSTEM - CYLINDER HEAD AND VALVE COVER									
ITEM	CÓDIGO Nº DE PIEZAS CODE	QNT. CT. QTY.	DENOMINAÇÃO / DENOMINACIÓN / DENOMINATION			MARRUÁ AM1	MARRUÁ AM2	MARRUÁ AML	MARRUÁ VTNE 3/4
1	6011.001.077.00.8	1	Cabeçote Completo	Culata Completa	Cylinder Head, Complete	X	X	X	X
2	6011.001.078.00.6	1	Tampa de Válvulas - Cj.	Tapa de Válvulas - Cj.	Valve Cover - Assy.	X	X	X	X
5	6013.001.066.00.7	1	Tampa	Tapa	Cover	X	X	X	X
6	6008.001.183.00.0	5	Anel de Vedação da Tampa de	Anillo de Vedación de la Tapa de	Valve Cover Sealing Ring	X	X	X	X
			Válvulas	Válvulas					
7	6008.001.186.00.3	5	Parafuso Fixação da Tampa de	Tornillo de Fijación de la Tapa de	Valve Cover Fixing Bolt	X	X	X	X
			Válvulas	Válvulas					
8	6008.001.184.00.8	5	Bucha	Buje	Bushing	X	X	X	X
9	6008.001.169.00.9	24	Trava	Traba	Lock	X	X	X	X
10	6008.001.168.00.1	8	Prato da Mola - Válvula de	Plato del Resorte - Válvula de	Retainer - Intake Valve	X	X	X	X
			Admissão	Admisión					
10	6013.001.067.00.5	4	Prato da Mola - Válvula de	Plato del Resorte - Válvula de	Retainer - Exhaust Valve	X	X	X	X
			Escape	Escape					
11	6008.001.167.00.3	12	Mola da Válvula - Admissão	Resorte de la Válvula de Admisión	Intake Valve Spring	X	X	X	X
11	6013.001.068.00.3	4	Mola da Válvula - Escape	Resorte de la Válvula	Valve Spring	X	X	X	X
12	6008.001.166.00.5	12	Retentor da Válvula	Retén de la Válvula	Valve Seal	X	X	X	X
13	6013.001.069.00.1	4	Arruela da Mola - Admissão	Arandela del Resorte - Admisión	Spring Washer - Intake	X	X	X	X
13	6008.001.165.00.7	12	Arruela da Mola - Admissão e	Arandela del Resorte - Admisión	Spring Washer - Intake and				
			Escape	y Escape	Exhaust	X	X	X	X
14	6008.001.170.00.7	8	Espaçador	Espaciador	Spacer	X	X	X	X
15	6008.001.160.00.8	12	Guia de Válvulas	Guia de Válvulas	Valve Guide	X	X	X	X
16	6008.001.053.00.5	9	Tampa de Vedação	Tapa de Vedación	Sealing Cover	X	X	X	X
17	6008.001.056.00.8	4	Bujão M8x1	Tapón M8x1	Plug M8x1	X	X	X	X
18	6011.001.079.00.4	1	Parafuso - Cj.	Tornillo - Cj.	Bolt - Assy	X	X	X	X
19	6008.001.180.00.6	10	Parafuso Fixação Cabeçote	Tornillo de Fijación de la Culata	Cylinder Head Fixing Bolt	X	X	X	X
20	6008.001.176.00.4	2	Tampa de Vedação	Tapa de Vedación	Sealing Cover	X	X	X	X
21	6008.001.361.00.2	1	Alça de Levantamento do	Alza de Levantamiento del	Engine Lifting Hook - Rear Side	X	X	X	X
			Motor - Traseira	Motor - Trazera					
22	6008.001.074.00.1	4	Parafuso M8x20	Tornillo M8x20	Bolt M8x20	X	X	X	X

SISTEMA DO MOTOR - CABEÇOTE E TAMPA DE VÁLVULA
SISTEMA DEL MOTOR - CULATA Y TAMPA DE VÁLVULAS
ENGINE SYSTEM - CYLINDER HEAD AND VALVE COVER

ITEM	CÓDIGO Nº DE PIEZAS CODE	QNT. CT. QTY.	DENOMINAÇÃO / DENOMINACIÓN / DENOMINATION			MARRUÁ AM1	MARRUÁ AM2	MARRUÁ AML	MARRUÁ VTNE 3/4
24	6011.001.080.00.2	4	Válvula de Escape	Válvula de Escape	Exhaust Valve	X	X	X	X
25	6008.001.162.00.4	4	Sede de Válvula de Escape	Asiento de la Válvula de Escape	Exhaust Valve Seat	X	X	X	X
26	6008.001.161.00.6	8	Sede de Válvulas de Escape	Asiento de la Válvula de Escape	Exhaust Valve Seat	X	X	X	X
27	6008.001.163.00.2	8	Válvula de Admissão	Válvula de Admisión	Intake Valve	X	X	X	X
27	6011.001.081.00.0	8	Válvula de Admissão	Válvula de Admisión	Intake Valve	X	X	X	X
29	6011.001.082.00.8	1	Alça de Levantamento do	Alza de Levantamiento del	Engine Lifting Hook - Front Side	X	X	X	X
			Motor - Dianteira	Motor - Delantera					
30	6008.001.179.00.8	12	Inserto	Inserto	Insert	X	X	X	X
31	6008.001.187.00.1	12	Parafuso de Regulagem	Tornillo de Ajuste	Adjusting Screw	X	X	X	X
32	6008.001.188.00.9	12	Trava	Traba	Lock	X	X	X	X
33	6008.001.174.00.9	10	Pino Guia	Perno Guia	Guide Pin	X	X	X	X
34	6013.001.072.00.5	1	Conjunto do Mancal - Lado da	Conjunto del Cojinete - Lado de	Bearing Assembly - Pulley Side	X	X	X	X
			Polia	la Polea					
35	6011.001.083.00.6	1	Conjunto do Mancal - Lado das	Conjunto del Cojinete - Lado de	Bearing Assembly - Gears Side	X	X	X	X
			Engrenagens	las Engranajes					
36	6013.001.074.00.1	3	Conjunto do Mancal Central	Conjunto del Cojinete Central	Center Bearing Assembly	X	X	X	X
37	6008.001.175.00.6	10	Parafuso M8x65	Tornillo M8x65	Bolt M8x65	X	X	X	X
44	6011.001.084.00.4	1	Conexão	Conección	Connection	X	X	X	X
45	6011.001.085.00.1	1	Placa de Identificação	Placa de Identificación	Nameplate	X	X	X	X

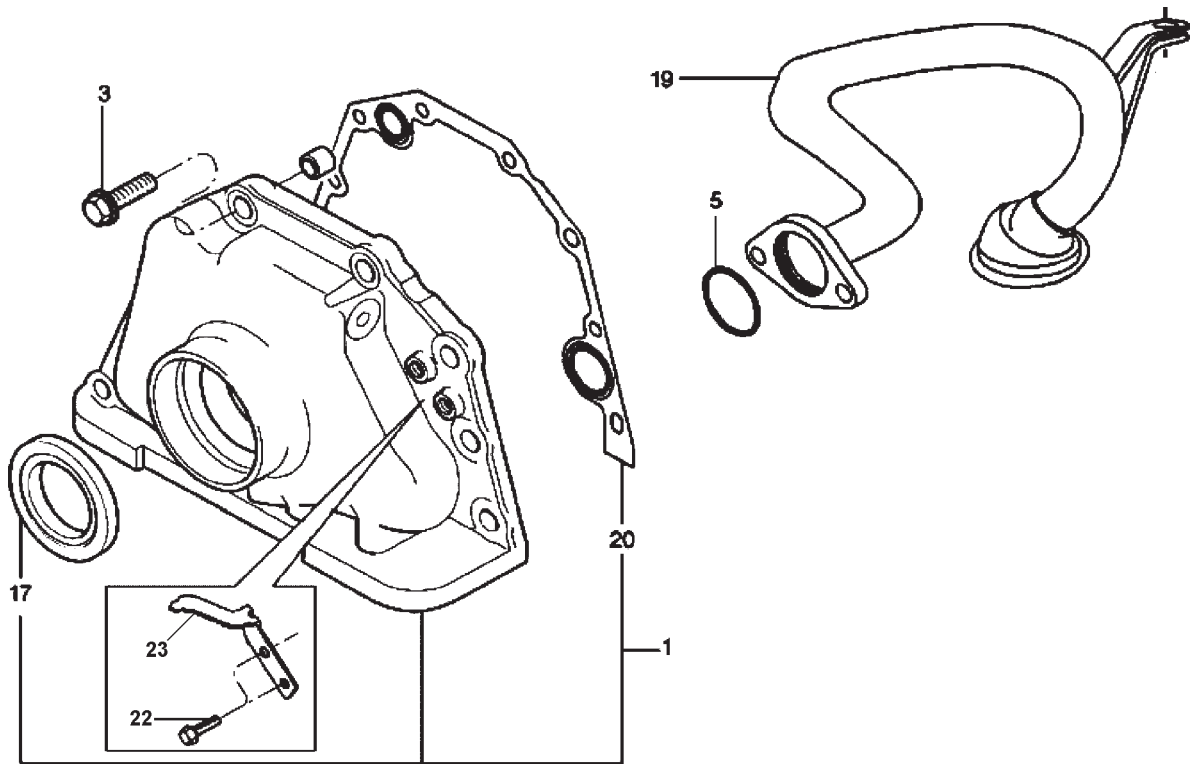

ITEM	CÓDIGO Nº DE PIEZAS CODE	QNT. CT. QTY.	DENOMINAÇÃO / DENOMINACIÓN / DENOMINATION			MARRUÁ AM1	MARRUÁ AM2	MARRUÁ AML	MARRUÁ VTNE 3/4
			SISTEMA DO MOTOR - BOMBA DE ÓLEO LUBRIFICANTE SISTEMA DEL MOTOR - BOMBA DE ACEITE LUBRICANTE ENGINE SYSTEM - LUBRICANT OIL PUMP						
1	6008.001.193.00.9	1	Bomba de Óleo - Reposição	Bomba de Aceite - Repuesto	Oil Pump - Spare Part	X	X	X	X
3	6008.001.074.00.1	8	Parafuso M8x20	Tornillo M8x20	Bolt M8x20	X	X	X	X
3	6008.001.217.00.6	8	Parafuso M8x25	Tornillo M8x25	Bolt M8x25	X	X	X	X
5	6008.001.113.00.7	2	O-ring	O-ring	O-ring	X	X	X	X
17	6008.001.194.00.7	1	Retentor	Retén	Seal	X	X	X	X
19	6008.001.554.00.2	1	Tubo de Sucção	Caño de Succión	Oil Suction Pipe	X	X	X	X
20	6008.001.469.00.3	1	Junta	Empaque	Gasket	X	X	X	X
22	6008.001.101.00.2	2	Parafuso M6x12	Tornillo M6x12	Bolt M6x12	X	X	X	X
23	6008.001.096.00.4	1	Indicador da PMS	Indicador de la PMS	PMS Indicator	X	X	X	X

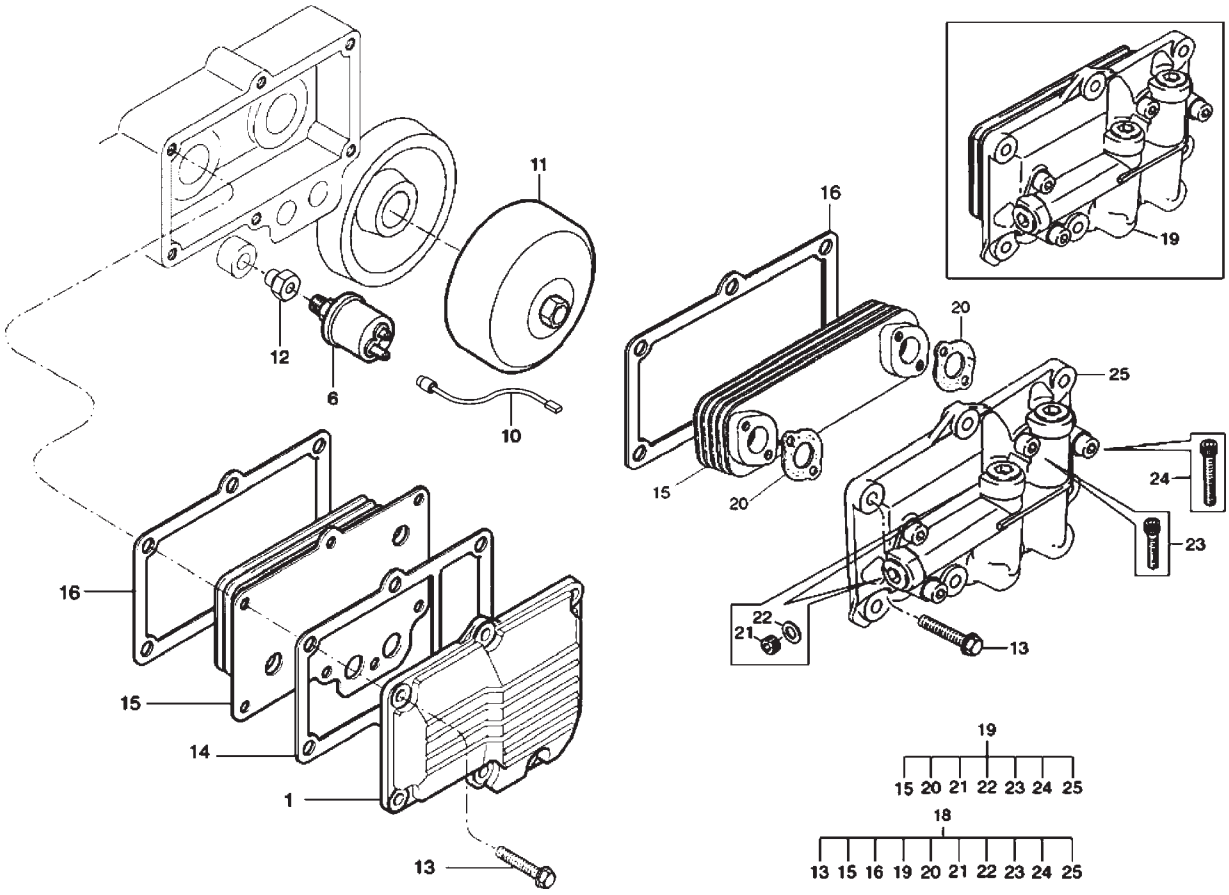

ITEM	CÓDIGO Nº DE PIEZAS CODE	QNT. CT. QTY.	DENOMINAÇÃO / DENOMINACIÓN / DENOMINATION			MARRUÁ AM1	MARRUÁ AM2	MARRUÁ AML	MARRUÁ VTNE 3/4
			SISTEMA DO MOTOR - FILTRO E RESFRIADOR DE ÓLEO LUBRIFICANTE SISTEMA DEL MOTOR - FILTRO E ENFRIADOR DE ACEITE LUBRIFICANTE ENGINE SYSTEM - LUBRICANT OIL FILTER AND COOLER						
1	6008.001.556.00.7	1	Cabeçote do Resfriador de Óleo	Cabeza del Enfriador de Aceite	Oil Cooler Head	X	X	X	X
6	6007.011.126.00.9	1	Sensor de Pressão de Óleo	Sensor de Presión de Aceite	Oil Pressure Sending Unit	X	X	X	X
10	6011.011.026.00.3	1	Cabo de Ligação Sensor Óleo	Cable de Ligación Sensor Aceite	Oil Sending Unit Connecting Cable	X	X	X	X
11	6008.001.204.00.4	1	Filtro de Óleo Lubrificante	Filtro de Aceite Lubricante	Lubricant Oil Filter	X	X	X	X
12	6011.001.052.00.1	1	Adaptador Sensor Pressão	Adaptador Sensor Presión	Pressure Sending Unit Adaptor	X	X	X	X
13	6008.001.217.00.6	7	Parafuso M8x25	Tornillo M8x25	Bolt M8x25	X	X	X	X
13	6008.001.201.00.0	7	Parafuso M8x30	Tornillo M8x30	Bolt M8x30	X	X	X	X
14	6008.001.198.00.8	1	Junta	Empaque	Gasket	X	X	X	X
15	6008.001.484.00.2	1	Resfriador de Óleo	Enfriador de Aceite	Oil Cooler	X	X	X	X
16	6013.001.079.00.0	1	Junta	Empaque	Gasket	X	X	X	X
18	6011.001.111.00.5	1	Resfriador de Óleo - Jogo	Enfriador de Aceite - Juego	Oil Cooler - Assy	X	X	X	X
19	6008.001.482.00.6	1	Resfriador de Óleo - Conjunto	Enfriador de Aceite - Conjunto	Oil Cooler - Set	X	X	X	X
20	6008.001.485.00.9	2	Junta	Empaque	Gasket	X	X	X	X
21	6008.001.487.00.5	3	Bujão	Tapón	Plug	X	X	X	X
22	4014.010.033.00.6	3	Arruela de Vedação	Arandela de Vedación	Sealing Washer	X	X	X	X
23	6008.001.486.00.7	2	Parafuso Cilíndrico M8x16	Tornillo Cilindrico M8x16	Cylindrical Bolt M8x16	X	X	X	X
24	6008.001.265.00.5	2	Parafuso Cilíndrico M8x30	Tornillo Cilindrico M8x30	Cylindrical Bolt M8x30	X	X	X	X
25	6008.001.483.00.4	1	Cabeçote do Resfriador de Óleo	Cabeza del Enfriador de Aceite	Oil Cooler Head	X	X	X	X

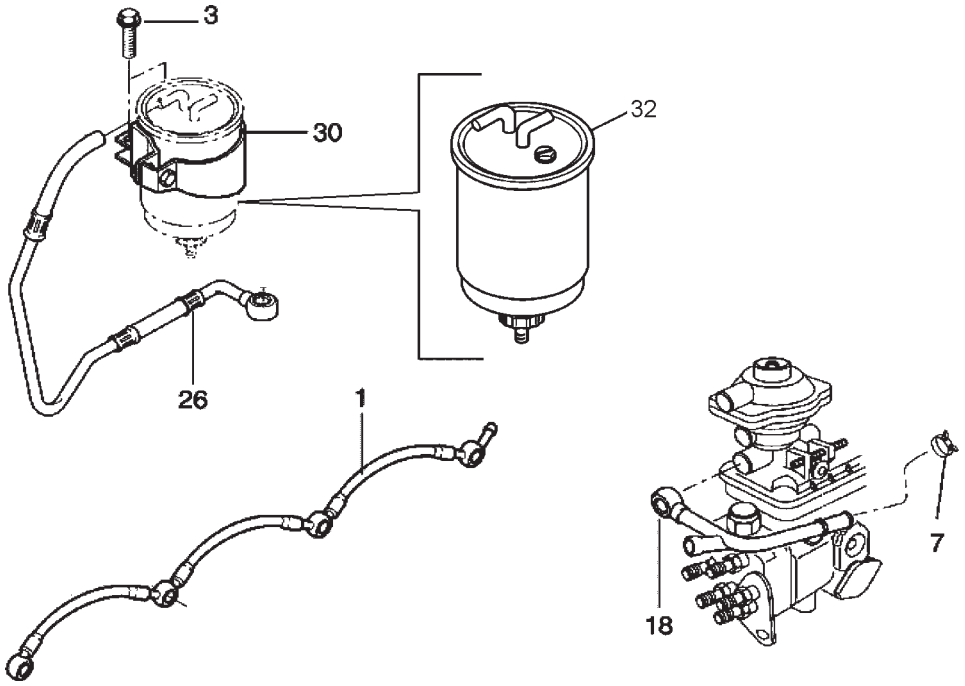

SISTEMA DO MOTOR - TUBULAÇÃO DE INJEÇÃO - BAIXA PRESSÃO SISTEMA DEL MOTOR - TUBERÍA DE INYECCIÓN - BAJA PRESIÓN ENGINE SYSTEM - INJECTION PIPING - LOW PRESSURE						MARRUÁ AM1	MARRUÁ AM2	MARRUÁ AML	MARRUÁ VTNE 3/4
ITEM	CÓDIGO Nº DE PIEZAS CODE	QNT. CT. QTY.	DENOMINAÇÃO / DENOMINACIÓN / DENOMINATION						
1	6011.001.086.00.9	1	Tubo de Retorno dos Bicos	Caño de Retorno del Inyector	Injector Return Pipe	X	X	X	X
			Injetores						
3	6008.001.075.00.8	2	Parafuso M10x25	Tornillo M10x25	Bolt M10x25	X	X	X	X
7	6011.001.087.00.7	1	Abraçadeira	Abrazadera	Clamp	X	X	X	X
18	6011.001.088.00.5	1	Tubo de Retorno - Bomba ao	Caño del Retorno - Bomba al	Return Pipe - Pump to Tank	X	X	X	X
			Tanque	Tanque					
26	6011.001.089.00.3	1	Tubo - Filtro à Bomba	Caño - Filtro a la Bomba	Pipe - Filter to Pump	X	X	X	X
30	6011.001.090.00.1	1	Suporte do Filtro Combustível	Soporte del Filtro Combustible	Fuel Filter Bracket	X	X	X	X
32	6011.001.134.00.7	1	Elemento	Elemento	Element	X	X	X	X

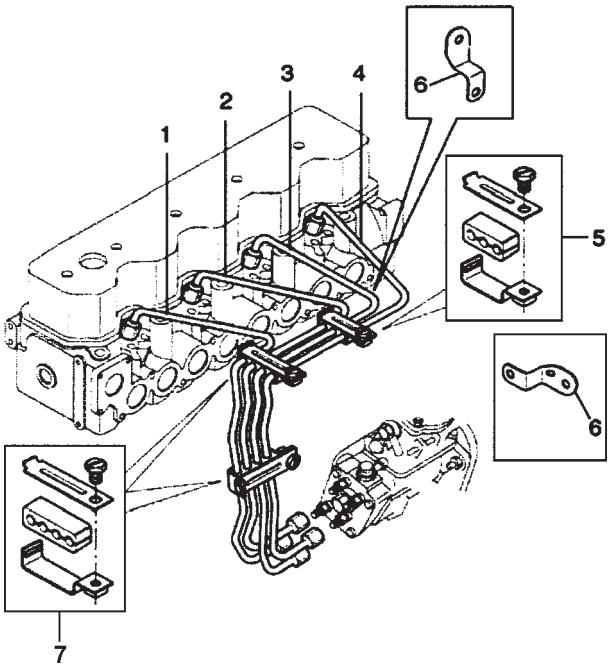

ITEM	CÓDIGO Nº DE PIEZAS CODE	QNT. CT. QTY.	DENOMINAÇÃO / DENOMINACIÓN / DENOMINATION			MARRUÁ AM1	MARRUÁ AM2	MARRUÁ AML	MARRUÁ VTNE 3/4
			SISTEMA DO MOTOR - TUBULAÇÃO DE INJEÇÃO SISTEMA DEL MOTOR - TUBERÍA DE INYECCIÓN ENGINE SYSTEM - INJECTION PIPING						
1	6008.001.238.00.2	1	Tubo de Injeção 4º Cilindro	Caño de Inyección 4º Cilindro	Injection Pipe - 4th Cylinder	X	X	X	X
2	6008.001.237.00.4	1	Tubo de Injeção 3º Cilindro	Caño de Inyección 3º Cilindro	Injection Pipe - 3rd Cylinder	X	X	X	X
3	6008.001.236.00.6	1	Tubo de Injeção 2º Cilindro	Caño de Inyección 2º Cilindro	Injection Pipe - 2nd Cylinder	X	X	X	X
4	6008.001.235.00.8	1	Tubo de Injeção 1º Cilindro	Caño de Inyección 1º Cilindro	Injection Pipe - 1st Cylinder	X	X	X	X
5	6008.001.239.00.0	1	Suporte Superior	Soporte Superior	Upper Bracket	X	X	X	X
6	6011.001.152.00.9	1	Suporte	Soporte	Bracket	X	X	X	X
7	6008.001.244.00.0	2	Suporte	Soporte	Bracket	X	X	X	X

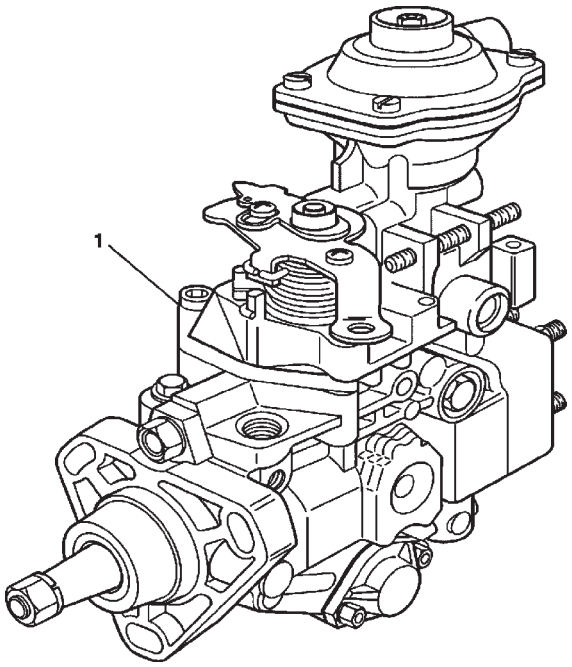

SISTEMA DO MOTOR - BOMBA INJETORA SISTEMA DEL MOTOR - BOMBA DE INYECCIÓN ENGINE SYSTEM - INJECTION PUMP									
ITEM	CÓDIGO Nº DE PIEZAS CODE	QNT. CT. QTY.	DENOMINAÇÃO / DENOMINACIÓN / DENOMINATION			MARRUÁ AM1	MARRUÁ AM2	MARRUÁ AML	MARRUÁ VTNE 3/4
1	6011.001.092.00.7	1	Bomba Injetora (Marruá 24V)	Bomba de Inyección (Marruá 24V)	Injection Pump (Marruá 24V)	X	X	X	X

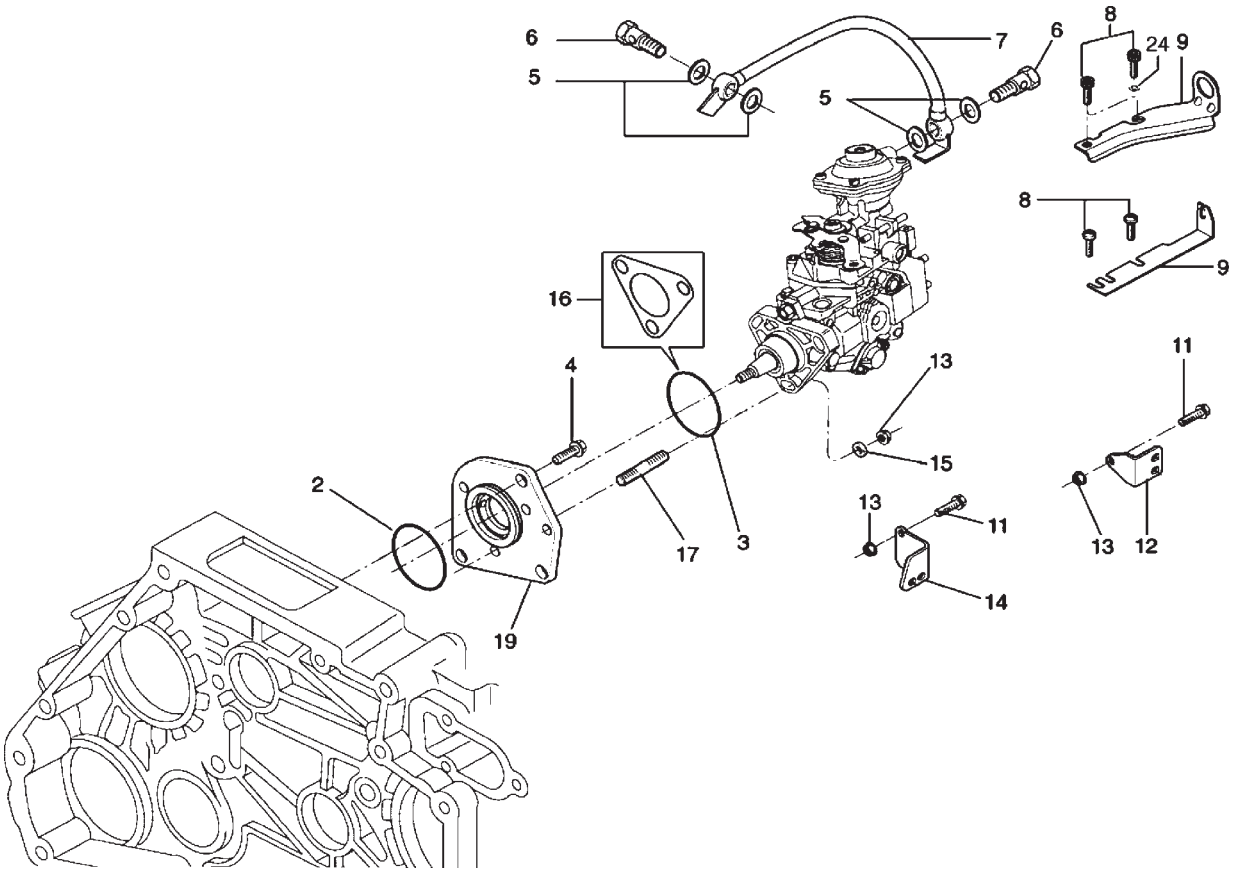

SISTEMA DO MOTOR - FIXAÇÃO E ACIONAMENTO DA BOMBA INJETORA SISTEMA DEL MOTOR - FIJACIÓN Y ACIONAMIENTO DE LA BOMBA DE INYECCIÓN ENGINE SYSTEM - FUEL INJECTION PUMP DRIVING AND MOUNTING									
ITEM	CÓDIGO Nº DE PIEZAS CODE	QNT. CT. QTY.	DENOMINAÇÃO / DENOMINACIÓN / DENOMINATION			MARRUÁ AM1	MARRUÁ AM2	MARRUÁ AML	MARRUÁ VTNE 3/4
2	6008.001.216.00.8	1	O-ring	O-ring	O-ring	X	X	X	X
3	6011.001.093.00.5	1	O-ring	O-ring	O-ring	X	X	X	X
4	6008.001.217.00.6	3	Parafuso M8x25	Tornillo M8x25	Bolt M8x25	X	X	X	X
5	8012.101.939.00.4	4	Arruela de Vedação	Arandela de Vedación	Sealing Washer	X	X	X	X
6	6008.001.111.00.1	2	Parafuso Ôco	Tornillo Huego	Hollow Screw	X	X	X	X
7	6008.001.107.00.9	1	Tubo do LDA	Caño del LDA	LDA Pipe	X	X	X	X
8	6011.001.094.00.3	2	Parafuso M6x16	Tornillo M6x16	Bolt M6x16	X	X	X	X
9	6011.001.095.00.0	1	Suporte do Cabo do Acelerador	Soporte del Cable del Acelerador	Throttle Cableís Bracket	X	X	X	
11	6008.001.074.00.1	3	Parafuso M8x20	Tornillo M8x20	Bolt M8x20	X	X	X	X
12	6008.001.227.00.5	1	Suporte Superior da Bomba	Soporte Superior de la Bomba	Fuel Injection Pump Upper				
			Injetora	Inyectora	Bracket	X	X	X	X
13	6007.001.443.00.0	5	Porca	Tuerca	Nut	X	X	X	X
14	6008.001.222.00.6	1	Suporte Inferior da Bomba	Soporte Inferior de la Bomba	Fuel Injection Pump Lower				
			Injetora	Inyectora	Bracket	X	X	X	X
15	6008.001.219.00.2	3	Arruela	Arandela	Washer	X	X	X	X
17	6008.001.223.00.4	3	Prisioneiro	Espárrago	Stud	X	X	X	X
19	6011.001.096.00.8	1	Flange	Brida	Flange	X	X	X	X
24	6011.001.135.00.4	1	Arruela	Arandela	Washer	X	X	X	X

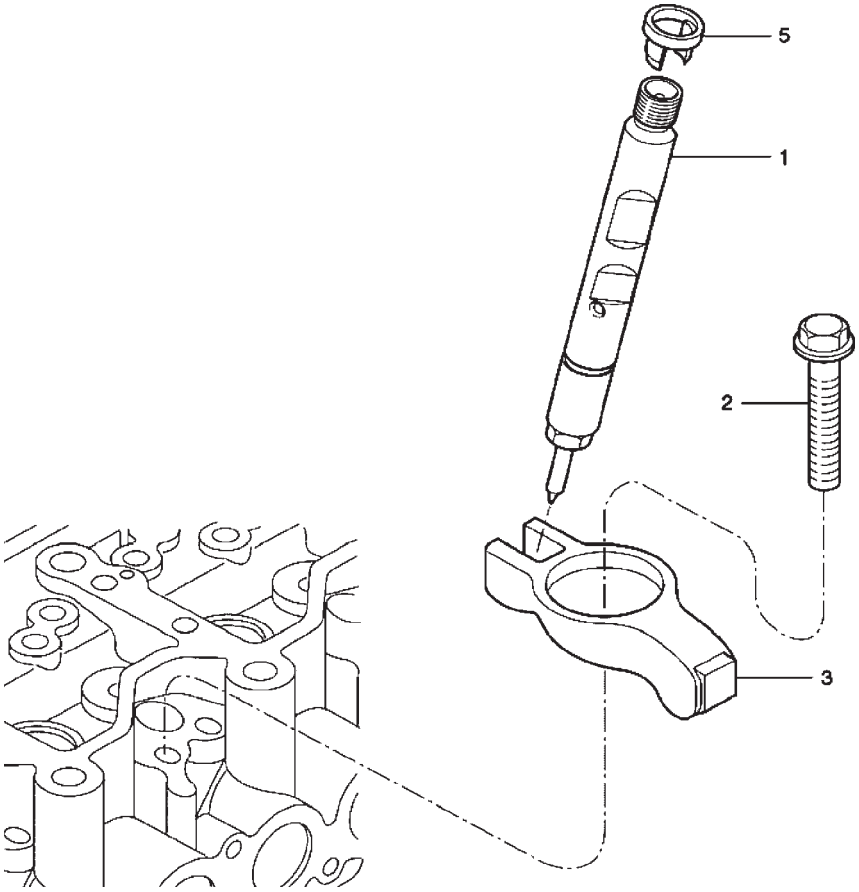

ITEM	CÓDIGO Nº DE PIEZAS CODE	QNT. CT. QTY.	DENOMINAÇÃO / DENOMINACIÓN / DENOMINATION			MARRUÁ AM1	MARRUÁ AM2	MARRUÁ AML	MARRUÁ VTNE 3/4
			SISTEMA DO MOTOR - PORTA BICO INJETOR SISTEMA DEL MOTOR - PORTA TOBERA ENGINE SYSTEM - NOZZLE HOLDER						
1	6011.001.097.00.6	4	Bico Injetor	Tobera	Nozzle	X	X	X	X
2	6013.101.134.00.2	4	Parafuso Fixação da Garra	Tornillo de Fijación de la Grada	Fixing Clamp Bolt	X	X	X	X
3	6008.001.232.00.5	4	Garra de Fixação do Porta	Grapa de Fijación del Porta Tobera	Nozzle Holder Fixing Clamp	X	X	X	X
			Injetor						
5	6008.001.231.00.7	4	Elemento de Vedação	Elemento de Vedación	Sealing Element	X	X	X	X

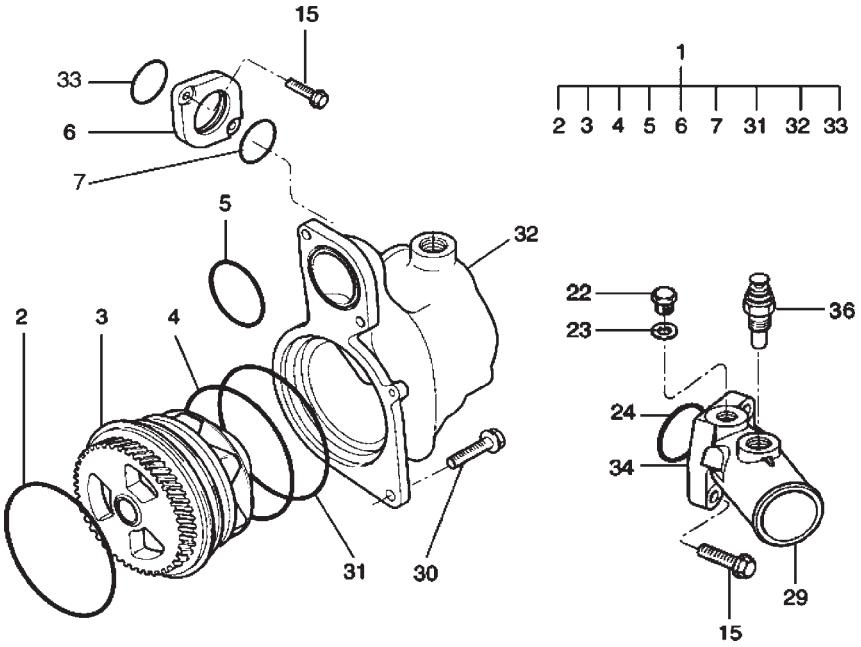

SISTEMA DO MOTOR - BOMBA DE ÁGUA E TERMOSTATOS SISTEMA DEL MOTOR - BOMBA DE ÁGUA Y TERMOSTATOS ENGINE SYSTEM - WATER PUMP AND THERMOSTATS									
ITEM	CÓDIGO Nº DE PIEZAS CODE	QNT. CT. QTY.	DENOMINAÇÃO / DENOMINACIÓN / DENOMINATION			MARRUÁ AM1	MARRUÁ AM2	MARRUÁ AML	MARRUÁ VTNE 3/4
1	6008.001.588.00.0	1	Bomba d´Água Completa	Bomba de Agua Completa	Water Pump Assembly	X	X	X	X
2	6008.001.255.00.6	1	O-ring	O-ring	O-ring	X	X	X	X
3	6008.001.589.00.8	1	Bomba d´Água	Bomba de Agua	Water Pump	X	X	X	X
4	6008.001.109.00.5	1	O-ring	O-ring	O-ring	X	X	X	X
5	6008.001.256.00.4	1	O-ring	O-ring	O-ring	X	X	X	X
6	6008.001.573.00.2	1	Flange	Brida	Flange	X	X	X	X
7	6008.001.574.00.0	1	O-ring	O-ring	O-ring	X	X	X	X
15	6008.001.217.00.6	8	Parafuso M8x25	Tornillo M8x25	Bolt M8x25	X	X	X	X
22	6011.001.098.00.4	1	Bujão	Tapón	Plug	X	X	X	X
23	6003.001.242.00.5	1	Arruela de Vedação	Arandela de Vedación	Sealing Washer	X	X	X	X
29	6011.001.099.00.2	1	Bocal de Saída da Água	Bocal de Salida de Agua	Water Outlet	X	X	X	X
30	6008.001.074.00.1	3	Parafuso M8x20	Tornillo M8x20	Bolt M8x20	X	X	X	X
31	6008.001.254.00.9	1	O-ring	O-ring	O-ring	X	X	X	X
32	6008.001.250.00.7	1	Carcaça da Bomba d´Água	Carcasa de la Bomba de Agua	Water Pump Housing	X	X	X	X
33	6008.001.253.00.1	1	O-ring	O-ring	O-ring	X	X	X	X
36	6009.001.022.00.8	1	Sensor de Temperatura	Sensor de Temperatura	Temperature Sensor	X	X	X	X

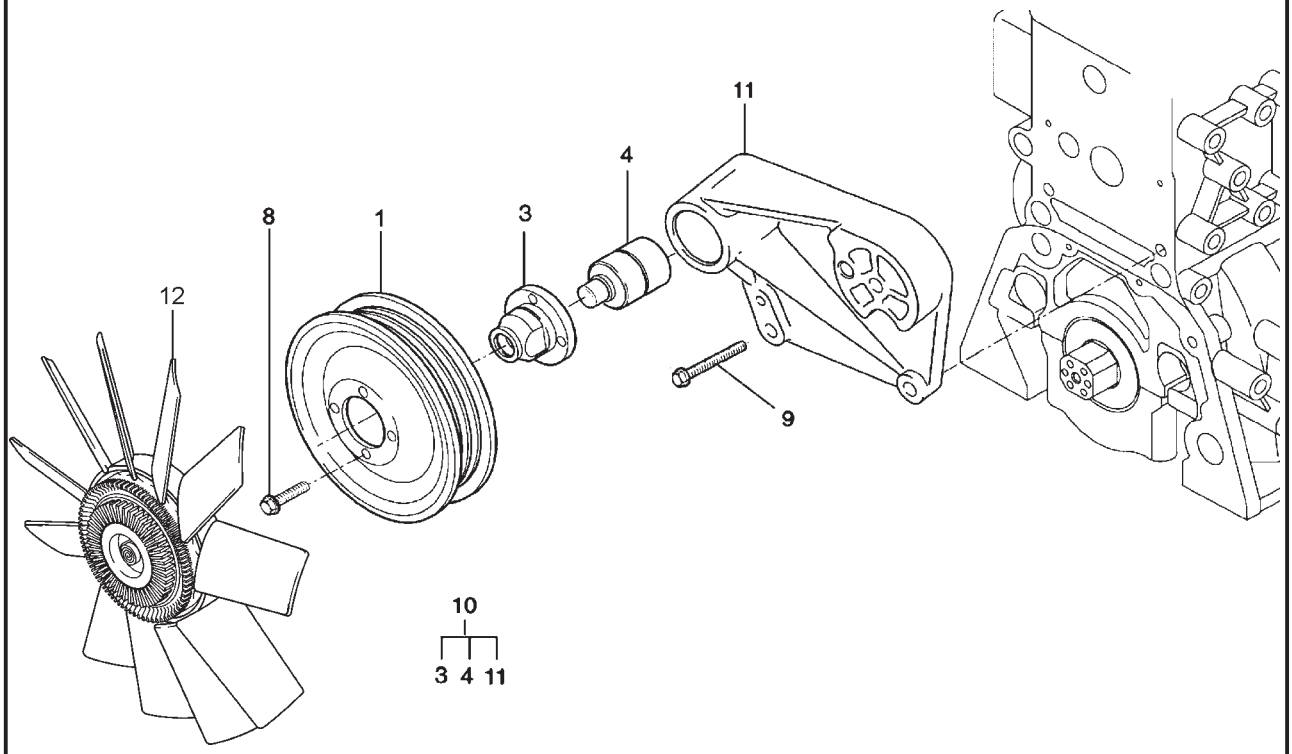

SISTEMA DO MOTOR - VENTILADOR E ACIONAMENTO DO VELTILADOR - AGRALE SISTEMA DEL MOTOR - VENTILADOR Y ACCIONAMIENTO DEL VELTILADOR AGRALE ENGINE SYSTEM - FAN AND AGRALE FAN DRIVING									
ITEM	CÓDIGO Nº DE PIEZAS CODE	QNT. CT. QTY.	DENOMINAÇÃO / DENOMINACIÓN / DENOMINATION			MARRUÁ AM1	MARRUÁ AM2	MARRUÁ AML	MARRUÁ VTNE 3/4
1	6008.001.318.00.2	1	Polia	Polea	Pulley	X	X	X	X
3	6011.001.100.00.8	1	Cubo do Ventilador	Cubo del Ventilador	Fan Hub	X	X	X	X
4	6008.001.233.00.3	1	Rolamento	Radamiento	Bearing	X	X	X	X
8	6008.001.101.00.2	4	Parafuso M6x12	Tornillo M6x12	Bolt M6x12	X	X	X	X
9	6008.001.201.00.0	4	Parafuso M8x30	Tornillo M8x30	Bolt M8x30	X	X	X	X
10	6011.001.101.00.6	1	Suporte do Ventilador - Conj.	Soporte del Ventilador - Conjunto	Fan Bracket - Assembly	X	X	X	X
11	6011.001.102.00.4	1	Suporte do Ventilador	Soporte del Ventilador	Fan Bracket	X	X	X	X
12	6011.001.136.00.2	1	Ventilador	Ventilador	Fan	X	X	X	X

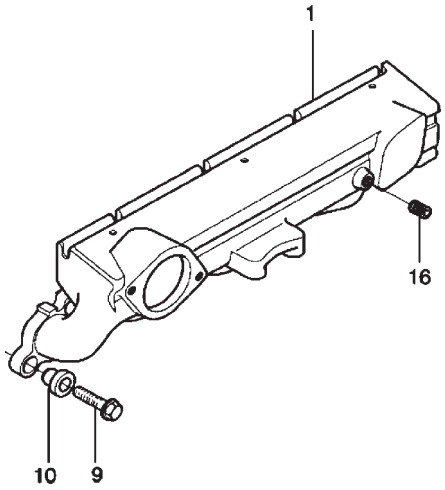

SISTEMA DO MOTOR - COLETOR DE ADMISSÃO SISTEMA DEL MOTOR - MÚLTIPLE DE ADMISIÓN ENGINE SYSTEM - INTAKE MANIFOLD						MARRUÁ AM1	MARRUÁ AM2	MARRUÁ AML	MARRUÁ VTNE 3/4
ITEM	CÓDIGO Nº DE PIEZAS CODE	QNT. CT. QTY.	DENOMINAÇÃO / DENOMINACIÓN / DENOMINATION						
1	6008.001.263.00.0	1	Coletor de Admissão	Múltiple de Admisión	Intake Manifold	X	X	X	X
9	6008.001.265.00.5	9	Parafuso Cilíndrico M8x30	Tornillo Cilindrico M8x30	Cylindrical Bolt M8x30	X	X	X	X
10	6008.001.266.00.3	9	Coxim do Coletor	Cojin del Múltiple	Manifold Cushion	X	X	X	X
16	6011.001.103.00.2	1	Inserto	Inserto	Insert	X	X	X	X

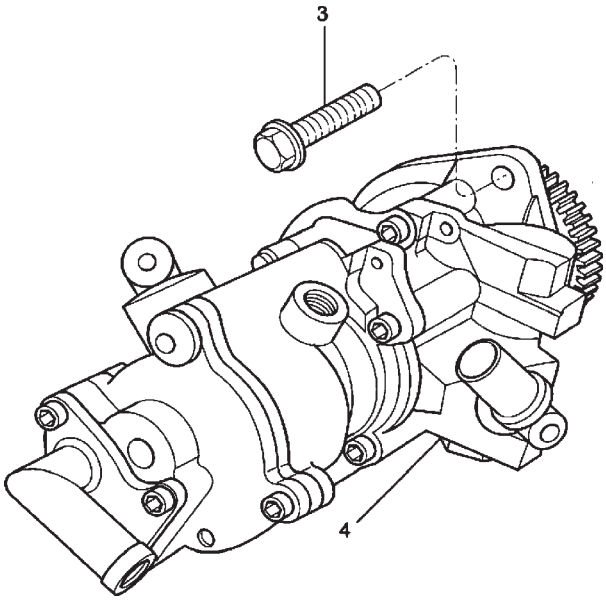

ITEM	CÓDIGO Nº DE PIEZAS CODE	QNT. CT. QTY.	DENOMINAÇÃO / DENOMINACIÓN / DENOMINATION			MARRUÁ AM1	MARRUÁ AM2	MARRUÁ AML	MARRUÁ VTNE 3/4
			SISTEMA DO MOTOR - BOMBA HIDRÁULICA DA DIREÇÃO SISTEMA DEL MOTOR - BOMBA HIDRÁULICA DE LA DIRECCIÓN ENGINE SYSTEM - STEERING HYDRAULIC PUMP						
3	6008.001.217.00.6	2	Parafuso M8x25	Tornillo M8x25	Bolt M8x25	X	X	X	X
4	6011.001.131.00.3	1	Bomba Hidráulica com Bomba	Bomba Hidráulica con Bomba	Hydraulic Pump with Vacuum				
			de Vácuo (Tanden)	de Vacìo (Tanden)	Pump (Tanden)	X	X	X	X

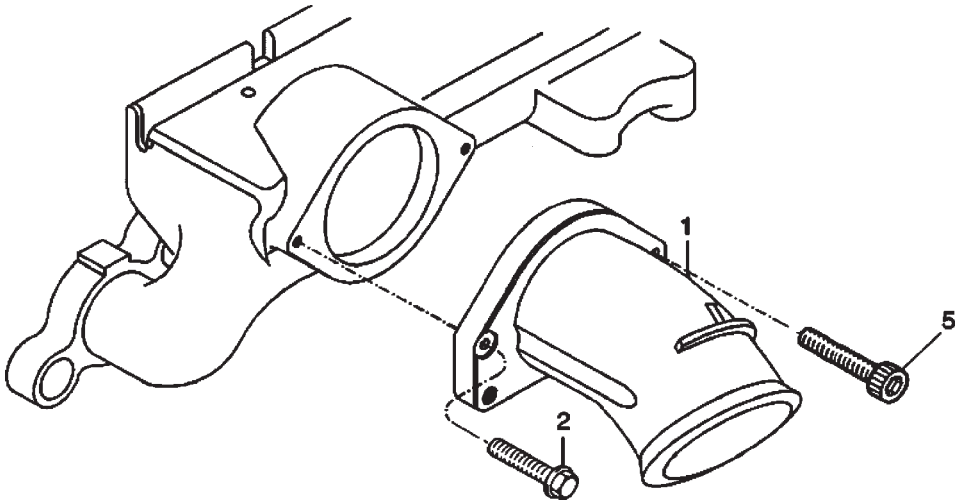

SISTEMA DO MOTOR - CURVA DE ADMISSÃO SISTEMA DEL MOTOR - CODO DE ADMISIÓN ENGINE SYSTEM - INTAKE ELBOW						MARRUÁ AM1	MARRUÁ AM2	MARRUÁ AML	MARRUÁ VTNE 3/4
ITEM	CÓDIGO Nº DE PIEZAS CODE	QNT. CT. QTY.	DENOMINAÇÃO / DENOMINACIÓN / DENOMINATION						
1	6011.001.104.00.0	1	Curva de Admissão	Codo de Admisión	Intake Elbow	X	X	X	X
2	6008.001.217.00.6	1	Parafuso M8x25	Tornillo M8x25	Bolt M8x25	X	X	X	X
5	6008.001.265.00.5	1	Parafuso Cilíndrico M8x30	Tornillo Cilindrico M8x30	Cylindrical Bolt M8x30	X	X	X	X

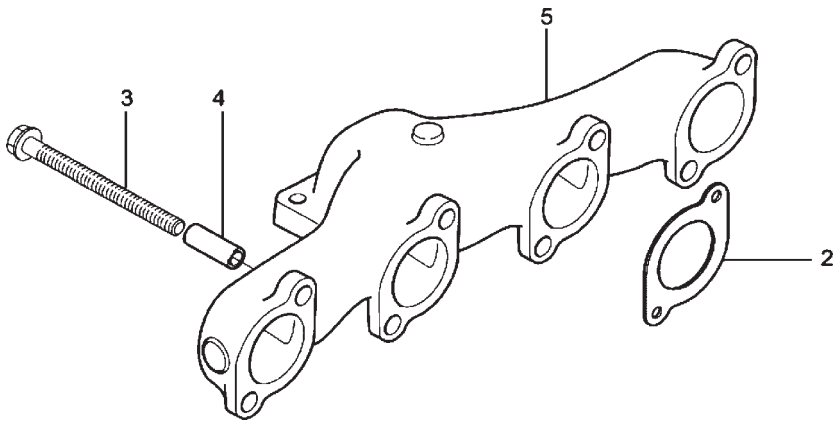

SISTEMA DO MOTOR - COLETOR DE ESCAPE SISTEMA DEL MOTOR - MÚLTIPLE DE ESCAPE ENGINE SYSTEM - EXAUST MANIFOLD						MARRUÁ AM1	MARRUÁ AM2	MARRUÁ AML	MARRUÁ VTNE 3/4
ITEM	CÓDIGO Nº DE PIEZAS CODE	QNT. CT. QTY.	DENOMINAÇÃO / DENOMINACIÓN / DENOMINATION						
2	6008.001.272.00.1	4	Junta	Empaque	Gasket	X	X	X	X
3	6008.001.270.00.5	8	Parafuso M10x70	Tornillo M10x70	Bolt M10x70	X	X	X	X
4	6008.001.271.00.3	8	Espaçador	Espaciador	Spacer	X	X	X	X
5	6011.001.105.00.7	1	Coletor de Escape	Múltiple de Escape	Exaust Manifold	X	X	X	X

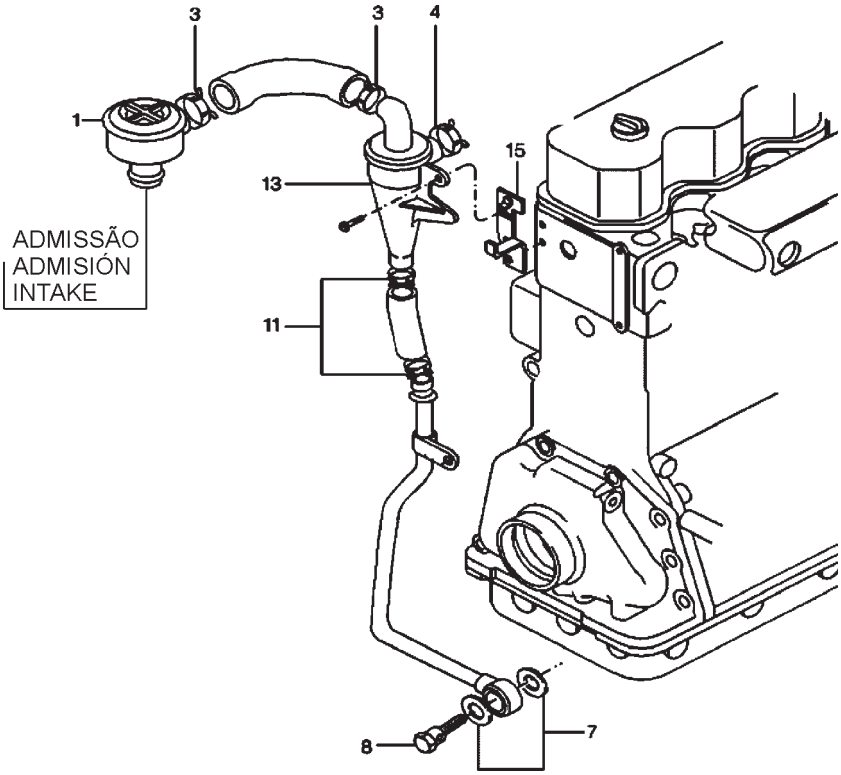

SISTEMA DO MOTOR - RESPIRO DO MOTOR SISTEMA DEL MOTOR - RESPIRO DEL MOTOR ENGINE SYSTEM - ENGINE BREATHER									
ITEM	CÓDIGO Nº DE PIEZAS CODE	QNT. CT. QTY.	DENOMINAÇÃO / DENOMINACIÓN / DENOMINATION			MARRUÁ AM1	MARRUÁ AM2	MARRUÁ AML	MARRUÁ VTNE 3/4
1	6006.001.378.00.0	1	Válvula Reguladora de Pressão	Válvula Reguladora de Presión	Pressure Regulating Valve	X	X	X	X
3	6008.001.284.00.6	2	Abraçadeira	Abrazadera	Clamp	X	X	X	X
4	6008.001.276.00.2	3	Abraçadeira	Abrazadera	Clamp	X	X	X	X
7	6003.001.242.00.5	2	Arruela de Vedação	Arandela de Vedación	Sealing Washer	X	X	X	X
8	6008.001.282.00.0	1	Parafuso Ôco M14x1,5	Tornillo Hueco M14x1,5	Hollow Screw M14x1,5	X	X	X	X
11	6008.001.280.00.4	2	Abraçadeira	Abrazadera	Clamp	X	X	X	X
13	6008.001.273.00.9	1	Condensador de Gás	Condensador de Gas	Gas Condenser	X	X	X	X
15	6011.001.106.00.5	1	Suporte do Condensador de Gás	Soporte del Condensador de Gas	Gas Condenser Bracket	X	X	X	X

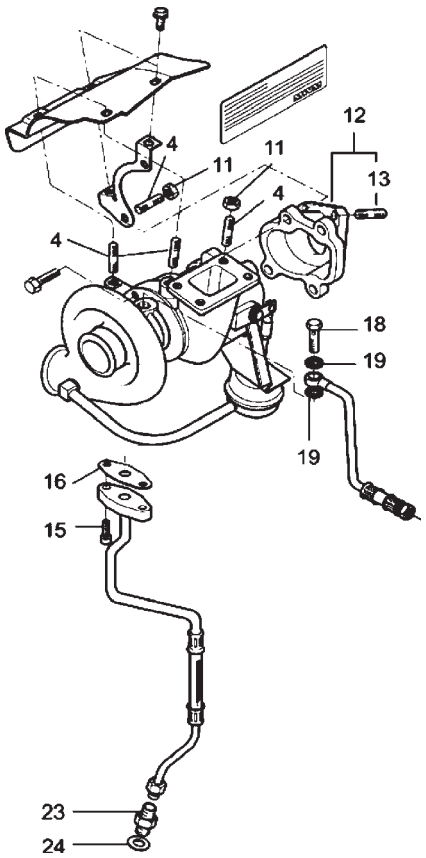

ITEM	CÓDIGO Nº DE PIEZAS CODE	QNT. CT. QTY.	DENOMINAÇÃO / DENOMINACIÓN / DENOMINATION			MARRUÁ AM1	MARRUÁ AM2	MARRUÁ AML	MARRUÁ VTNE 3/4
			SISTEMA DO MOTOR - SOBREALIMENTAÇÃO SISTEMA DEL MOTOR - SOBREALIMENTACIÓN ENGINE SYSTEM - TURBOCHARGING						
4	6013.001.104.00.6	8	Prisioneiro	Espárrago	Stud	X	X	X	X
11	6008.001.288.00.7	8	Porca Stover M10	Tuerca Stover M10	Stover Nut M10	X	X	X	X
12	6011.001.107.00.3	1	Espaçador	Espaciador	Spacer	X	X	X	X
13	8009.101.208.00.0	3	Prisioneiro	Espárrago	Stud	X	X	X	X
15	6013.101.119.00.3	2	Parafuso M6x16	Tornillo M6x16	Bolt M6x16	X	X	X	X
16	6013.001.109.00.5	1	Junta	Empaque	Gasket	X	X	X	X
18	6008.001.206.00.9	1	Parafuso Ôco M12x1,5	Tornillo Hueco M12x1,5	Hollow Screw M12x1,5	X	X	X	X
19	6011.001.108.00.1	2	Arruela de Vedação	Arandela de Vedación	Sealing Washer	X	X	X	X
23	6008.001.207.00.7	1	Niple	Niple	Nipple	X	X	X	X
24	6008.001.061.00.8	1	Arruela de Vedação	Arandela de Vedación	Sealing Washer	X	X	X	X

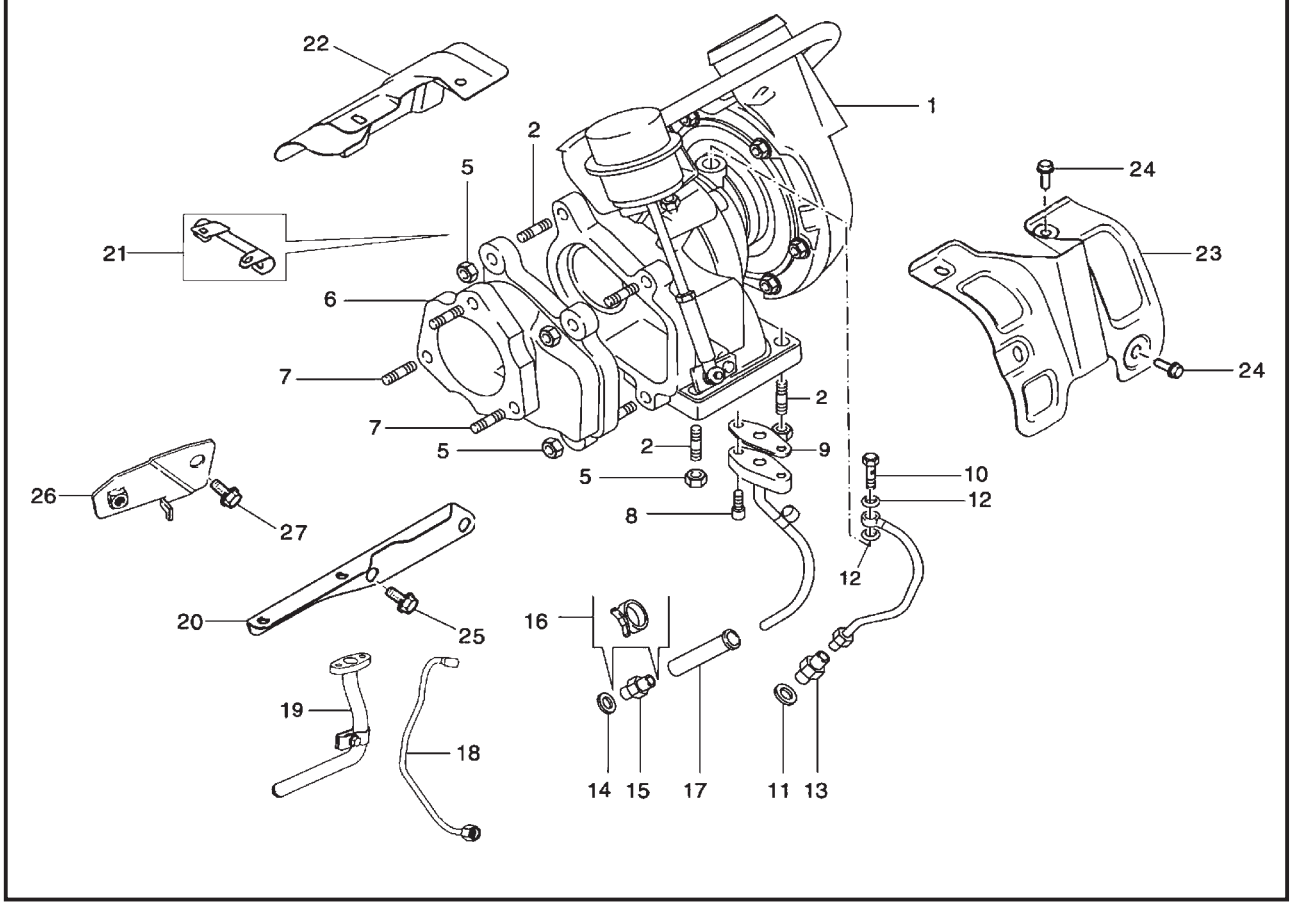

ITEM	CÓDIGO Nº DE PIEZAS CODE	QNT. CT. QTY.	DENOMINAÇÃO / DENOMINACIÓN / DENOMINATION			MARRUÁ AM1	MARRUÁ AM2	MARRUÁ AML	MARRUÁ VTNE 3/4
			SISTEMA DO MOTOR - SOBREALIMENTAÇÃO SISTEMA DEL MOTOR - SOBREALIMENTACIÓN ENGINE SYSTEM - TURBOCHARGING						
1	6011.001.109.00.9	1	Turbocompressor	Turbocompressor	Turbocharger	X	X	X	X
2	6013.001.104.00.6	8	Prisioneiro	Espárrago	Stud	X	X	X	X
5	6008.001.288.00.7	8	Porca Stover M10	Tuerca Stover M10	Stover Nut M10	X	X	X	X
6	6011.001.107.00.3	1	Espaçador	Espaciador	Spacer	X	X	X	X
7	8009.101.208.00.0	3	Prisioneiro	Espárrago	Stud	X	X	X	X
8	6013.101.119.00.3	2	Parafuso M6x16	Tornillo M6x16	Bolt M6x16	X	X	X	X
9	6013.001.109.00.5	1	Junta	Empaque	Gasket	X	X	X	X
10	6008.001.206.00.9	1	Parafuso Ôco M12x1,5	Tornillo Hueco M12x1,5	Hollow Screw M12x1,5	X	X	X	X
11	6011.001.110.00.7	1	Arruela de Vedação	Arandela de Vedación	Sealing Washer	X	X	X	X
12	6003.001.242.00.5	2	Arruela de Vedação	Arandela de Vedación	Sealing Washer	X	X	X	X
13	6007.001.535.00.3	1	Niple	Niple	Nipple	X	X	X	X
14	6011.001.112.00.3	1	Arruela de Vedação	Arandela de Vedación	Sealing Washer	X	X	X	X
15	6013.001.106.00.1	1	Conexão	Conección	Connection	X	X	X	X
16	6013.001.102.00.0	2	Abraçadeira	Abrazadera	Clamp	X	X	X	X
17	6011.001.113.00.1	1	Mangueira	Manguera	Hose	X	X	X	X
18	6011.001.114.00.9	1	Tubo - Entrada de Óleo	Caño - Entrada de Aceite	Oil Inlet Pipe	X	X	X	X
19	6011.001.115.00.6	1	Tubo - Retorno de Óleo	Caño - Retorno de Aceite	Oil Outlet Pipe	X	X	X	X
20	6011.001.116.00.4	1	Suporte	Soporte	Bracket	X	X	X	X
21	6011.001.117.00.2	1	Suporte	Soporte	Bracket	X	X	X	X
22	6011.001.118.00.0	1	Defletor de Calor - Inf.	Deflector de Calor - Inf.	Heat Shield - Lower	X	X	X	X
23	6011.001.119.00.8	1	Defletor de Calor - Sup.	Deflector de Calor - Sup.	Heat Shield - Upper	X	X	X	X
24	6008.001.101.00.2	6	Parafuso M6x12	Tornillo M6x12	Bolt M6x12	X	X	X	X
25	6008.001.555.00.9	2	Parafuso M10x20	Tornillo M10x20	Bolt M10x20	X	X	X	X
26	6011.001.120.00.6	1	Suporte	Soporte	Bracket	X	X	X	X
27	6008.001.221.00.8	1	Parafuso M8x16	Tornillo M8x16	Bolt M8x16	X	X	X	X

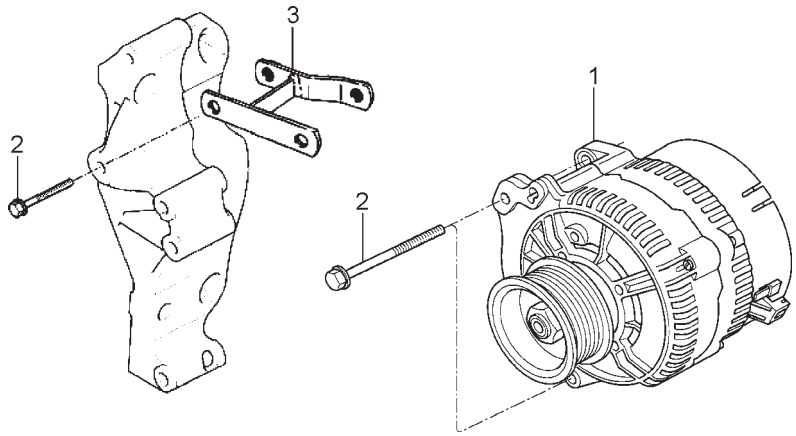

SISTEMA DO MOTOR - ALTERNADOR SISTEMA DEL MOTOR - ALTERNADOR ENGINE SYSTEM - ALTERNATOR						MARRUÁ AM1	MARRUÁ AM2	MARRUÁ AML	MARRUÁ VTNE 3/4
ITEM	CÓDIGO Nº DE PIEZAS CODE	QNT. CT. QTY.	DENOMINAÇÃO / DENOMINACIÓN / DENOMINATION						
1	6011.001.121.00.4	1	Alternador (24V 80A)	Alternador (24V 80A)	Alternator (24V 80A)	X	X	X	X
2	8012.101.875.00.0	2	Parafuso M10x100	Tornillo M10x100	Bolt M10x100	X	X	X	X
3	6008.001.612.00.8	1	Suporte do Alternador	Soporte del Alternador	Alternador Bracket	X	X	X	X

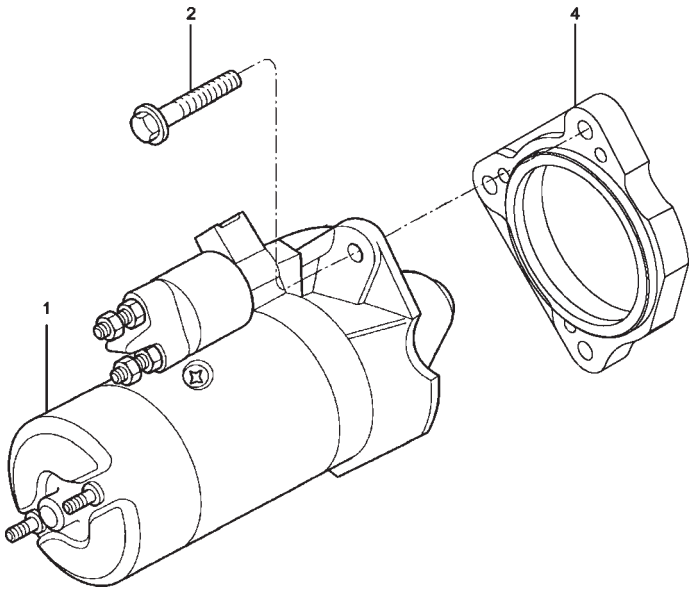

ITEM	CÓDIGO Nº DE PIEZAS CODE	QNT. CT. QTY.	DENOMINAÇÃO / DENOMINACIÓN / DENOMINATION			MARRUÁ AM1	MARRUÁ AM2	MARRUÁ AML	MARRUÁ VTNE 3/4
1	6011.001.138.00.8	1	Motor de Partida (24V)	Motor de Partido (24V)	Starter (24V)	X	X	X	X
2	6008.001.075.00.8	3	Parafuso M10x25 (24V)	Tornillo M10x25 (24V)	Bolt M10x25 (24V)	X	X	X	X
4	9000.007.006.00.1	1	Flange (24V)	Brida (24V)	Flange (24V)	X	X	X	X

SISTEMA DO MOTOR - MOTOR DE PARTIDA
SISTEMA DEL MOTOR - MOTOR DE ARRANQUE
ENGINE SYSTEM - STARTER

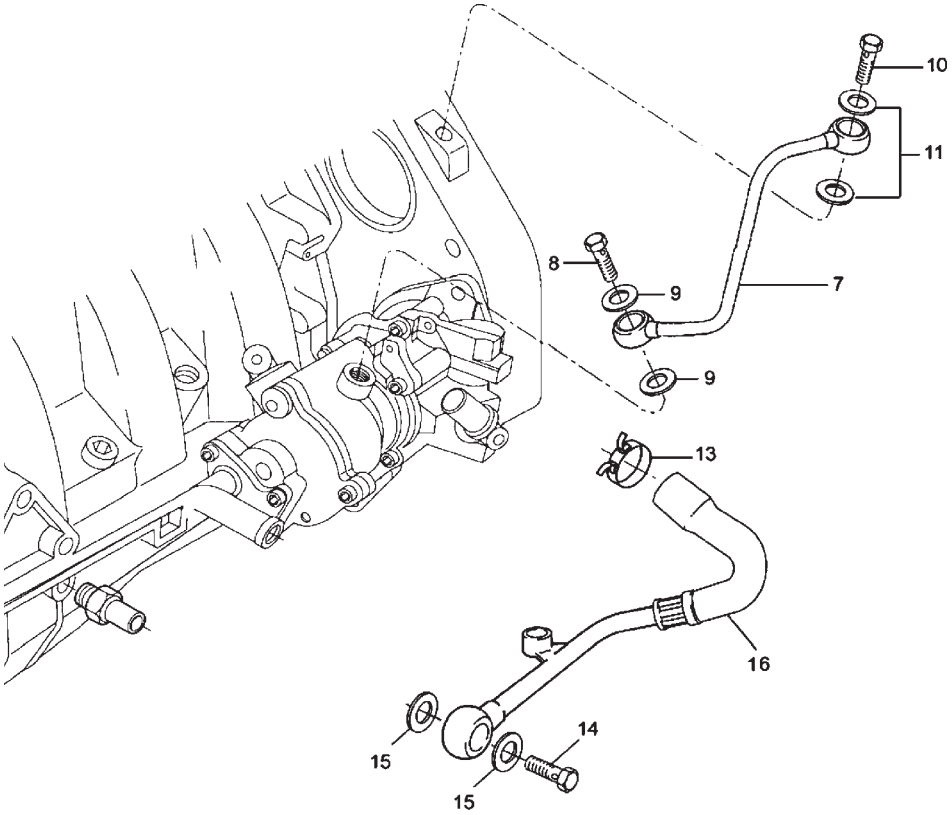

ITEM	CÓDIGO Nº DE PIEZAS CODE	QNT. CT. QTY.	DENOMINAÇÃO / DENOMINACIÓN / DENOMINATION			MARRUÁ AM1	MARRUÁ AM2	MARRUÁ AML	MARRUÁ VTNE 3/4
			SISTEMA DO MOTOR - BOMBA DE VÁCUO SISTEMA DEL MOTOR - BOMBA DE VÁCIO ENGINE SYSTEM - VACUUM PUMP						
7	6008.001.386.00.9	1	Tubo de Entrada de Óleo -	Caño de Entrada de Aceite -	Lube Oil Inlet Pipe - Vacuum	X	X	X	X
			Bomba Vácuo	Bomba de Vacío					
8	6008.001.371.00.1	1	Parafuso Ôco M10x1	Tornillo Hueco M10x1	Hollow Screw M10x1	X	X	X	X
9	6003.001.188.00.0	2	Arruela de Vedação	Arandela de Vedación	Sealing Washer	X	X	X	X
10	6008.001.111.00.1	1	Parafuso Ôco M8x1	Tornillo Hueco M8x1	Hollow Screw M8x1	X	X	X	X
11	8012.101.939.00.4	2	Arruela de Vedação	Arandela de Vedación	Sealing Washer	X	X	X	X
13	6008.001.387.00.7	1	Abraçadeira	Abrazadera	Clamp	X	X	X	X
14	6008.001.370.00.3	1	Parafuso Ôco M16x1,5	Tornillo Hueco M16x1,5	Hollow Screw M16x1,5	X	X	X	X
15	8009.101.459.00.9	2	Arruela de Vedação	Arandela de Vedación	Sealing Washer	X	X	X	X
16	6011.001.124.00.8	1	Tubo de Retorno de Óleo	Caño de Retorno de Aceite	Lube Oil Return Pipe	X	X	X	X

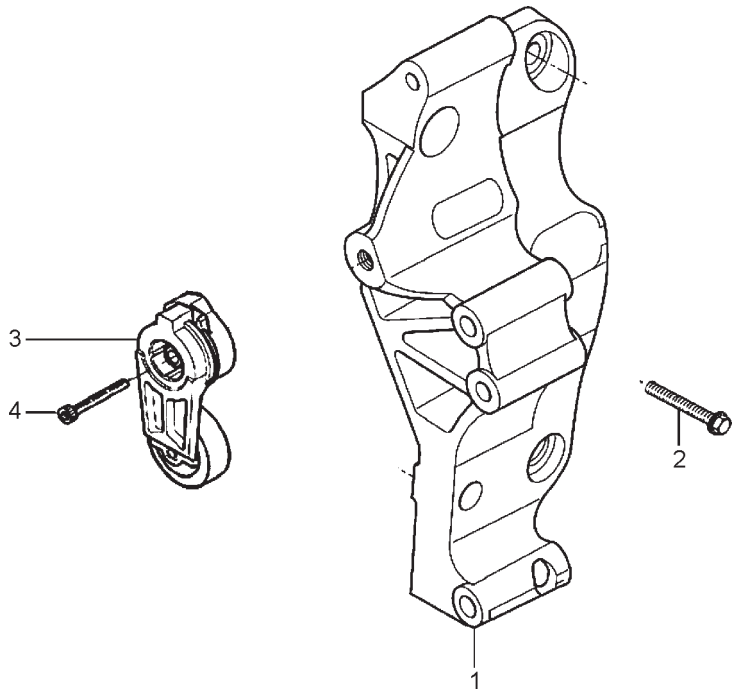

ITEM	CÓDIGO Nº DE PIEZAS CODE	QNT. CT. QTY.	DENOMINAÇÃO / DENOMINACIÓN / DENOMINATION			MARRUÁ AM1	MARRUÁ AM2	MARRUÁ AML	MARRUÁ VTNE 3/4
			SISTEMA DO MOTOR - ALAVANCA DO TENSOR E TOMADA DE FORÇA SISTEMA DEL MOTOR - PALANCA DEL TENSOR Y TOMADA DE FUERZA ENGINE SYSTEM - TENSIONER LEVER AND POWER TAKE OFF						
1	6013.001.113.00.7	1	Conjunto do Suporte da Tomada	Conj. del Soporte de la Tomada	Power Take Off Bracket Assembly	X	X	X	X
			de Força	de Fuerza					
2	6010.001.118.00.3	1	Parafuso M12x40	Tornillo M12x40	Bolt M12x40	X	X	X	X
3	6008.001.592.00.2	1	Tensor Automático	Tensor Automatico	Automatic Tensioner	X	X	X	X
4	6013.001.112.00.9	1	Parafuso Cilíndrico M10x65	Tornillo Cilindrico M10x65	Cylindrical Bolt M10x65	X	X	X	X

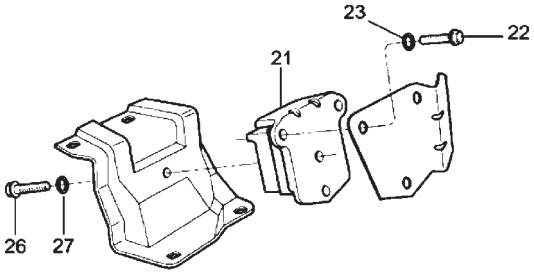

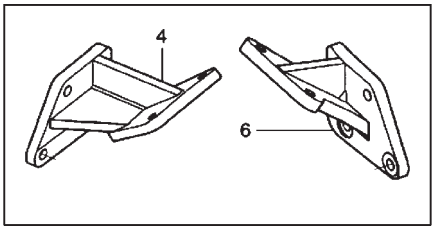

ITEM	CÓDIGO Nº DE PIEZAS CODE	QNT. CT. QTY.	DENOMINAÇÃO / DENOMINACIÓN / DENOMINATION			MARRUÁ AM1	MARRUÁ AM2	MARRUÁ AML	MARRUÁ VTNE 3/4
			SISTEMA DO MOTOR - SUPORTE DO MOTOR SISTEMA DEL MOTOR - SOPORTE DEL MOTOR ENGINE SYSTEM - ENGINE BRACKET						
4	6011.001.125.00.5	1	Suporte Dianteiro do Motor - LE	Soporte Delantero del Motor - LI	Engine Front Mounting - LS	X	X	X	X
6	6011.001.126.00.3	1	Suporte Dianteiro do Motor - LD	Soporte Delantero del Motor - LD	Engine Front Mounting - RS	X	X	X	X
21	6011.001.127.00.1	2	Coxim Dianteiro	Cojin Delantero	Front Cushion	X	X	X	X
22	6011.001.128.00.9	6	Parafuso do Coxim	Tornillo del Cojin	Cushion Bolt	X	X	X	X
23	4103.019.002.04.5	6	Arruela de Pressão 3/8"	Arandela de Presión 3/8"	Lockwasher 3/8"	X	X	X	X
26	6011.001.129.00.7	2	Parafuso - Apoio do Coxim	Tornillo - Apoio del Cojin	Bolt - Cushion Suport	X	X	X	X
27	6011.001.130.00.5	2	Arruela de Pressão	Arandela de Presión	Spring	X	X	X	X

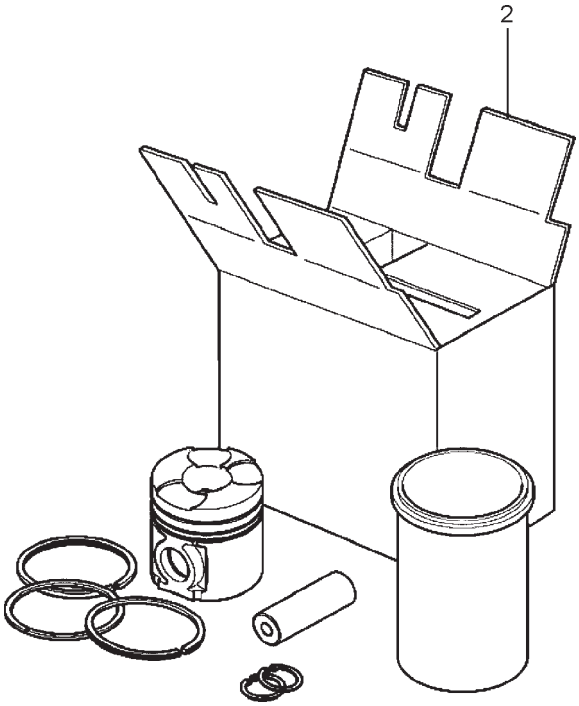

ITEM	CÓDIGO Nº DE PIEZAS CODE	QNT. CT. QTY.	DENOMINAÇÃO / DENOMINACIÓN / DENOMINATION			MARRUÁ AM1	MARRUÁ AM2	MARRUÁ AML	MARRUÁ VTNE 3/4
			SISTEMA DO MOTOR - JOGO DE REPARO SISTEMA DEL MOTOR - JUEGO DE REPARACIÓN ENGINE SYSTEM - REPAIR KIT						
2	6008.099.147.00.8	3	Kit de Reparo para 2 Cilindros	Kit de Reparación p/ 2 Cilindros	Two Cylinders Repair Kit	X	X	X	X

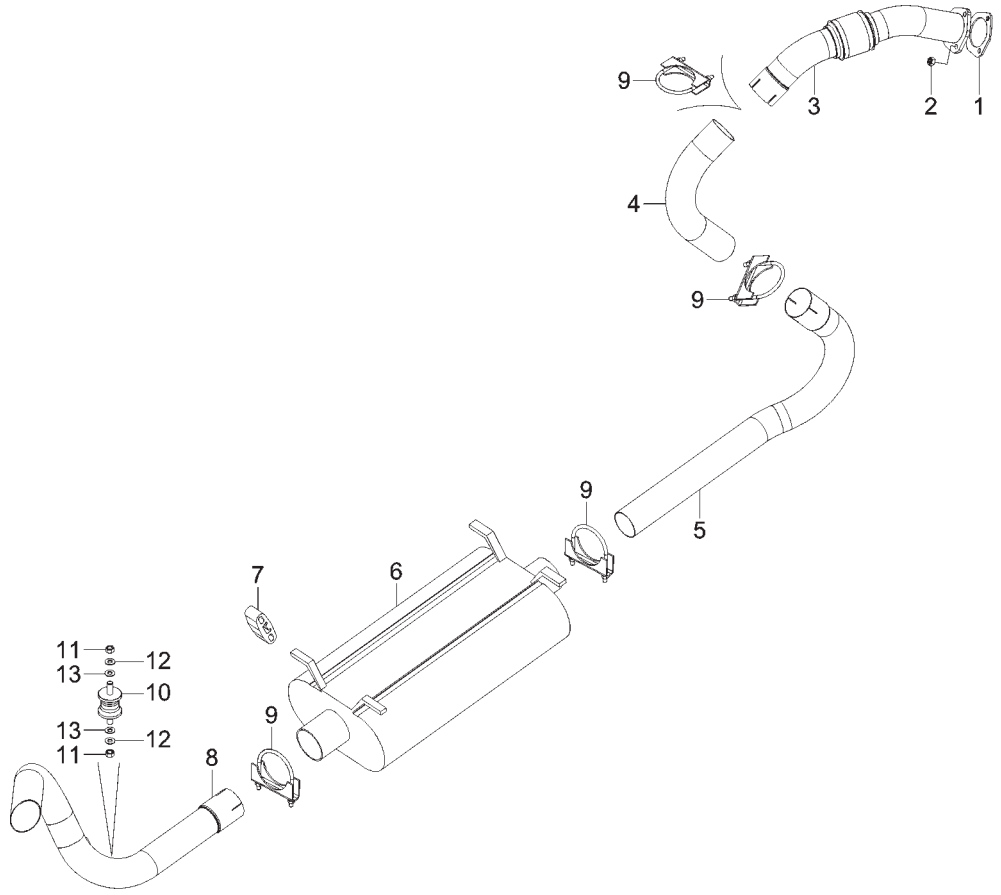

ITEM	CÓDIGO Nº DE PIEZAS CODE	QNT. CT. QTY.	DENOMINAÇÃO / DENOMINACIÓN / DENOMINATION			MARRUÁ AM1	MARRUÁ AM2	MARRUÁ AML	MARRUÁ VTNE 3/4
			SISTEMA DO ESCAPAMENTO SISTEMA DEL ESCAPAMIENTO EXHAUST SYSTEM						
1	6008.001.018.00.8	1	Junta Escapamento sem	Empaque Escapamiento sin	Non-asbestos Exhaust Gasget				X
			Amianto	Amianto					
2	7003.013.019.00.2	3	Porca Auto Freno	Tuerca Auto Freno	Brake Nut				X
3	6011.001.007.00.5	1	Conj. Tubo de Escape Dianteiro	Conj. Tubo de Escape Delantero	Front Exhaust Pipe Set				X
4	6011.001.037.00.2	1	Tubo Inferior	Tubo Inferior	Inferior Pipe				X
5	6011.001.008.00.3	1	Tubo Posterior do Escape	Tubo Posterior del Escape	Exhaust Posterior Pipe				X
6	6011.001.012.00.5	1	Conj. Silencioso	Conj. Silenicioso	Damper Assy				X
7	6011.001.054.00.7	4	Coxim do Silenicioso	Cojín del Silenicioso	Muffler Cushion				X
8	6011.001.068.00.7	1	Conj. Tubo de Escape	Conj. Tubo de Escape	Exhaust Pipe Set				X
9	6003.001.016.00.3	4	Conj. Abraçadeira	Conj. Abrazadera	Clamp Set				X
10	6011.001.011.00.7	1	Coxim	Cojín	Cushion				X
11	4102.011.007.06.9	2	Porca Sextavada M8	Tuerca Hex. M8	Hex. Nut M8				X
12	4103.012.009.01.3	2	Arruela de Pressão A8	Arandela de Presión A8	A8 Pressure Collar				X
13	4103.024.011.01.5	2	Arruela Lisa A8,4	Arandela Lisa A8,4	A8,4 Flat Washer				X

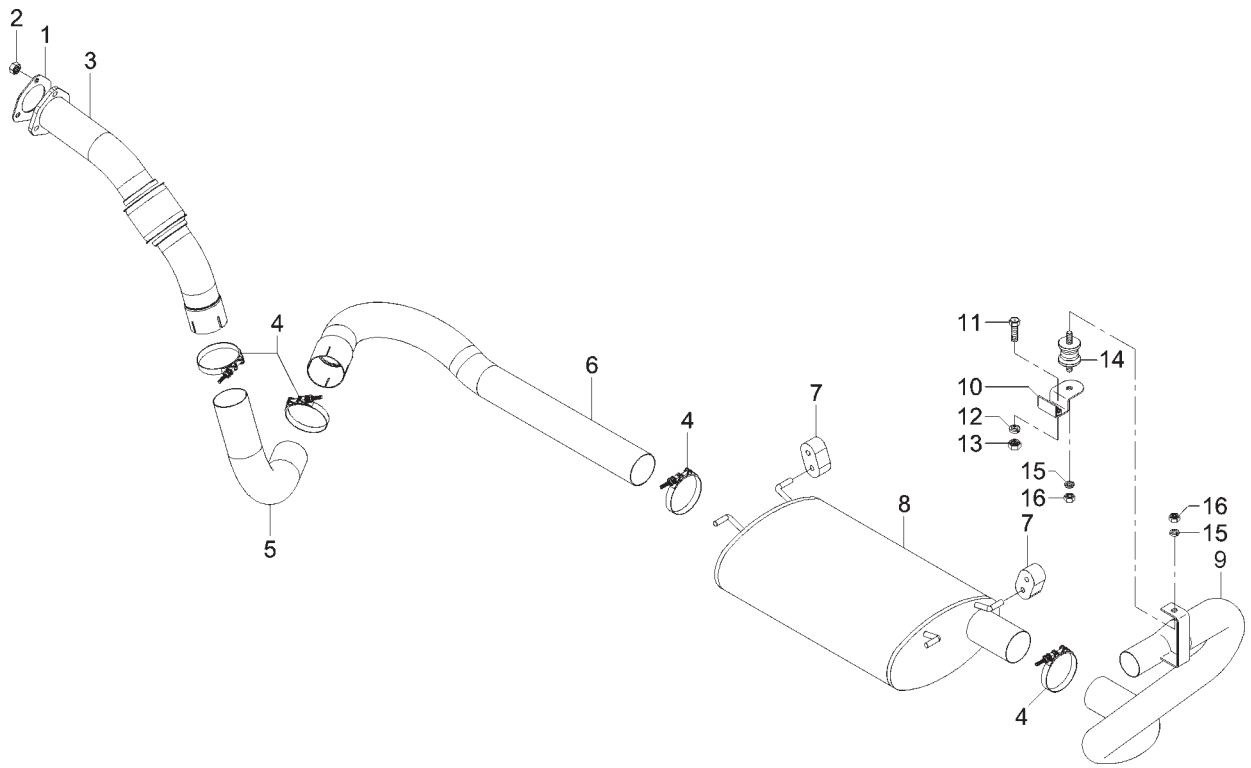

ITEM	CÓDIGO Nº DE PIEZAS CODE	QNT. CT. QTY.	DENOMINAÇÃO / DENOMINACIÓN / DENOMINATION			MARRUÁ AM1	MARRUÁ AM2	MARRUÁ AML	MARRUÁ VTNE 3/4
			SISTEMA DO ESCAPAMENTO SISTEMA DEL ESCAPAMIENTO EXHAUST SYSTEM						
1	6008.001.018.00.8	1	Junta Escapamento sem	Empaque Escapamiento sin	Non-asbestos Exhaust Gasget	X	X	X	
			Amianto	Amianto					
2	7003.013.019.00.2	3	Porca Auto Freno	Tuerca Auto Freno	Brake Nut	X	X	X	
3	6011.001.007.00.5	1	Conj. Tubo de Escape Dianteiro	Conj. Tubo de Escape Delantero	Front Exhaust Pipe Set	X	X	X	
4	6003.001.016.00.3	4	Conj. Abraçadeira	Conj. Abrazadera	Clamp Set	X	X	X	
5	6011.001.037.00.2	1	Tubo Inferior	Tubo Inferior	Inferior Pipe	X	X	X	
6	6011.001.008.00.3	1	Tubo Posterior do Escape	Tubo Posterior del Escape	Exhaust Posterior Pipe	X	X	X	
7	6011.001.054.00.7	4	Coxim do Silenicioso	Cojín del Silenicioso	Muffler Cushion	X	X	X	
8	6011.001.012.00.5	1	Conj. Silencioso	Conj. Silenicioso	Damper Assy	X	X	X	
9	6011.001.009.00.1	1	Conj. Tubo de Escape Traseiro	Conj. Tubo de Escape Trasero	Rear Exhaust Pipe Set	X	X		
9	6011.001.009.00.1	1	Conj. Tubo de Escape Traseiro	Conj. Tubo de Escape Trasero	Rear Exhaust Pipe Set			X	
10	6011.001.067.00.9	1	Conj. Suporte do Coxim	Conj. Soporte del Cojín	Cushion Support Set	X	X	X	
11	4101.047.087.05.3	2	Parafuso Sextavado M8x18	Tornillo Hex. M8x18	Hex. Bolt M8x18	X	X	X	
12	4103.012.010.01.1	2	Arruela de Pressão A10	Arandela de Presión A10	A10 Pressure Collar	X	X	X	
13	4102.011.011.05.3	2	Porca Sextavada M10	Tuerca Hex. M10	Hex. Nut M10	X	X	X	
14	6011.001.011.00.7	1	Coxim	Cojín	Cushion	X	X	X	
15	4103.012.009.01.3	2	Arruela de Pressão A8	Arandela de Presión A8	A8 Pressure Collar	X	X	X	
16	4102.011.007.06.9	2	Porca Sextavada M8	Tuerca Hex. M8	Hex. Nut M8	X	X	X	

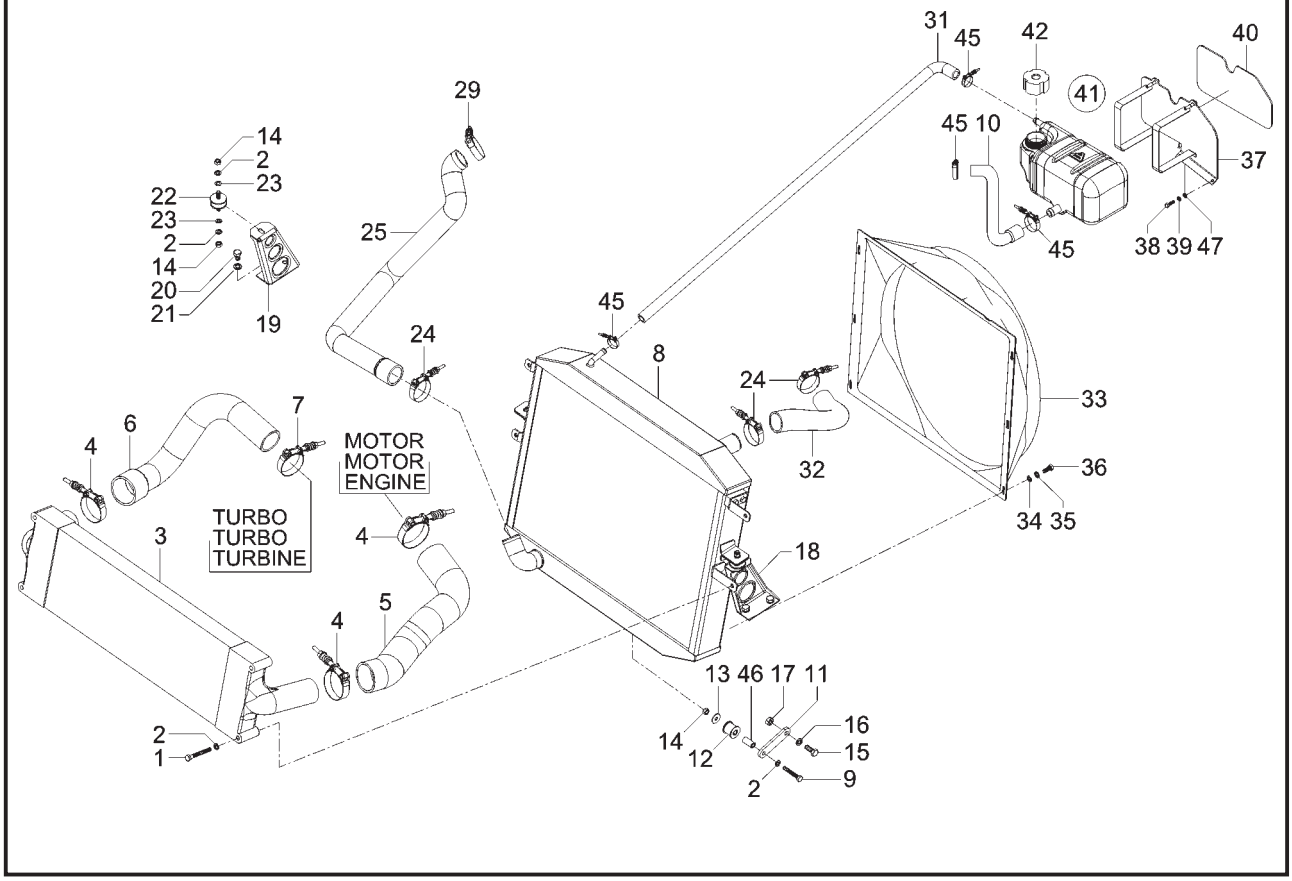

ITEM	CÓDIGO Nº DE PIEZAS CODE	QNT. CT. QTY.	DENOMINAÇÃO / DENOMINACIÓN / DENOMINATION			MARRUÁ AM1	MARRUÁ AM2	MARRUÁ AML	MARRUÁ VTNE 3/4
			SISTEMA DO RADIADOR / SISTEMA DEL RADIADOR / RADIATOR SYSTEM						
1	4101.045.041.05.2	4	Parafuso Sextavado M8x70	Tornillo Hex. M8x70	Hex. Bolt M8x70	X	X	X	X
2	4103.012.009.01.3	9	Arruela de Pressão A8	Arandela de Presión A8	A8 Pressure Collar	X	X	X	X
3	6011.001.018.00.2	1	Radiador Aftercooler	Radiador Aftercooler	Aftercooler Radiator	X	X	X	X
4	6008.001.441.00.2	3	Abraçadeira Tucho Tab-6877	Abrazadera Tucho Tab-6877	Tab-6877 Tappet Clamp	X	X	X	X
5	6011.001.016.00.6	1	Mangueira Saída Aftercooler	Manguera Salida Aftercooler	Aftercooler Outlet Hose	X	X	X	X
6	6011.001.015.00.8	1	Mangueira Saída do Turbo	Manguera Salida del Turbo	Turbo Outlet Hose	X	X	X	X
7	6008.001.034.00.5	1	Abraçadeira Tucho Tab-5765	Abrazadera Tucho Tab-5765	Tab-5765 Tappet Clamp	X	X	X	X
8	6011.001.019.00.0	1	Radiador D'agua	Radiador de Água	Water Radiator	X	X	X	X
9	4101.047.096.05.4	1	Parafuso Sextavado M8x45	Tornillo Hex. M8x45	Hex. Bolt M8x45	X	X	X	X
10	6011.001.042.00.2	1	Mangueira Vaso de Expansão	Manguera Vaso de Expanción	Expansion Receptacle Hose	X	X	X	X
11	6011.001.022.00.4	1	Braço de Ligação	Brazo de Ligación	Coupling Arm	X	X	X	X
12	6011.001.055.00.4	1	Coxim Inferior Radiador	Cojín Inferior Radiador	Radiator Inferior Cushion	X	X	X	X
13	4103.024.011.01.5	1	Arruela Lisa A8,4	Arandela Lisa A8,4	A8,4 Flat Collar	X	X	X	X
14	4102.011.007.06.9	5	Porca Sextavada M8	Tuerca Hex. M8	Hex. Nut M8	X	X	X	X
15	4101.048.006.05.2	1	Parafuso Sextavado M10x25	Tornillo Hex. M10x25	Hex. Bolt M10x25	X	X	X	X
16	4103.012.010.01.1	1	Arruela de Pressão A10	Arandela de Presión A10	A10 Pressure Collar	X	X	X	X
17	4102.011.011.05.3	1	Porca Sextavada M10	Tuerca Hex. M10	Hex. Nut M10	X	X	X	X
18	6011.001.025.00.7	1	Suporte Esquerdo do Radiador	Soporte Izquierdo del Radiador	Radiator Left Support	X	X	X	X
19	6011.001.024.00.0	1	Suporte Direito do Radiador	Soporte Derecho del Radiador	Radiator Right Support	X	X	X	X
20	4101.048.003.05.9	4	Parafuso Sextavado M10x16	Tornillo Hex. M10x16	Hex. Bolt M10x16	X	X	X	X
21	4103.012.010.01.1	4	Arruela de Pressão A10	Arandela de Presión A10	A10 Pressure Collar	X	X	X	X
22	6011.001.020.00.8	2	Coxim Superior do Radiador	Cojín Superior del Radiador	Radiator Upper Cushion	X	X	X	X
23	4103.015.015.01.7	4	Arruela Lisa A8,4	Arandela Lisa A8,4	A8,4 Flat Collar	X	X	X	X
24	6008.001.437.00.0	4	Abraçadeira Tucho Tab-4854	Abrazadera Tucho Tab-4854	Tab-4854 Tappet Clamp	X	X	X	X
25	6011.101.035.00.5	1	Mangueira Inferior do Radiador	Manguera Inferior del Radiador	Radiator Inferior Hose	X	X	X	X
29	6008.001.436.00.2	2	Abraçadeira Tucho Tab-4450	Abrazadera Tucho Tab-4450	Tab-4450 Tapped Clamp	X	X	X	X
31	1020.100.002.00.2	1	Mangueira 22,2x12,7 MM	Manguera 22,2x12,7 MM	Hose 22,2x12,7 MM	X	X	X	X
32	6011.001.039.00.8	1	Mangueira Superior do Radiador	Manguera Superior del Radiador	Upper Radiator Hose	X	X	X	X
33	6011.001.051.00.3	1	Defletor do Radiador	Deflector del Radiador	Radiator Deflector	X	X	X	X

SISTEMA DO RADIADOR
SISTEMA DEL RADIADOR
RADIATOR SYSTEM

ITEM	CÓDIGO Nº DE PIEZAS CODE	QNT. CT. QTY.	DENOMINAÇÃO / DENOMINACIÓN / DENOMINATION			MARRUÁ AM1	MARRUÁ AM2	MARRUÁ AML	MARRUÁ VTNE 3/4
34	4103.012.007.01.7	6	Arruela de Pressão A6	Arandela de Presión A6	A6 Pressure Collar	X	X	X	X
35	4103.011.011.01.0	6	Arruela Lisa A6,4	Arandela Lisa A6,4	A6,4 Flat Collar	X	X	X	X
36	4101.047.066.05.7	6	Parafuso Sextavado M6x16	Tornillo Hex. M6x16	Hex. Bolt M6x16	X	X	X	X
37	6011.001.140.00.4	1	Conj. Suporte Vaso de Expansão	Conj. Soporte Vaso de Expanción	Expansion Receptacle Support Set	X	X	X	X
38	4101.047.059.05.2	4	Parafuso do Suporte	Tornillo del Soporte	Support Screw	X	X	X	X
39	4103.012.006.01.9	4	Arruela de Pressão	Arandela de Presión	Pressure Collar	X	X	X	X
40	6011.001.148.00.7	1	Protetor Vaso de Expansão	Protector Vaso de Expanción	Expansion Receptacle Protector	X	X	X	X
41	6011.001.149.00.5	1	Conj. Vaso de Expansão	Conj. Vaso de Expanción	Expansion Receptacle Set				
			(Inclui Item 42)	(Inclui Item 42)	(Include Item 42)	X	X	X	X
42	6008.001.037.00.8	1	Tampa Vaso de Expansão	Tapa Vaso de Expanción	Expansion Receptacle Cover	X	X	X	X
45	8002.108.105.00.6	4	Abraçadeira 3/4” A1”	Abrazadera 3/4” A1”	3/4” A1” Clamp	X	X	X	X
46	6011.001.062.00.0	1	Bucha Coxim Inferior Radiador	Buje Cojín Inferior Radiador	Radiator Inferior Cushion Bushing	X	X	X	X
47	4103.011.010.01.2	4	Arruela Lisa	Arandela Lisa	Flat Collar	X	X	X	X

PRÉ-MONTAGEM SISTEMA DE ADMISSÃO
PRE-MONTAJE SISTEMA DE ADMISIÓN
PRE-ASSEMBLY INTAKE SYSTEM

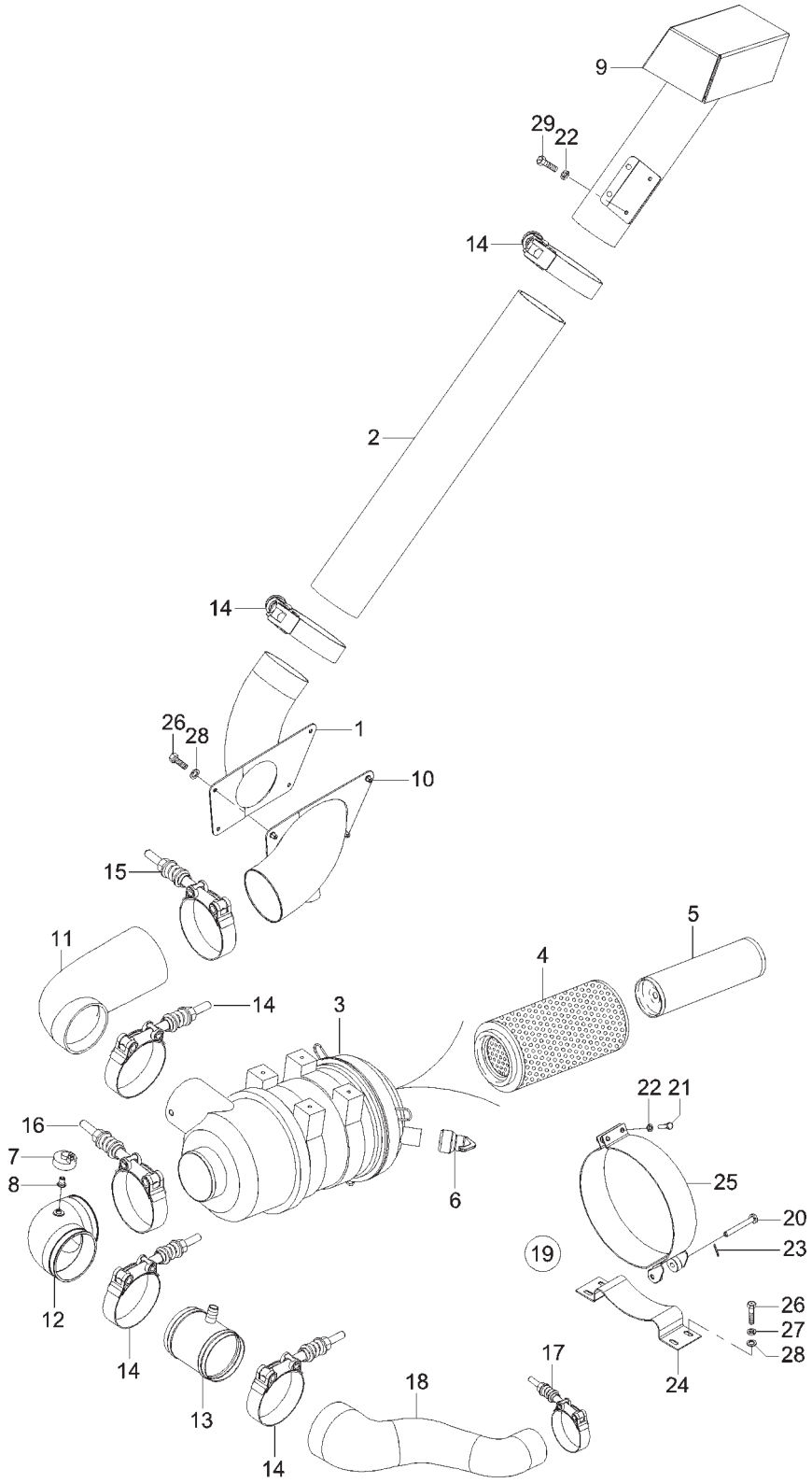

PRÉ-MONTAGEM SISTEMA DE ADMISSÃO
PRE-MONTAJE SISTEMA DE ADMISIÓN
PRE-ASSEMBLY INTAKE SYSTEM

ITEM	CÓDIGO Nº DE PIEZAS CODE	QNT. CT. QTY.	DENOMINAÇÃO	DENOMINACIÓN	DENOMINATION	MARRUÁ AM1	MARRUÁ AM2	MARRUÁ AML	MARRUÁ VTNE 3/4
1	6011.001.170.00.1	1	Conj. Tomada de Ar Inferior	Conj. Toma de Aire Inferior	Inferior Air Intake Assembly				X
2	6011.001.160.00.2	1	Mangueira Tomada de Ar Inferior	Manguera Toma de Aire Inferior	Inferior Air Intake Hose				X
3	6015.001.008.00.4	1	Conj. Filtro de Ar 12m³	Conj. Filtro de Aire 12m³	12m³ Air Filter Set (Include				
			(Inclui Itens 4, 5 e 6)	(Inclui Itenes 4, 5 y 6)	Items 4, 5 and 6)				X
4	6015.001.014.00.2	1	Elemento Filtrante	Elemento Filtrador	Filtering Element				X
5	6015.001.015.00.9	1	Elemento de Segurança	Elemento de Seguridad	Safety Element				X
6	6007.001.745.00.8	1	Válvula Dreno	Valvula Dreno	Drain Valve				X
7	8013.101.127.00.2	1	Indicação Manutenção	Indicación Manutención	Maintenance Indication				X
8	8013.101.031.00.8	1	Niple Indicador	Niple Indicador	Nipple Indicator				X
9	6011.001.163.00.1	1	Conj. Tomada de Ar Superior	Conj. Toma de Aire Superior	Upper Air Intake Assembly				X
10	6011.101.050.00.4	1	Conj. Curva Tomada de Ar	Conj. Codo Toma de Aire	Air Intake Elbow Assembly				X
11	6011.101.049.00.6	1	Mangueira Tomada de Ar	Manguera Toma de Aire	Air Intake Hose				X
12	6007.011.747.00.4	1	Tubo Curva com Niple	Tubo Codo con Niple	Elbow Pipe with Nipple				X
13	6011.101.046.00.2	1	Conj. Tubo de Ligação	Conj. Tubo de Ligación	Connection Pipe Assembly				X
14	6008.001.447.00.9	5	Abraçadeira Tucho Tab 104-116	Abrazadera Tucho Tab 104-116	Tab 104-116 Tapped Clamp				X
15	6008.001.448.00.7	1	Abraçadeira Tucho Tab 112-124	Abrazadera Tucho Tab 112-124	Tab 112-124 Tapped Clamp				X
16	8009.101.018.00.3	1	Abraçadeira (110-120)	Abrazadera (110-120)	(110-120) Tapped Clamp				X
17	6008.001.442.00.0	1	Abraçadeira Tucho Tab 74-83	Abrazadera Tucho Tab 74-83	Tab 74-83 Tapped Clamp				X
18	6011.001.179.00.2	1	Mangueira Filtro Turbo	Manguera Filtro Turbo	Turbine Filter Hose				X
19	6011.101.052.00.0	1	Conj. Abraçadeira Filtro (Inclui	Conj. Abrazadera Filtro (Inclui	Filter Clamp Set (Include				
			Itens 20 e 25)	Itenes 20 y 25)	Items 20 and 25)				X
20	6011.101.055.00.3	1	Pino Trava	Perno Traba	Lock-pin				X
21	4101.012.071.05.7	4	Parafuso Sextavado M6x30	Tornillo Hex. M6x30	M6x30 Hex. Bolt				X
22	4103.012.007.01.7	4	Arruela de Pressão A6	Arandela de Presión A6	A6 Pressure Collar				X
23	4009.012.067.00.2	1	Contrapino 2x16	Contraperno 2x16	2x16 Cotter Pin				X
24	6011.101.053.00.8	1	Conj. Fixação Abraçadeira	Conj. Fijación Abrazadera	Clamp Fixer Set				X
25	6011.101.056.00.1	1	Abraçadeira	Abrazadera	Clamp				X
26	4101.047.090.05.7	4	Parafuso Sextavado M8x25	Tornillo Hex. M8x25	M8x25 Hex. Bolt				X
27	4103.012.009.01.3	4	Arruela de Pressão A8	Arandela de Presión A8	A8 Pressure Collar				X
28	4103.011.013.01.6	4	Arruela Lisa A8,4	Arandela Lisa A8,4	A8,4 Flat Washer				X
29	4101.047.071.05.7	2	Parafuso Sextavado M6x30	Tornillo Hex. M6x30	M6x30 Hex. Bolt				X

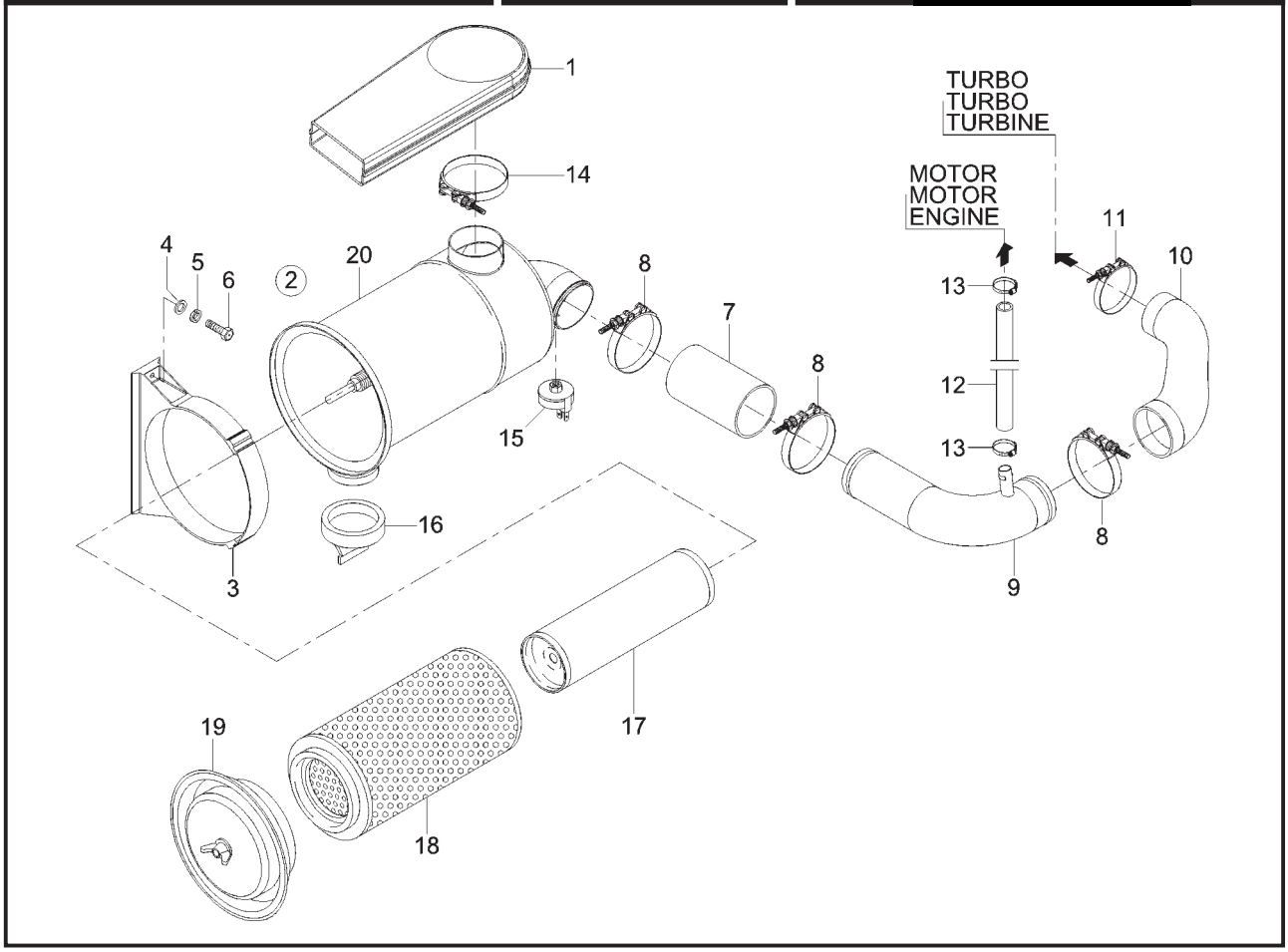

PRÉ-MONTAGEM SISTEMA DE ADMISSÃO PRE-MONTAJE SISTEMA DE ADMISIÓN PRE-ASSEMBLY INTAKE SYSTEM						MARRUÁ AM1	MARRUÁ AM2	MARRUÁ AML	MARRUÁ VTNE 3/4
ITEM	CÓDIGO Nº DE PIEZAS CODE	QNT. CT. QTY.	DENOMINAÇÃO / DENOMINACIÓN / DENOMINATION						
1	6011.001.017.00.4	1	Conj. Tomada de Ar	Conj. Toma de Aire	Air Intake Assembly	X	X	X	
2	6011.001.045.00.5	1	Conj. Filtro de Ar (Inclui Itens	Conj. Filtro de Aire (Inclui Itenes	Air Filter Set (Include Items				
			15 ao 20)	15 al 20)	15 to 20)	X	X	X	
3	6011.001.066.00.1	1	Conj. Suporte Filtro de Ar	Conj. Soporte Filtro de Aire	Air Filter Support Set	X	X	X	
4	4103.011.013.01.6	4	Arruela Lisa A8,4	Arandela Lisa A8,4	A8,4 Flat Collar	X	X	X	
5	4103.012.009.01.3	4	Arruela de Pressão A8	Arandela de Presión A8	A8 Pressure Collar	X	X	X	
6	4101.045.027.05.1	4	Parafuso Sextavado M8x20	Tornillo Hex. M8x20	Hex. Bolt M8x20	X	X	X	
7	6011.001.014.00.1	1	Mangueira Saída Filtro	Manguera Salida Filtro	Filter Outlet Hose	X	X	X	
8	6008.001.443.00.8	3	Abraçadeira Tucho Tab-8089	Abrazadera Tucho Tab-8089	Tab-8089 Tapped Clamp	X	X	X	
9	6011.001.013.00.3	1	Conj. Tubo Saída do Filtro	Conj. Tubo Salida del Filtro	Filter Outlet Pipe Set	X	X	X	
10	6011.001.065.00.3	1	Mangueira Entrada Turbina	Manguera Entrada Turbina	Turbine Inlet Pipe	X	X	X	
11	6008.001.440.00.4	1	Abraçadeira Tucho Tab-6371	Abrazadera Tucho Tab-6371	Tab-6371 Tapped Clamp	X	X	X	
12	8009.108.429.00.5	0,15m	Mangueira ø¾	Manguera ø¾	ø¾ Hose	X	X	X	
13	8002.108.105.00.6	4	Abraçadeira ¾" a 1"	Abrazadera ¾" al 1"	Clamp ¾" until 1"	X	X	X	
14	6008.001.445.00.3	1	Abraçadeira Tucho Tab-92101	Abrazadera Tucho Tab-92101	Tab-92101 Tapped Clamp	X	X	X	
15	8009.101.127.00.2	1	Indicação Manutenção	Indicación Manutención	Maintenance Indication	X	X	X	
16	6011.001.047.00.1	1	Válvula Descarga Poeira	Valvula Descarga Polvo	Dust Evacuation Valve	X	X	X	
17	6011.001.049.00.7	1	Elemento Filtrante	Elemento Filtrador	Filtering Element	X	X	X	
18	6011.001.046.00.3	1	Elemento de Segurança	Elemento de Seguridad	Safety Element	X	X	X	
19	6011.001.048.00.9	1	Fundo Completo	Fondo Completo	Complete Bottom	X	X	X	
20	-	1	Item Sem Reposição Individual	Item Sin Reposición Individual	Item with no Individual	X	X	X	
					Replacement				

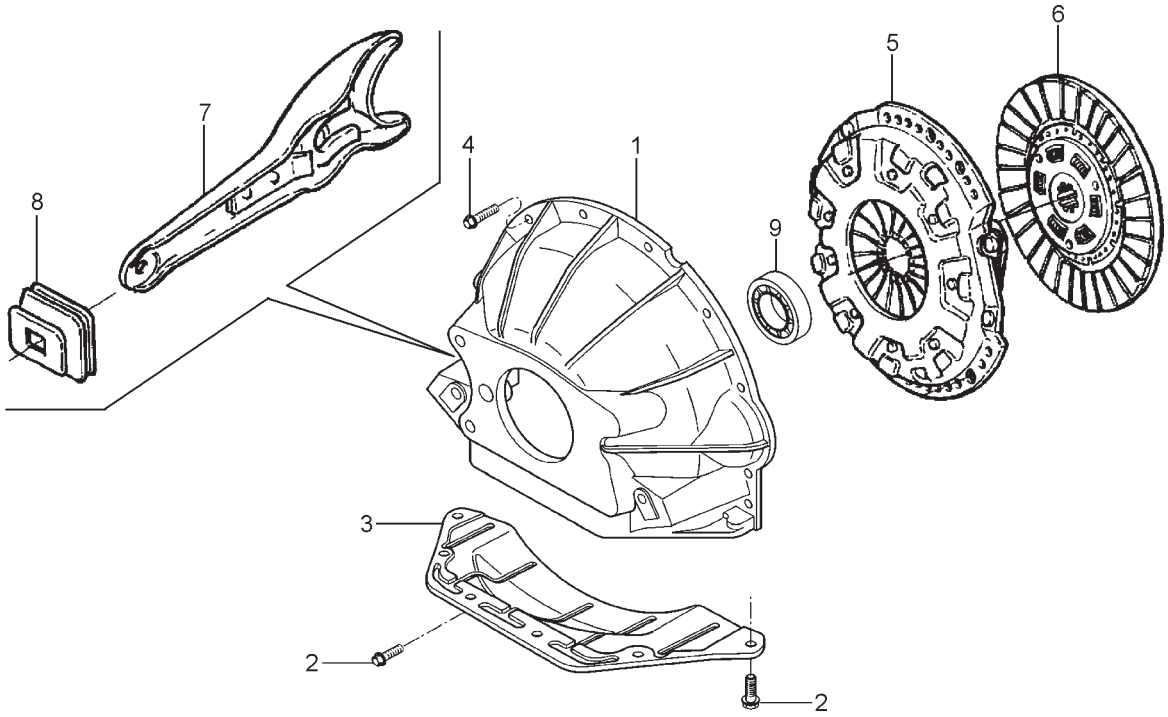

SISTEMA DO MOTOR - CARCAÇA DA EMBREAGEM SISTEMA DEL MOTOR - CARCASA DEL EMBRAGUE ENGINE SYSTEM - CLUTCH BODY						MARRUÁ AM1	MARRUÁ AM2	MARRUÁ AML	MARRUÁ VTNE 3/4
ITEM	CÓDIGO Nº DE PIEZAS CODE	QNT. CT. QTY.	DENOMINAÇÃO / DENOMINACIÓN / DENOMINATION						
1	6011.001.132.00.1	1	Carcaça da Embreagem	Carcasa del Embrage	Clutch Body	X	X	X	X
2	6008.001.555.00.9	10	Parafuso M10x20	Tornillo M10x20	M10x20 Screw	X	X	X	X
3	6011.001.133.00.9	1	Tampa	Tapa	Cover	X	X	X	X
4	6008.001.095.00.6	9	Parafuso M10x30	Tornillo M10x30	M10x30 Screw	X	X	X	X
5	6011.003.031.00.3	1	Platô	Plato	Plateau	X	X	X	X
6	6011.003.030.00.5	1	Disco	Disco	Disc	X	X	X	X
7	6011.003.032.00.1	1	Conj. Garfo	Conj. Horquilla	Fork Set	X	X	X	X
8	6011.003.033.00.9	1	Protetor de Pó	Protector de Polvo	Powder Protector	X	X	X	X
9	6011.003.015.00.6	1	Rolamento da Embreagem	Rodamiento del Embrage	Clutch Bearing	X	X	X	X

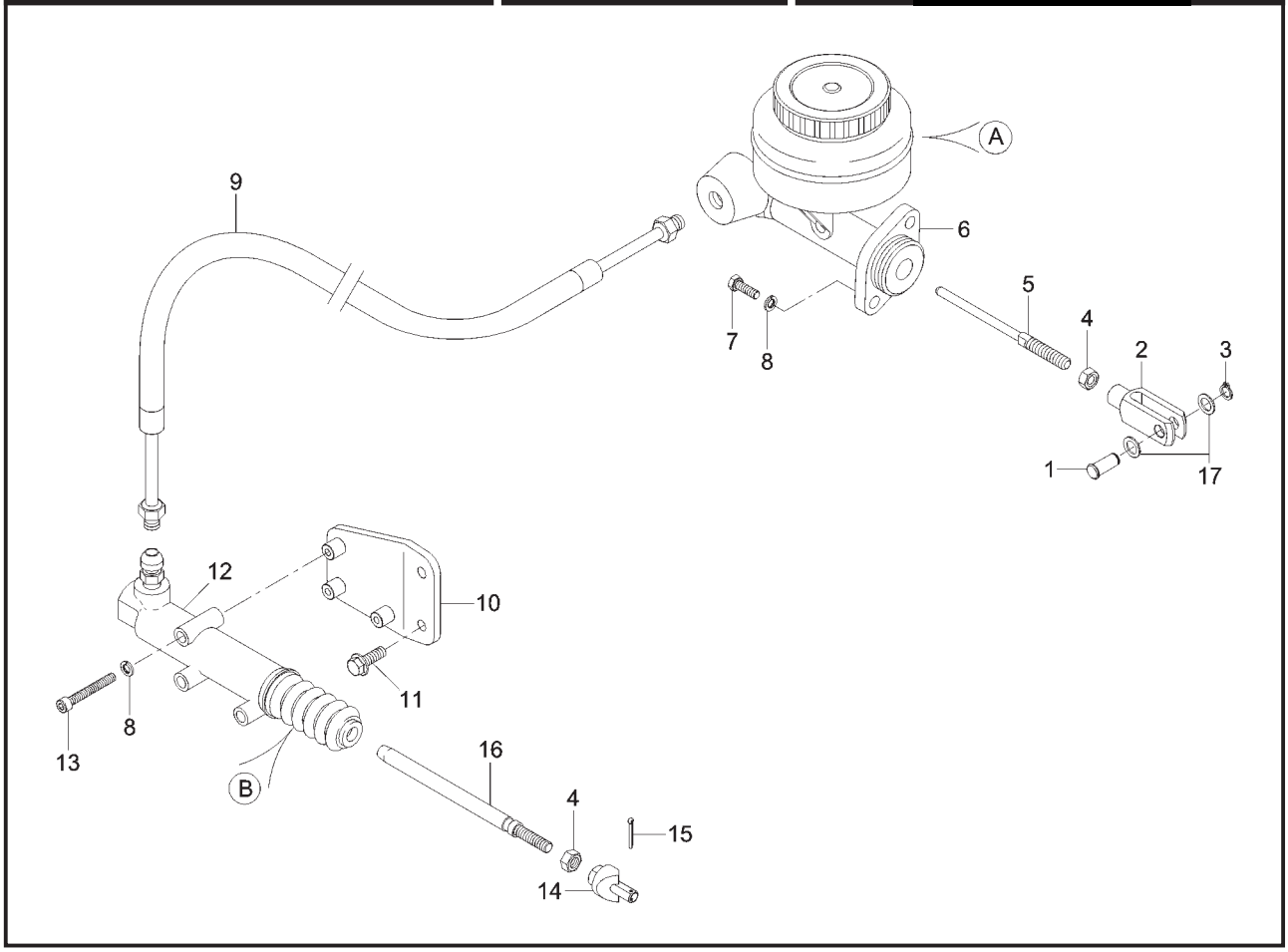

SISTEMA DA EMBREAGEM SISTEMA DE LA EMBRAGUE CLUTCH SYSTEM									
ITEM	CÓDIGO Nº DE PIEZAS CODE	QNT. CT. QTY.	DENOMINAÇÃO / DENOMINACIÓN / DENOMINATION			MARRUÁ AM1	MARRUÁ AM2	MARRUÁ AML	MARRUÁ VTNE 3/4
1	6011.005.022.00.0	1	Pino Pedal de Freio	Perno Pedal de Freno	Brake Pedal Pin	X	X	X	X
2	6011.005.017.00.0	1	Garfo Freio Embreagem	Horquilla Freno Embrague	Clutch Brake Fork	X	X	X	X
3	4008.013.013.00.7	1	Anel Elástico	Anillo Elastico	Elastic Ring	X	X	X	X
4	4102.011.014.05.7	2	Porca Sextavada M12	Tuerca Hex. M12	Hex. Nut M12	X	X	X	X
5	6011.003.006.00.5	1	Haste da Emgreagem	Mástil Embrague	Clutch Rod	X	X	X	X
6	6011.003.016.00.4	1	Cilindro Mestre da Embreagem	Cilindro Mestre de la Embrague	Clutch Master Cylinder	X	X	X	X
7	4101.047.090.05.7	2	Parafuso Sextavado M8x25	Tornillo Hex. M8x25	Hex. Bolt M8x25	X	X	X	X
8	4103.012.009.01.3	5	Arruela de Pressão A8	Arandela de Presión A8	A8 Pressure Collar	X	X	X	X
9	6011.003.018.00.0	1	Conj. Tubo da Embreagem	Conj. Tubo de la Embrague	Clutch Pipe Set	X	X	X	X
10	6011.003.011.00.5	1	Conj. Suporte Cilindro da	Conj. Soporte Cilindro de la	Clutch Cylinder Support Set	X	X	X	X
			Embreagem	Embrague					
11	4101.084.035.02.3	2	Parafuso Sext. com Flange	Tornillo Hex. con Brida M10x30	M10x30 Hex. Screw whit Flange	X	X	X	X
			M10x30						
12	6011.003.017.00.2	1	Cilindro Auxiliar da Embreagem	Cilindro Auxiliar de la Embrague	Clutch Auxiliary Cylinder	X	X	X	X
13	4101.045.039.05.6	3	Parafuso Sextavado M8x60	Tornillo Hex. M8x60	Hex. Bolt M8x60	X	X	X	X
14	6011.003.014.00.9	1	Parafuso Acoplado	Tornillo Acoplado	Coupled Screw	X	X	X	X
15	4009.010.009.00.6	1	Contrapino A/8"X1.1/2"	Contraperno A/8"X1.1/2"	A/8"X1.1/2" Counterpin	X	X	X	X
16	6011.003.019.00.8	1	Haste Acionamento Cilindro	Mástil Accionamiento Cilindro	Auxiliary Cylinder Activation				
			Auxiliar	Auxiliar	Rod	X	X	X	X
A	-	1	Reparo Cilindro Mestre da	Reparo Cilindro Mestre de la	Clutch Main Cylinder Repair	X	X	X	X
			Embreagem	Embrague					
B	-	1	Reparo Cilindro Auxiliar de	Reparo Cilindro Auxiliar de la	Clutch Auxiliary Cylinder Repair	X	X	X	X
			Embreagem	Embrague					

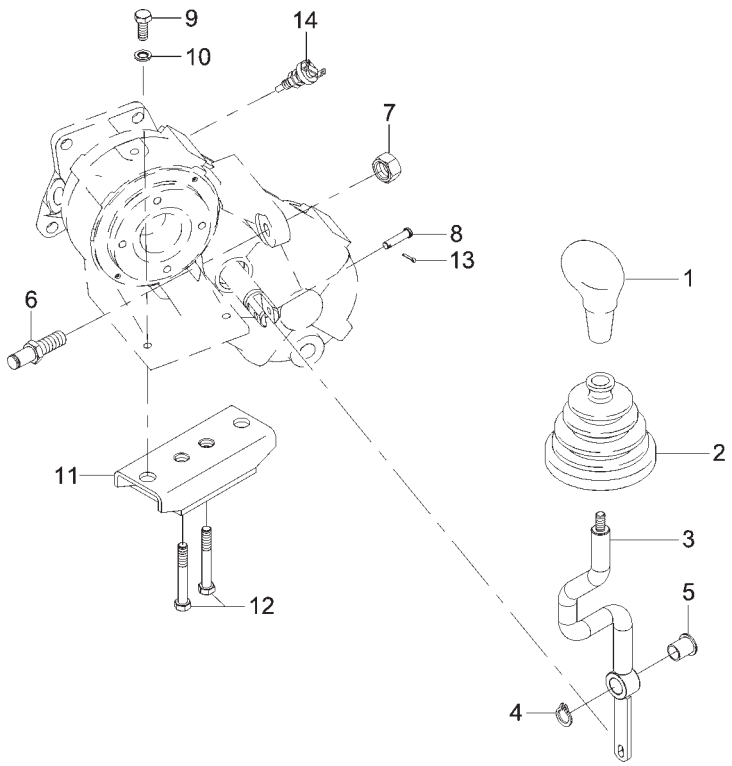

MONTAGEM DA ALAVANCA DA CAIXA DE TRANSFERÊNCIA MONTAJE DE LA PALANCA DE LA CAJA DE TRANSFERENCIA TRANSFER BOX LEVER ASSEMBLY						MARRUÁ AM1	MARRUÁ AM2	MARRUÁ AML	MARRUÁ VTNE 3/4
ITEM	CÓDIGO Nº DE PIEZAS CODE	QNT. CT. QTY.	DENOMINAÇÃO / DENOMINACIÓN / DENOMINATION						
1	6011.004.017.00.1	1	Manípulo Alavanca Caixa de	Perilla Palanca Caja de	Transfer Box Lever Maniple	X	X	X	X
			Transferência	Transferencia					
2	6011.013.834.00.8	1	Protetor	Protector	Protector	X	X	X	X
3	6011.004.009.00.8	1	Alavanca Caixa de Transferência	Palanca Caja de Transferencia	Transfer Box Lever	X	X	X	X
4	4008.010.013.00.0	1	Anel Elástico E16x1	Anillo Elastico E16x1	E16x1 Elastic Ring	X	X	X	X
5	6011.004.016.00.3	1	Bucha Suporte da Alavanca	Buje Soporte de la Palanca	Lever Support Bushing	X	X	X	X
6	6011.004.013.00.0	1	Suporte Alavanca Caixa de	Soporte de la Palanca Caja de	Transfer Box Lever Support	X	X	X	X
			Transferência	Transferencia					
7	4102.011.021.06.0	1	Porca Sextavada M16x1,5	Tuerca Hex. M16x1,5	Hex. Nut M16x1,5	X	X	X	X
8	6011.004.015.00.5	1	Pino Alavanca Caixa de	Perno de la Palanca Caja de	Transfer Box Lever Pivot	X	X	X	X
			Transferência	Transferencia					
9	4101.048.006.06.0	2	Parafuso Sextavado M10x25	Tornillo Hex. M10x25	Hex. Bolt M10x25	X	X	X	X
10	4103.012.010.01.1	2	Arruela de Pressão A10	Arandela de Presión A10	A10 Pressure Collar	X	X	X	X
11	6011.004.014.00.8	1	Coxim Caixa de Transferência	Cojín Caja de Transferencia	Transfer Box Cushion	X	X	X	X
12	4101.057.117.02.2	2	Parafuso Sex. 17/16”x2.1/2”	Tornillo Hex. 17/16”x2.1/2”	Hex. Bolt 17/16”x2.1/2”	X	X	X	X
13	4009.012.067.00.2	1	Contrapino 2x16	Contraperno 2x16	2x16 Counterpin	X	X	X	X
14	6005.011.046.00.3	1	Interruptor 4x4	Interruptor 4x4	4x4 Switch	X	X	X	X

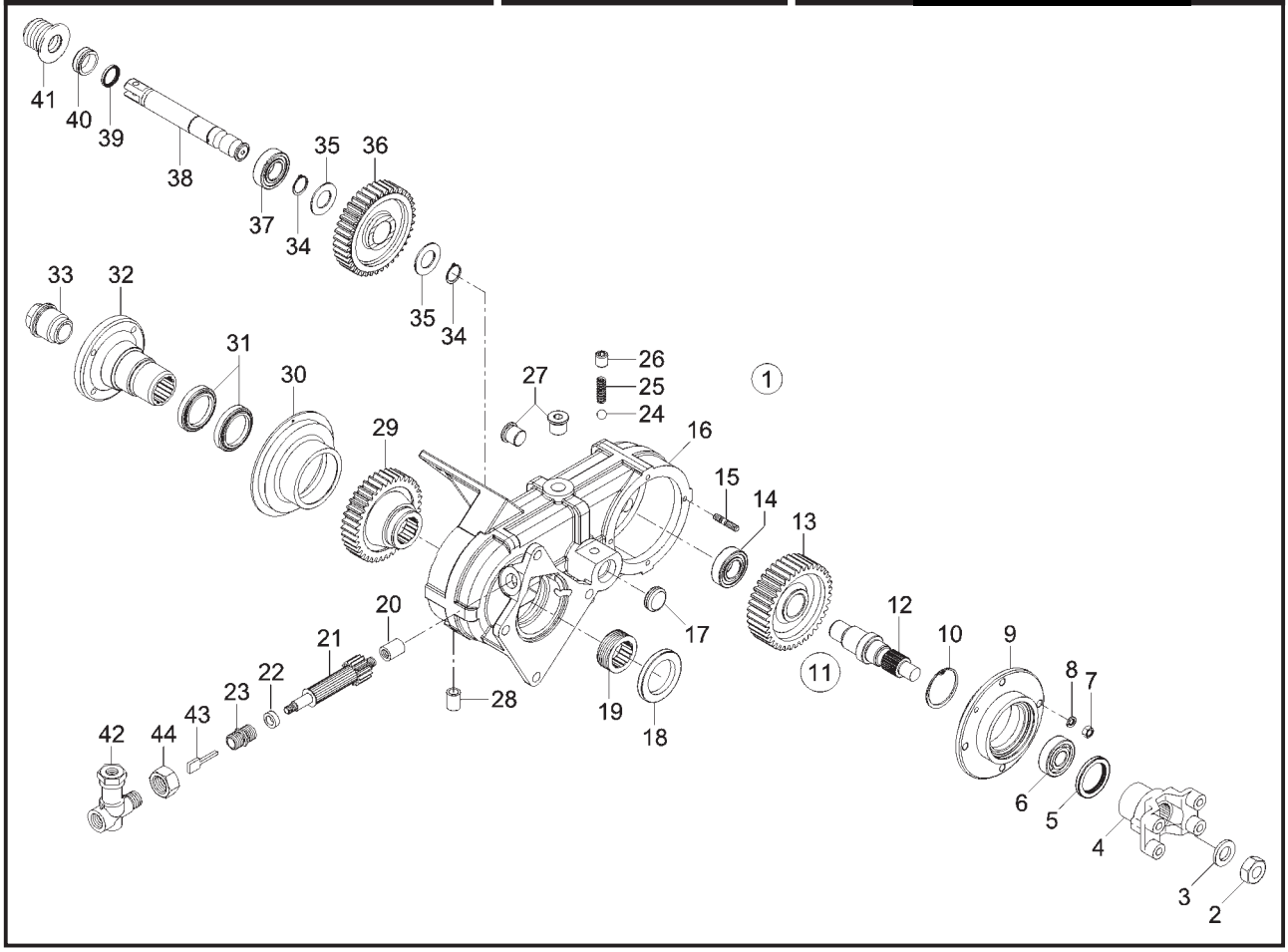

MONTAGEM DA CAIXA DE TRANSFERÊNCIA MONTAJE DE LA CAJA DE TRANSFERENCIA TRANSFER BOX ASSEMBLY						MARRUÁ AM1	MARRUÁ AM2	MARRUÁ AML	MARRUÁ VTNE 3/4
ITEM	CÓDIGO Nº DE PIEZAS CODE	QNT. CT. QTY.	DENOMINAÇÃO / DENOMINACIÓN / DENOMINATION						
1	6011.004.018.00.9	1	Caixa de Transferência	Caja de Transferencia	Transfer Box				
			(Inclui Itens 2 ao 41)	(Inclui Itenes 2 al 41)	(Include Items 2 to 41)	X	X	X	X
2	6011.004.057.00.7	1	Porca Sextavada ¾” 16	Tuerca Hex. ¾” 16	Hex. Nut ¾” 16	X	X	X	X
3	6011.004.025.00.4	1	Arruela	Arandela	Collar	X	X	X	X
4	6011.004.055.00.1	1	Terminal Yoke	Terminal Yoke	Yoke Terminal	X	X	X	X
5	4002.010.106.00.5	1	Retentor 39,4x80x13,4	Retén 39,4x80x13,4	39,4x80x13,4 Retainer	X	X	X	X
6	4011.019.021.00.9	1	Rolamento 30x72x19	Rodamiento 30x72x19	30x72x19 Ball Bearing	X	X	X	X
7	4102.011.007.06.9	4	Porca Sextavada M8	Tuerca Hex. M8	Hex. Nut M8	X	X	X	X
8	4103.012.009.02.1	4	Arruela de Pressão A8	Arandela de Presión A8	A8 Pressure Collar	X	X	X	X
9	6011.004.054.00.4	1	Flange	Brida	Flange	X	X	X	X
10	4008.011.046.00.9	1	Anel Elástico 72x2,5	Anillo Elastico 72x2,5	72x2,5 Elastic Ring	X	X	X	X
11	6011.004.026.00.2	1	Conj. Eixo de Fretagem	Conj. Eje de Fretagem	Freight Axle Set				
			(Inclui Itens 12 e 13)	(Inclui Itenes 12 y 13)	(Include Items 12 and 13)	X	X	X	X
12	6011.004.028.00.8	1	Eixo Entalhado	Eje Entalhado	Grooved Axle	X	X	X	X
13	6011.004.027.00.0	1	Engrenagem do Eixo de Fretagem	Engranaje del Eje de Fretagem	Freight Shaft Gear	X	X	X	X
14	4001.047.104.00.9	1	Rolamento de Agulhas 25x34x20	Rodamiento de Agujas 25x34x20	25x34x20 Needles Ball Bearing	X	X	X	X
15	4101.035.010.01.8	4	Parafuso Prisioneiro M8x25	Tornillo Espárrago M8x25	Stud Bolt M8x25	X	X	X	X
16	6011.004.037.00.9	1	Carcaça Caixa de Transferência	Carcaza Caja de Transferencia	Transfer Box Body	X	X	X	X
17	6011.004.021.00.3	1	Tampa de Vedação	Tapa de Vedación	Seal Cover	X	X	X	X
18	4002.010.101.00.6	1	Retentor 54x72x8	Retén 54x72x8	54x72x8 Retainer	X	X	X	X
19	6008.004.019.00.3	1	Engrenagem Motriz do	Engranaje Motriz del Velocímetro	5 Teeth Speedometer Driving				
			Velocímetro 5 Dentes	5 Dentes	Gear	X	X	X	X
20	6011.004.043.00.7	1	Bucha Pinhão Velocímetro	Buje Piñon Velocímetro	Speedometer Pinion Bushing	X	X	X	X
21	6011.004.040.00.3	1	Pinhão Velocímetro 18D	Piñon Velocímetro 18D	18 Teeth Speedometer Pinion	X	X	X	X
22	6011.004.044.00.5	1	Arruela Luva do Pinhão	Arandela Manguito del Piñon	Pinion Sleeve Collar	X	X	X	X
23	6011.004.042.00.9	1	Luva do Pinhão Velocímetro	Manguito del Piñon Velocímetro	Speedometer Pinion Sleeve	X	X	X	X
24	4007.010.011.00.6	1	Esfera Ø=12 ou 15/32	Esfera Ø=12 ou 15/32	Ball Ø=12 or 15/32	X	X	X	X
25	6011.004.020.00.5	1	Mola Helicoidal	Resorte Helicoidal	Spiral Spring	X	X	X	X
26	4101.041.080.05.4	1	Parafuso sem Cabeça M14x2x20	Tornillo sin Cabeza M14x2x20	14x2x20 Headless Screw	X	X	X	X

MONTAGEM DA CAIXA DE TRANSFERÊNCIA
MONTAJE DE LA CAJA DE TRANSFERENCIA
TRANSFER BOX ASSEMBLY

ITEM	CÓDIGO Nº DE PIEZAS CODE	QNT. CT. QTY.	DENOMINAÇÃO / DENOMINACIÓN / DENOMINATION			MARRUÁ AM1	MARRUÁ AM2	MARRUÁ AML	MARRUÁ VTNE 3/4
27	4010.011.020.00.0	2	Bujão M20x1,5	Tapón M20x1,5	Plug M20x1,5	X	X	X	X
28	6011.004.053.00.6	1	Respiro - Tampa da Caixa	Respiradero - Tapa de la Caja	Breath - Box Cover				X
28	8002.104.127.01.2	1	Respiro - Tampa da Caixa	Respiradero - Tapa de la Caja	Breath - Box Cover	X	X	X	
29	6011.004.035.00.3	1	Engrenagem Entalhada	Engranaje Entalhada	Grooved Gear	X	X	X	X
30	6011.004.038.00.7	1	Flange de Saída	Brida de Salida	Outlet Flange	X	X	X	X
31	4002.010.102.00.4	2	Retentor 54x77x11	Retén 54x77x11	54x77x11 Retainer	X	X	X	X
32	6011.004.034.00.6	1	Flange Entalhada	Brida Entalhada	Grooved Flange	X	X	X	X
33	6011.004.039.00.5	1	Porca 1"X20	Tuerca 1"X20	Nut 1"X20	X	X	X	X
34	6011.004.024.00.7	2	Anel Elástico 21x1,2	Anillo Elastico 21x1,2	21x1,2 Elastic Ring	X	X	X	X
35	6011.004.029.00.6	2	Arruela Lisa	Arandela Lisa	Flat Collar	X	X	X	X
36	6011.004.033.00.8	1	Engrenagem Lisa	Engranaje Lisa	Flat Gear	X	X	X	X
37	4001.047.103.00.1	1	Rolamento de Agulhas 25x32x26	Rodamiento de Agujas 25x32x26	25x32x26 Needles Ball Bearing	X	X	X	X
38	6011.004.030.00.4	1	Eixo de Comando da Caixa	Eje de Mando de la Caja de	Transfer Box Control Shaft	X	X	X	X
			de Transferência	Transferencia					
39	4002.010.103.00.2	1	Retentor 25x35x7	Retén 25x35x7	25x35x7 Retainer	X	X	X	X
40	6011.004.032.00.0	1	Suporte	Soporte	Support	X	X	X	X
41	6011.004.031.00.2	1	Protetor	Protector	Protector	X	X	X	X
42	6011.011.056.00.0	1	Redutor Angular	Redutor Angular	Angulate Reducer	X	X	X	X
43	6009.011.003.00.6	1	Chaveta Arraste Sensor Hall	Chaveta Arraste Sensor Hall	Hall Sensor Drag Cotter	X	X	X	X
44	6011.011.057.00.8	1	Porca Redutor Angular	Tuerca Redutor Angular	Angulate Reducer Nut	X	X	X	X

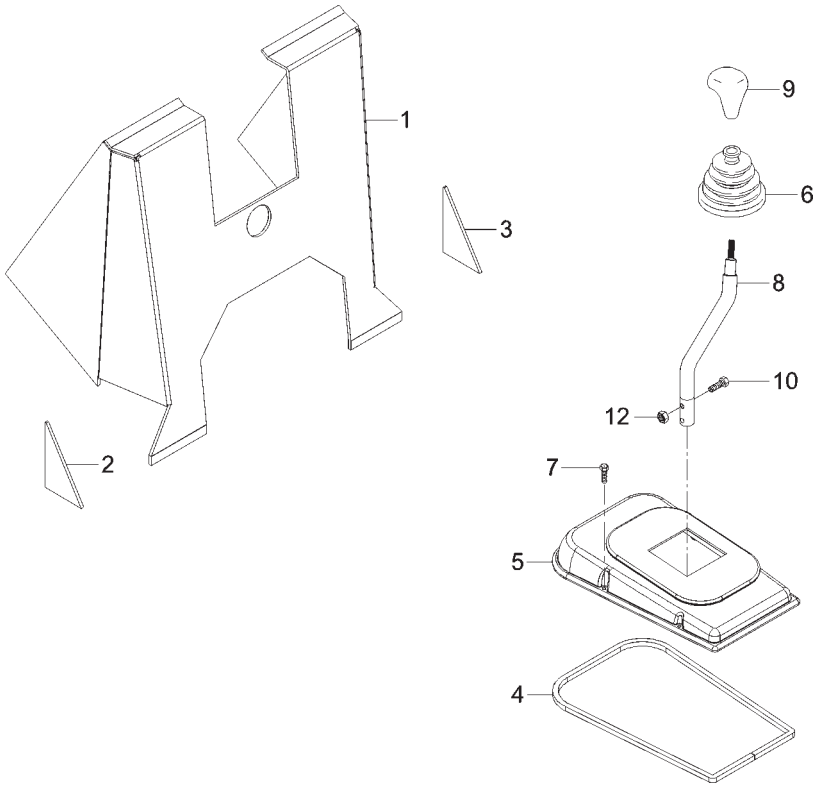

ITEM	CÓDIGO Nº DE PIEZAS CODE	QNT. CT. QTY.	DENOMINAÇÃO / DENOMINACIÓN / DENOMINATION			MARRUÁ AM1	MARRUÁ AM2	MARRUÁ AML	MARRUÁ VTNE 3/4
			CONJ. ALAVANCA DE CÂMBIO CONJ. PALANCA DE CAMBIO GEARSHIFT LEVER SET						
1	6011.013.624.00.3	1	Isolamento do Console	Isolamiento del Consola	Console Isolation	X	X	X	X
2	6011.013.625.00.0	1	Isolamento Esquerdo Console	Isolamiento Izquierdo Consola	Console Left Isolation	X	X	X	X
3	6011.013.626.00.8	1	Isolamento Direito Console	Isolamiento Derecho Consola	Console Right Isolation	X	X	X	X
4	1021.100.054.00.1	1,25m	Perfil Esponjoso 10x10	Perfil Esponjoso 10x10	10x10 Spongy Section	X	X	X	X
5	6011.013.673.00.0	1	Fechamento Alavanca Câmbio	Cierre Palanca Cambio	Gearshift Lever Closing	X	X	X	X
6	6007.013.307.00.3	1	Protetor de Pó-basculante	Protector de Polvo-basculante	Dust Cap				X
6	6011.013.834.00.8	1	Protetor de Pó-basculante	Protector de Polvo-basculante	Dust Cap	X	X	X	
7	8002.107.534.00.8	5	Parafuso	Tornillo	Screw	X	X	X	X
8	6011.004.006.00.4	1	Alavanca de Câmbio	Palanca de Cambio	Gearshift Lever	X	X	X	X
9	6009.004.033.00.2	1	Manipulo Alavanca Marchas	Perilla Palanca Cambio	Gearshift Lever Maniple	X	X	X	X
10	4101.037.085.05.9	2	Parafuso Sextavado M8x30	Tornillo Hex. M8x30	Hex. Bolt M8x30	X	X	X	X
12	4102.014.011.05.0	2	Porca Freno M8	Tuerca Freno M8	Brake Nut M8	X	X	X	X

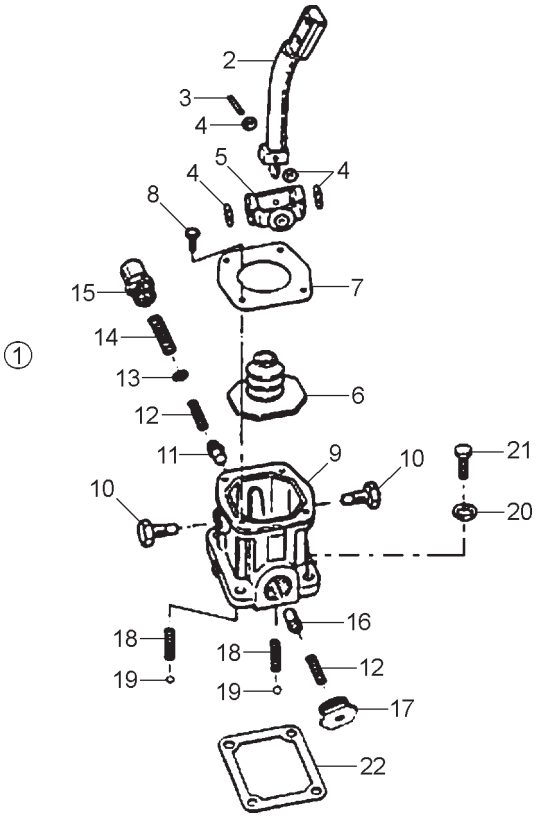

SISTEMA DE ARTICULAÇÃO DA ALAVANCA DE CÂMBIO E SUPORTE SISTEMA DE ARTICULACIÓN DE LA PALANCA DE CAMBIO Y SOPORTE GEARSHIFT LEVER AND SUPPORT ARTICULATION SYSTEM									
ITEM	CÓDIGO Nº DE PIEZAS CODE	QNT. CT. QTY.	DENOMINAÇÃO / DENOMINACIÓN / DENOMINATION			MARRUÁ AM1	MARRUÁ AM2	MARRUÁ AML	MARRUÁ VTNE 3/4
1	6008.004.207.00.4	1	Conj. Torre de Controle Direito	Conj. Torre de Control Derecho	Right Control Tower Set				
			(Inclui Itens 2 ao 22)	(Inclui Itenes 2 al 22)	(Include Items 2 to 22)	X	X	X	X
2	6008.004.211.00.6	1	Alavanca de Mudanças Inferior	Palanca de Cambios Inferior	Inferior Gearshift Lever	X	X	X	X
3	6010.004.016.00.5	1	Pino de Articulação da Alavanca	Perno de Articulación de la Palanca	Lever Coupling Pivot	X	X	X	X
4	6010.004.017.00.3	4	Arruela de Encosto	Arandela de Apoyo	Post Collar	X	X	X	X
5	6010.004.018.00.1	1	Suporte de Artic. da Alvanca	Soporte de Artic. de la Palanca	Lever Coupling Support	X	X	X	X
6	6010.004.020.00.7	1	Protetor de Pó	Protector de Polvo	Dust Protector	X	X	X	X
7	6010.004.019.00.9	1	Tampa Protetora da Torre	Tapa Protectora de la Torre	Tower Protector Cover	X	X	X	X
8	6010.004.021.00.5	4	Parafuso	Tornillo	Screw	X	X	X	X
9	6008.004.220.007	1	Carcaça da Torre de Controle	Carcaza de la Torre de Control	Control House Body	X	X	X	X
10	6010.004.023.00.1	2	Pino Roscado de Artic. da	Perno Roscado de Artic. de la	Lever Coupling Thread Pivot	X	X	X	X
			Alavanca	Palanca					
11	6008.004.219.00.9	1	Embolo de 1ª/Ré	Émbolo de 1ª/Ré	1st/Reverse Piston	X	X	X	X
12	6008.004.218.00.1	2	Mola do Embolo de 1ª/Ré e 4ª/5ª	Resorte del Émbolo de 1ª/Ré y 4ª/5ª	Piston Spring from 1st/Reverse	X	X	X	X
					and 4th/5th				
13	6008.004.217.00.3	1	Arruela de Encosto do Embolo	Arandela de Apoyo del Émbolo	1st/Reverse Piston Post Collar	X	X	X	X
			1ª/Ré	1ª/Ré					
14	6008.004.216.00.5	1	Mola Offset da Ré	Resorte Offset de la Ré	Reverse Offset Spring	X	X	X	X
15	6008.004.215.00.7	1	Bujão Roscado de 1ª/Ré	Tapón Roscado de 1ª/Ré	1st/Reverse Thread Plug	X	X	X	X
16	6008.004.225.00.6	1	Embolo de 4ª/5ª	Émbolo de 4ª/5ª	4th And 5th Piston	X	X	X	X
17	6010.004.026.00.4	1	Bujão Roscado de 4ª/5ª	Tapón Roscado de 4ª/5ª	4th And 5th Thread Plug	X	X	X	X
18	6008.004.224.00.9	2	Mola da Esfera	Resorte de la Esfera	Ball Spring	X	X	X	X
19	6010.004.032.00.2	2	Esfera	Esfera	Ball	X	X	X	X
20	6008.004.223.00.1	4	Arruela do Parafuso da Torre	Arandela del Tornillo de la Torre	Tower Screw Collar	X	X	X	X
21	6008.004.222.00.3	4	Parfuso da Torre de Controle	Tornillo de la Torre de Control	Control Tower Screw	X	X	X	X
22	6006.004.134.00.4	1	Guarnição da Torre de Controle	Guarnición de la Torre de Control	Control Tower Trimming	X	X	X	X

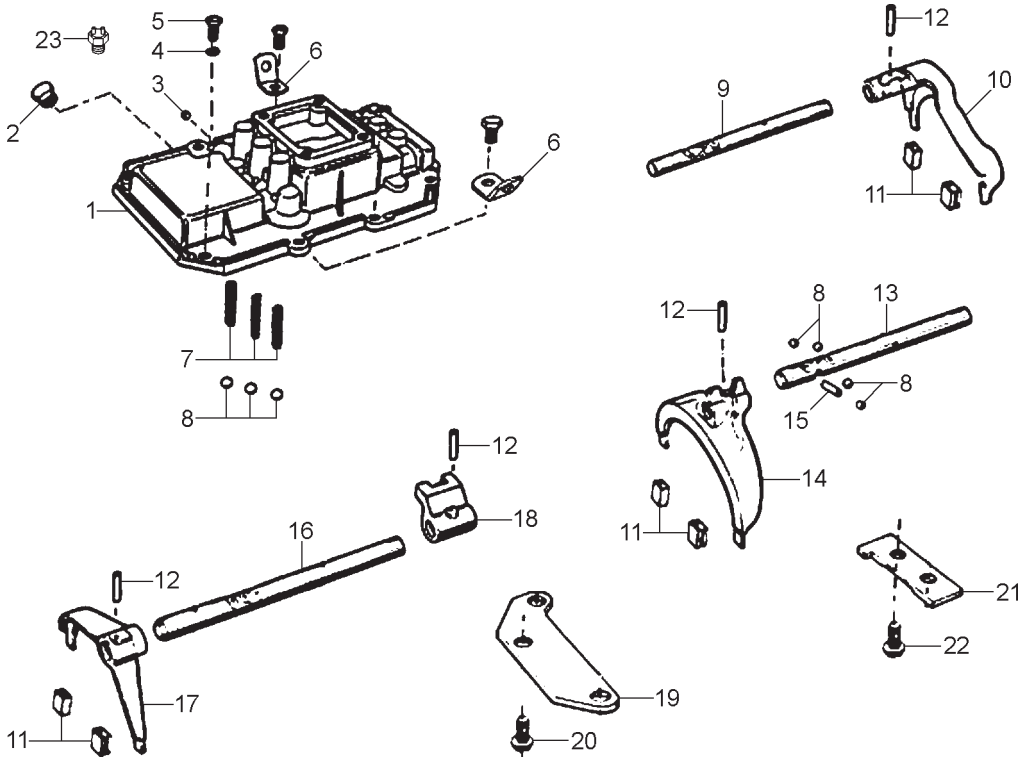

SISTEMA DA CAIXA DE CÂMBIO - VARÕES E GARFOS SISTEMA DE LA CAJA DE CAMBIO - VARÓNES Y HORQUILLAS GEARSHIFT BOX SYSTEM - ROD AND FORK						MARRUÁ AM1	MARRUÁ AM2	MARRUÁ AML	MARRUÁ VTNE 3/4
ITEM	CÓDIGO Nº DE PIEZAS CODE	QNT. CT. QTY.	DENOMINAÇÃO / DENOMINACIÓN / DENOMINATION						
1	6006.004.070.00.0	1	Carcaça da Tampa de Controle	Carcaza de la Tapa de Control	Control Cover Body	X	X	X	X
2	6011.004.052.00.8	1	Bujão Protetor	Tapón Protector	Protector Plug	X	X	X	X
3	6007.004.345.00.4	1	Bujão	Tapón	Plug	X	X	X	X
4	6008.004.033.00.4	6	Arruela	Arandela	Collar	X	X	X	X
5	6006.004.068.00.4	8	Parafuso da Tampa de Controle	Tornillo de la Tapa de Control	Control Cover Screw	X	X	X	X
6	6006.004.069.00.2	2	Chapa de Içamento	Chapa de Izamiento	Lifting Plate	X	X	X	X
7	6006.004.074.00.2	3	Mola Trava	Resorte Traba	Lock Spring	X	X	X	X
8	6001.004.079.00.2	7	Esfera	Esfera	Ball	X	X	X	X
9	6008.004.034.00.2	1	Varão da 1ª Vel. e Ré	Varón de la 1ª Vel. y Ré	1st Speed and Reverse Bar	X	X	X	X
10	6011.004.050.00.2	1	Conj. Garfo de Mudanças da	Conj. Horquilla de Cambios de la	1st Speed and Reverse Gearshift				
			1ª Vel. e Ré (Inclui Item 11)	1ª Vel. y Ré (Inclui Item 11)	Fork Set (Include Item 11)	X	X	X	X
11	6006.004.066.00.8	2	Bucha do Garfo	Buje del Horquilla	Fork Bushing	X	X	X	X
12	6003.004.027.00.7	4	Pino Elástico	Perno Elástico	Elastic Pivot	X	X	X	X
13	6006.004.075.00.9	1	Varão da 2ª/3ª Vel.	Varón de la 2ª/3ª Vel.	2nd/3rd Speed Bar	X	X	X	X
14	6011.004.051.00.0	1	Conj. Garfo de Mudanças da	Conj. Horquilla de Cambios de la	2nd/3rd Speed Gearshift Fork Set				
			2ª/3ª Vel. (Inclui Item 11)	2ª/3ª Vel. (Inclui Item 11)	(Include Item 11)	X	X	X	X
15	6001.004.081.00.8	1	Pino Trava do Varão de Mudança	Perno Traba del Varón de Cambios	Gearshift Bar Lock Pivot	X	X	X	X
16	6006.004.076.00.7	1	Varão da 4ª/5ª Vel.	Varón de la 4ª/5ª Vel.	4th And 5th Speed Bar	X	X	X	X
17	6006.004.065.00.0	1	Conj, Garfo de Mudanças da	Conj. Horquilla de Cambios de la	4th And 5th Speed Gearshift Fork				
			4ª/5ª Vel. (Inclui Item 11)	4ª/5ª Vel. (Inclui Item 11)	Set (Include Item 11)	X	X	X	X
18	6006.004.071.00.8	1	Engate do Varão da 4ª/5ª Vel.	Enganche Varón de la 4ª/5ª Vel.	4th And 5th Speed Bar Coupling	X	X	X	X
19	6006.004.079.00.1	1	Placa Dianteira	Placa Delantera	Front Plate	X	X	X	X
20	6006.004.078.00.3	3	Parafuso da Placa	Tornillo de la Placa	Plate Screw	X	X	X	X
21	6006.004.077.00.5	1	Placa Traseira	Placa Trasera	Rear Plate	X	X	X	X
22	6006.004.078.00.3	2	Parafuso da Placa	Tornillo de la Placa	Plate Screw	X	X	X	X
23	6005.011.046.00.3	1	Interruptor de Ré	Interruptor de Ré	Reverse Switch	X	X	X	X

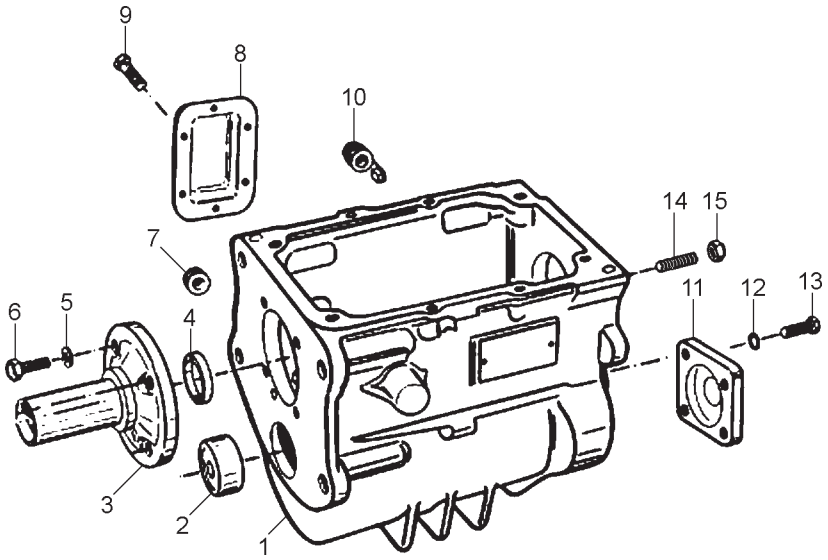

SISTEMA DA CAIXA DE CÂMBIO - CARCAÇA E TAMPAS SISTEMA DE LA CAJA DE CAMBIO - CARCAZA Y TAPAS GEARSHIFT BOX SYSTEM - BODY AND COVER									
ITEM	CÓDIGO Nº DE PIEZAS CODE	QNT. CT. QTY.	DENOMINAÇÃO / DENOMINACIÓN / DENOMINATION			MARRUÁ AM1	MARRUÁ AM2	MARRUÁ AML	MARRUÁ VTNE 3/4
1	6011.004.049.00.4	1	Carcaça da Caixa de Mudanças	Carcaza de la Caja de Cambio	Gearshift Box Body	X	X	X	X
2	6001.004.152.00.7	1	Rolamento de Agulhas	Rodamiento Agujas	Needles Ball Bearing	X	X	X	X
3	6011.004.046.00.0	1	Tampa Retentora do Rol. do	Tapa Retén del Rodamiento de	Pilot Axle Ball Bearing Retainer				
			Eixo Piloto	Eje Piloto	Cover	X	X	X	X
4	6001.004.141.00.0	1	Vedador de Óleo	Vedación de Aceite	Oil Sealing	X	X	X	X
5	6001.004.041.00.2	4	Arruela	Arandela	Collar	X	X	X	X
6	6006.004.056.00.9	4	Parafuso	Tornillo	Screw	X	X	X	X
7	6001.004.207.00.9	1	Bujão de Enchimento	Tapón de Enchimento	Filling Plug	X	X	X	X
8	6001.004.069.00.3	1	Tampa da Janela da Tomada	Tapa de la Ventana de la Toma	Window Cover Power Intake	X	X	X	X
			de Força	de Fuerza					
9	6008.004.035.00.9	6	Parafuso	Tornillo	Screw	X	X	X	X
10	6006.004.059.00.3	1	Bujão Magnético	Tapón Magnético	Magnetic Plug	X	X	X	X
11	6006.004.061.00.9	1	Tampa Retentora do Rol.	Tapa Retén del Rodamiento	Rear Counteraxle Ball Bearing				
			Traseiro do Contra Eixo	Trasero del Contra Eje	Retainer Cover	X	X	X	X
12	6008.004.223.00.1	4	Arruela Dentada	Arandela Dentada	Dented Collar	X	X	X	X
13	6001.004.196.00.4	4	Parafuso	Tornillo	Screw	X	X	X	X
14	4101.057.113.02.1	4	Parafuso Prisioneiro 1/2”-1/2”	Tornillo Espárrago 1/2”-1/2”	Stud Bolt 1/2”-1/2” UNF 20x30	X	X	X	X
			UNF 20x30	UNF 20x30					
15	4102.018.038.02.6	4	Porca Sext. Flange 1/2”	Tuerca Hex. Pletina 1/2”	Flange Hex. Nut 1/2”	X	X	X	X
-	6011.004.005.00.6	1	Caixa de Câmbio FS 2305 A	Caja de Cambio FS 2305 A	Gearshift Box FS 2305 A	X	X	X	X

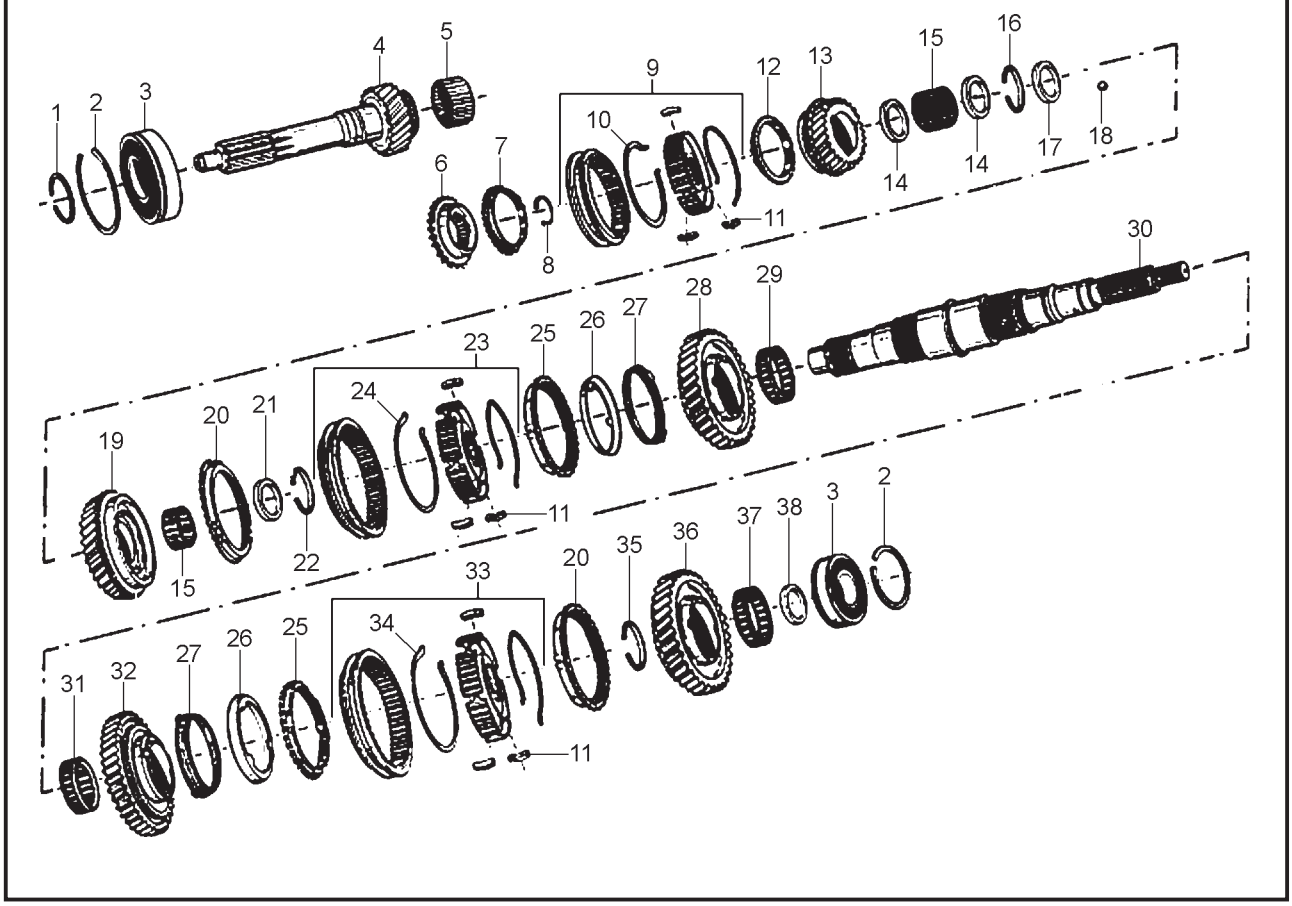

SISTEMA DA CAIXA DE CÂMBIO - ENGRENAGENS DA ÁRVORE SECUNDÁRIA SISTEMA DE LA CAJA DE CAMBIO - ENGRANAJES DE LA ÁRBOL SECUNDARIA GEARSHIFT BOX SYSTEM - SECOND TREE GEAR									
ITEM	CÓDIGO Nº DE PIEZAS CODE	QNT. CT. QTY.	DENOMINAÇÃO / DENOMINACIÓN / DENOMINATION			MARRUÁ AM1	MARRUÁ AM2	MARRUÁ AML	MARRUÁ VTNE 3/4
1	6001.004.047.04.1	1	Anel Trava	Anillo Traba	Lock Ring	X	X	X	X
2	6001.004.062.00.8	2	Anel Trava	Anillo Traba	Lock Ring	X	X	X	X
3	6006.004.095.00.7	2	Rolamento de Esferas	Rodamiento de Esferas	Ball Bearing	X	X	X	X
4	6011.004.045.00.2	1	Eixo Piloto	Eje Piloto	Pilot Shaft	X	X	X	X
5	6001.004.065.00.1	16	Rolete	Rodillo	Roller	X	X	X	X
6	6006.004.105.00.4	1	Cone Sincronizador da 5ª	Cono Sincronizador de la 5ª	5th Speed Cone Synchronizer	X	X	X	X
			Velocidade	Velocidad					
7	6006.004.104.00.7	1	Anel Sincronizador da 5ª	Anillo Sincronizador de la 5ª	5th Speed Synchronizer Ring	X	X	X	X
			Velocidade	Velocidad					
8	6003.004.015.00.2	1	Anel Trava do Cubo da 4ª/5ª	Anillo Traba del Cubo de la 4ª/5ª	4th And 5th Speed Cube Lock	X	X	X	X
			Velocidade	Velocidad	Ring				
9	6006.004.090.00.8	1	Conj. Sincronizador da 4ª/5ª	Conj. Sincronizador de la 4ª/5ª	4th And 5th Speed Synchronizer				
			Velocidade (Inclui Itens 10 e 11)	Velocidad (Inclui Itenes 10 y 11)	Set (Include Items 10 and 11)	X	X	X	X
10	6006.004.092.00.4	2	Anel Mola	Anillo Resorte	Spring Ring	X	X	X	X
11	6006.004.089.00.0	3	Lamela	Lamela	Lamella	X	X	X	X
12	6006.004.104.00.7	1	Anel Sincronizador da 4ª e 5ª	Anillo Sincronizador de la 4ª y 5ª	4th And 5th Speed Synchronizer				
			Velocidade	Velocidad	Ring	X	X	X	X
13	6008.004.036.00.7	1	Engrenagem da 4ª Velocidade	Engranaje de la 4ª Velocidad del	Main Axle 4th Speed Gear	X	X	X	X
			do Eixo Principal	Eje Principal					
14	6008.004.037.00.5	2	Espaçador dos Roletes	Espaciador de los Rodillos	Rollers Spacer	X	X	X	X
15	6008.004.038.00.3	81	Rolete da Engrenagem	Rodillo de la Engranaje	Gear Roller	X	X	X	X
16	6008.004.039.00.1	1	Anel Trava	Anillo Traba	Lock Ring	X	X	X	X
17	6008.004.040.00.9	1	Arruela de Encosto	Arandela de Apoyo	Post Collar	X	X	X	X
18	6001.004.184.00.0	1	Esfera	Esfera	Ball	X	X	X	X
19	6008.004.042.00.5	1	Engrenagem da 3ª Velocidade	Engranaje de la 3ª Velocidad del	Main Axle 3rd Speed Gear	X	X	X	X
			do Eixo Principal	Eje Principal					
20	6006.004.111.00.2	2	Anel Sincronizador	Anillo Sincronizador	Synchronizer Ring	X	X	X	X
21	6008.004.041.00.7	1	Espaçador dos Roletes	Espaciador de los Rodillos	Rollers Spacer	X	X	X	X
22	6001.004.156.00.8	1	Anel Trava	Anillo Traba	Lock Ring	X	X	X	X

SISTEMA DA CAIXA DE CÂMBIO - ENGRENAGENS DA ÁRVORE SECUNDÁRIA
SISTEMA DE LA CAJA DE CAMBIO - ENGRANAJES DE LA ÁRBOL SECUNDARIA
GEARSHIFT BOX SYSTEM - SECOND TREE GEAR

ITEM	CÓDIGO Nº DE PIEZAS CODE	QNT. CT. QTY.	DENOMINAÇÃO / DENOMINACIÓN / DENOMINATION			MARRUÁ AM1	MARRUÁ AM2	MARRUÁ AML	MARRUÁ VTNE 3/4
23	6006.004.086.00.6	1	Conj. Sincronizador da 2ª/3ª	Conj. Sincronizador de la 2ª/3ª	2nd/3rd Speed Synchronizer Set				
			Velocidade (Inclui Itens 11 e 24)	Velocidad (Inclui Itenes 11 y 24)	(Include Itens 11 and 24)	X	X	X	X
24	6006.004.083.00.3	2	Anel Mola	Anillo Resorte	Spring Ring	X	X	X	X
25	6006.004.113.00.8	2	Anel Sincronizador Externo da	Anillo Sincronizador Externo de la	External 2nd Speed Synchronizer				
			2ª Velocidade	2ª Velocidad	Ring	X	X	X	X
26	6006.004.114.00.6	2	Anel Sincronizador Intermediário	Anillo Sincronizador Intermediario	Intermediate 2nd Speed				
			da 2ª Velocidade	de la 2ª Velocidad	Synchronizer Ring	X	X	X	X
27	6006.004.115.00.3	2	Anel Sincronizador Interno da	Anillo Sincronizador Interno de la	Internal 2nd Speed Synchronizer				
			2ª Velocidade	2ª Velocidad	Ring	X	X	X	X
28	6006.004.174.00.0	1	Engrenagem da 2ª Velocidade	Engranaje de la 2ª Velocidad del	Main Axle 2nd Speed Gear	X	X	X	X
			do Eixo Principal	Eje Principal					
29	6006.004.178.00.1	1	Rolamento de Agulhas da	Rodamiento de Agujas de la	2nd Speed Gear Needles Ball				
			Engrenagem da 2ª Velocidade	Engranaje de la 2ª Velocidad	Bearing	X	X	X	X
30	6011.004.047.00.8	1	Eixo Principal	Eje Principal	Main Axle				X
30	6008.004.052.00.4	1	Eixo Principal	Eje Principal	Main Axle	X	X	X	
31	6008.004.043.00.3	59	Rolete da Engrenagem da 1ª	Rodillo Engranaje de la 1ª	1st Speed Gear Roller	X	X	X	X
			Velocidade	Velocidad					
32	6008.004.044.00.1	1	Engrenagem da 1ª Velocidade	Engranaje de la 1ª Velocidad del	Main Axle 1st Speed Gear	X	X	X	X
			do Eixo Principal	Eje Principal					
33	6008.004.045.00.8	1	Conj. Sicronizador da 1ª Velocidade	Conj. Sincronizador de la 1ª Vel.	Reverse and 1st Speed Synchr.				
			e Ré (Inclui Itens 11 e 34)	y Ré (Inclui Itenes 11 y 34)	Set (Include Items 11 and 34)	X	X	X	X
34	6006.004.083.00.3	2	Anel Mola	Anillo Resorte	Spring Ring	X	X	X	X
35	6001.004.156.00.8	1	Anel Trava	Anillo Traba	Lock Ring	X	X	X	X
36	6008.004.046.00.6	1	Engreangem da Ré do Eixo	Engranaje de la Ré del Eje	Main Axle and Reverse Gear	X	X	X	X
			Principal	Principal					
37	6008.004.047.00.4	1	Rolamento de Aguhas da	Rodamiento de Agujas de la	Reverse Gear Needles Ball				
			Engrenagem da Ré	Engranaje de la Ré	Bearing	X	X	X	X
38	6008.004.048.00.2	1	Arruela de Encosto	Arandela de Apoyo	Post Collar	X	X	X	X

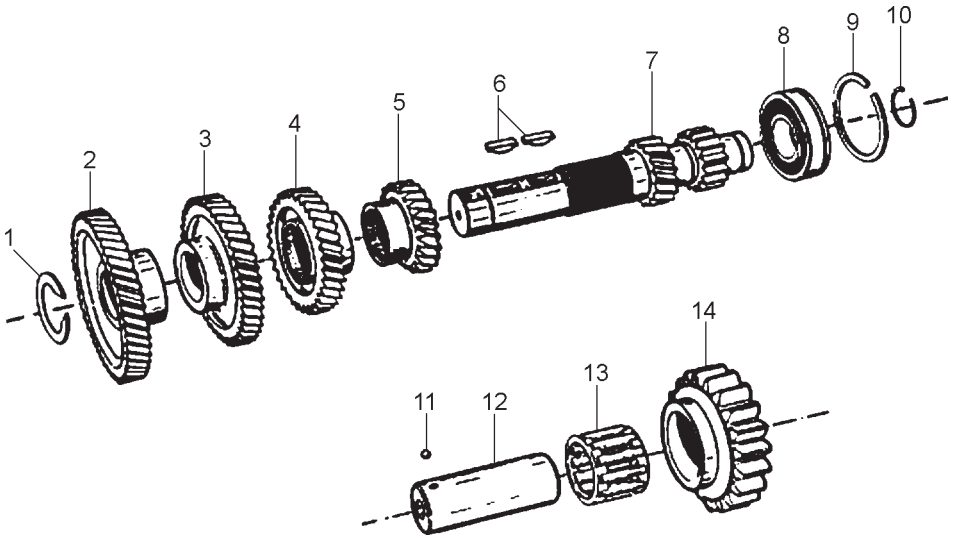

SISTEMA DA CAIXA DE CÂMBIO - EIXO INTERMADIÁRIO E ENGRENAGENS SISTEMA DE LA CAJA DE CAMBIO - EJE INTERMADIARIO Y ENGRANAJES GEARSHIFT BOX SYSTEM - INTERMEDIATE SHAFT AND GEAR									
ITEM	CÓDIGO Nº DE PIEZAS CODE	QNT. CT. QTY.	DENOMINAÇÃO / DENOMINACIÓN / DENOMINATION			MARRUÁ AM1	MARRUÁ AM2	MARRUÁ AML	MARRUÁ VTNE 3/4
1	6001.004.156.00.8	1	Anel Trava	Anillo Traba	Lock Ring	X	X	X	X
2	6011.004.048.00.6	1	Engrenagem Motriz do Contra	Engranaje Motriz del Contra	Counter Axle Driving Gear	X	X	X	X
			Eixo	Eje					
3	6006.004.099.00.9	1	Engrenagem da 4ª Velocidade	Engranaje de la 4ª Velocidad del	Counter Axle 4th Speed Gear	X	X	X	X
			do Contra Eixo	Contra Eje					
4	6006.004.098.00.1	1	Engrenagem da 3ª Velocidade	Engranaje de la 3ª Velocidad del	Counter Axle 3rd Speed Gear	X	X	X	X
			do Contra Eixo	Contra Eje					
5	6006.004.173.00.2	1	Engrenagem da 2ª Velocidade	Engranaje de la 2ª Velocidad del	Counter Axle 2nd Speed Gear	X	X	X	X
			do Contra Eixo	Contra Eje					
6	6001.004.155.00.0	2	Chaveta	Chaveta	Cotter	X	X	X	X
7	6008.004.049.00.0	1	Contra Eixo	Contra Eje	Counter Axle	X	X	X	X
8	6006.004.095.00.7	1	Rolamento de Esferas	Rodamiento de Esferas	Ball Bearing	X	X	X	X
9	6001.004.062.00.8	1	Anel Trava	Anillo Traba	Lock Ring	X	X	X	X
10	6001.004.047.04.1	1	Anel Trava	Anillo Traba	Lock Ring	X	X	X	X
11	6001.004.184.00.0	1	Esfera	Esfera	Ball	X	X	X	X
12	6001.004.190.00.7	1	Eixo da Engrenagem Louca da Ré	Eje de la Engranaje Loca de la Ré	Reverse Idle Gear Axle	X	X	X	X
13	6001.004.191.00.5	1	Rolamento de Agulhas	Rodamiento de Agujas	Reverse Idle Gear Needles Ball				
			Engrenagem Louca Ré	Engranaje Loca Ré	Bearing	X	X	X	X
14	6008.004.050.00.8	1	Engrenagem Louca da Ré	Engranaje Loca de la Ré	Reverse Idle Gear	X	X	X	X

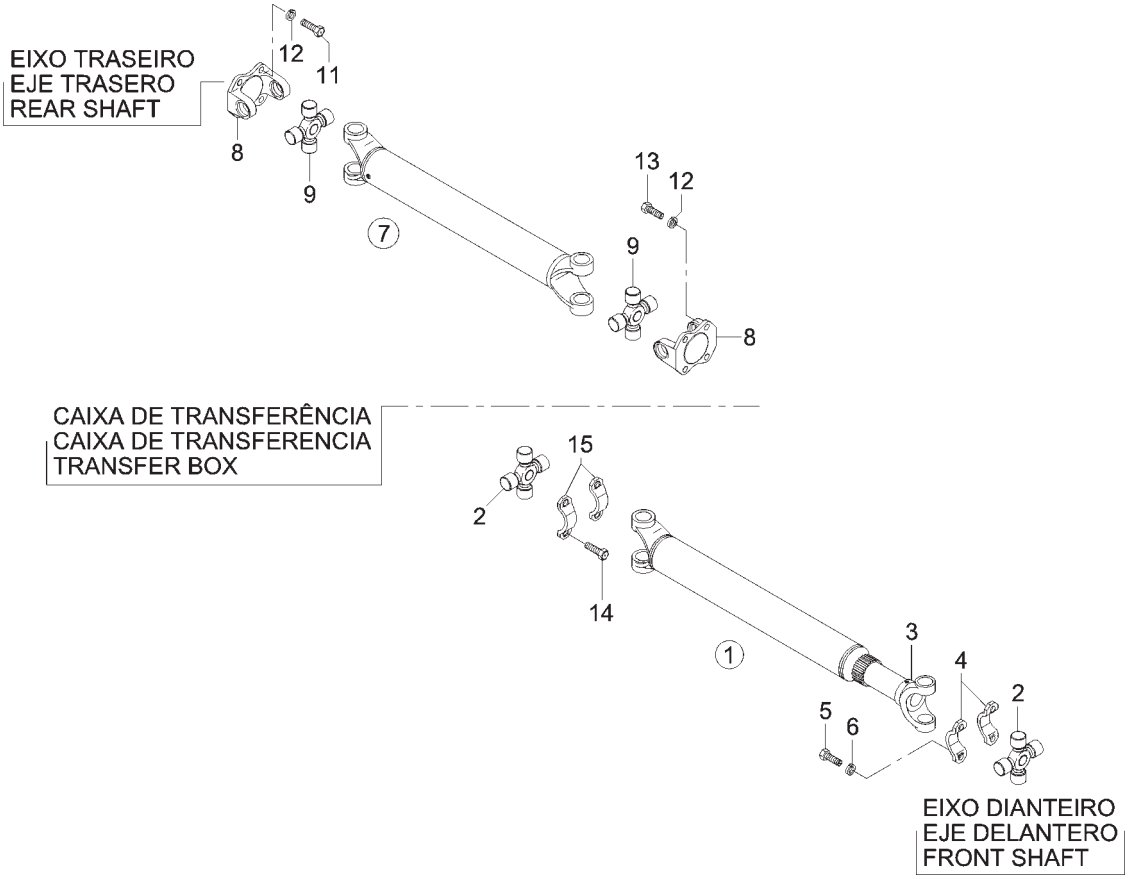

SISTEMA DE TRANSMISSÃO - CARDAN SISTEMA DE TRANSMISIÓN - CARDÁN TRANSMISSION SYSTEM - CARDAN						MARRUÁ AM1	MARRUÁ AM2	MARRUÁ AML	MARRUÁ VTNE 3/4
ITEM	***CÓDIGO Nº DE PIEZAS CODE***	***QNT. CT. QTY.***	***DENOMINAÇÃO / DENOMINACIÓN / DENOMINATION***						
1	6011.008.036.00.7	1	Cardan Dianteiro (Inclui Itens	Cardán Delantero (Inclui Itenes	Front Cardan (Include Items				
			2 e 3)**(Uma Peça de Cada Item)**	2 y 3)**(Una Pieza de Cada Item)**	2 and 3)**(One Piece for Item)**				X
2	6002.009.009.00.2	2	Cruzeta 1310	Cruceta 1310	1310 Crosshead				X
3	6011.008.050.00.8	1	Luva Cardan 1310	Manguito Cardán 1310	1310 Cardan Sleeve				X
4	6011.008.037.00.5	2	Abraçadeira do Cardan	Abrazadera del Cardán	Cardan Clamp				X
5	4101.057.112.02.3	4	Parafuso Sextavado 1/4“ UNF 5/8”	Tornillo Hex. 1/4“ UNF 5/8”	Hex. Bolt 1/4“ UNF 5/8”				X
6	4103.012.007.01.7	4	Arruela Pressão A6	Arandela de Presión A6	A6 Pressure Collar				X
7	6011.009.042.00.4	1	Cardan Traseiro (Inclui Itens	Cardán Trasero (Inclui Itenes	Rear Driveline (Include Itens				
			8 e 9)	8 y 9)	8 and 9)				X
8	8014.104.022.00.2	2	Flange do Cardan	Brida del Cardán	Cardan Flange				X
9	6011.009.053.00.1	2	Cruzeta	Cruceta	Crosshead				X
11	4101.057.109.02.9	8	Parafuso Sextavado	Tornillo Hex. 7/16x1.1/4 20	Hex. Bolt 7/16x1.1/4 20 UNF				X
			7/16x1.1/4 20 UNF	UNF					
12	4103.019.004.01.7	8	Arruela de Pressão 7/16”	Arandela de Presión 7/16”	7/16” Pressure Collar				X
13	4101.038.025.03.9	4	Parafuso Sextavado I M12x30	Tornillo Hex. I M12x30	Hex. Bolt I M12x30				X
14	6011.009.054.00.9	4	Parafuso do Cardan	Tornillo del Cardán	Cardan Bolt				X
15	6007.009.051.00.3	2	Abraçadeira	Abrazadera	Clamp				X

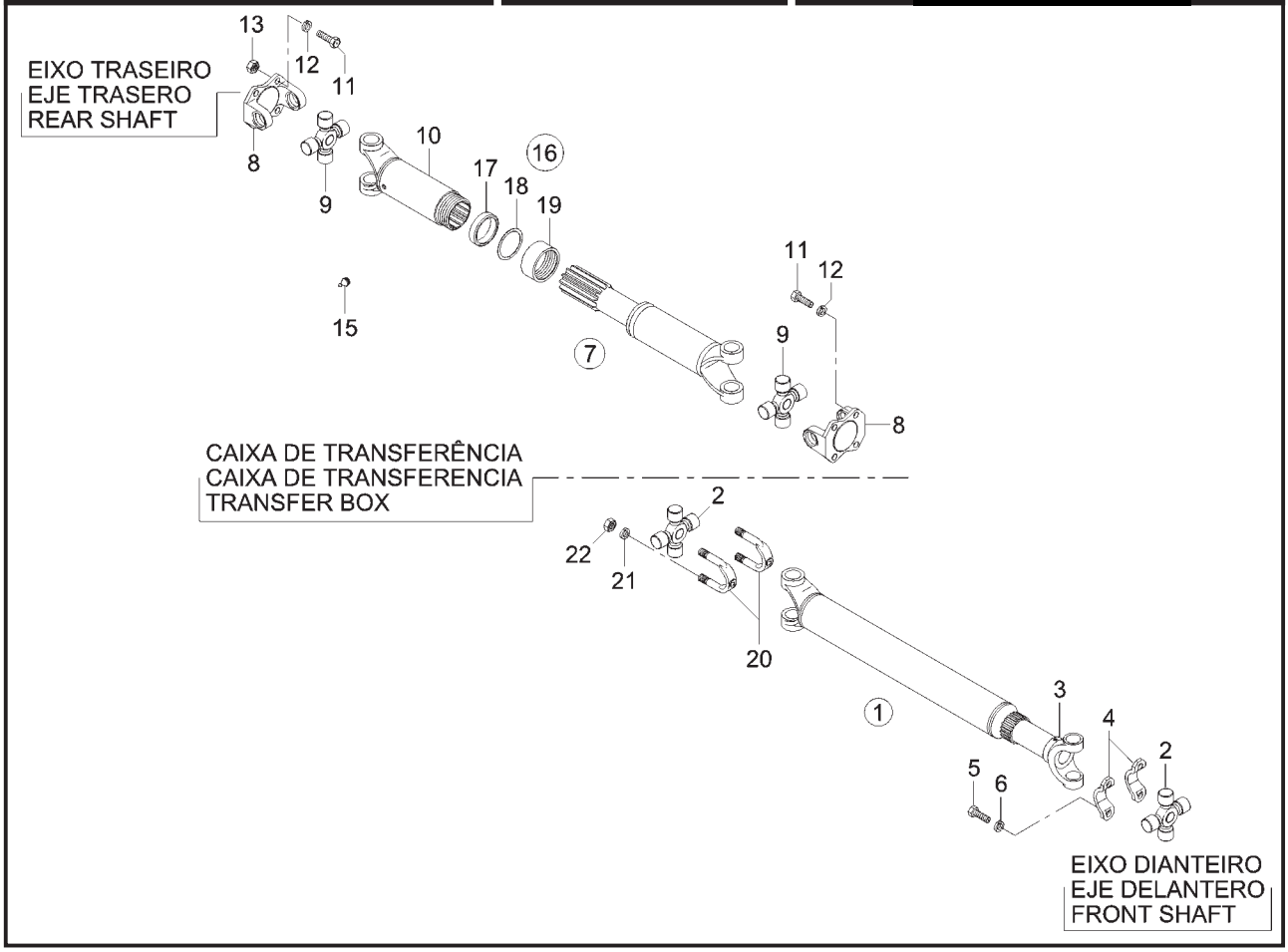

ITEM	CÓDIGO Nº DE PIEZAS CODE	QNT. CT. QTY.	DENOMINAÇÃO / DENOMINACIÓN / DENOMINATION			MARRUÁ AM1	MARRUÁ AM2	MARRUÁ AML	MARRUÁ VTNE 3/4
			SISTEMA DE TRANSMISSÃO - CARDAN SISTEMA DE TRANSMISIÓN - CARDÁN TRANSMISSION SYSTEM - CARDAN						
1	6011.008.036.00.7	1	Cardan Dianteiro (Inclui Itens	Cardán Delantero (Inclui Itenes	Front Cardan (Include Items				
			2 e 3)**(Uma Peça de Cada Item)**	2 y 3)**(Una Pieza de Cada Item)**	2 and 3)**(One Piece for Item)**	X	X	X	
2	6002.009.009.00.2	2	Cruzeta 1310	Cruceta 1310	1310 Crosshead	X	X	X	
3	6011.008.050.00.8	1	Luva Cardan 1310	Manguito Cardán 1310	1310 Cardan Sleeve	X	X	X	
4	6011.008.037.00.5	2	Abraçadeira do Cardan	Abrazadera del Cardán	Cardan Clamp	X	X	X	
5	4101.057.112.02.3	4	Parafuso Sextavado 1/4“ UNF 5/8”	Tornillo Hex. 1/4“ UNF 5/8”	Hex. Bolt 1/4“ UNF 5/8”	X	X	X	
6	4103.012.007.01.7	4	Arruela Pressão A6	Arandela de Presión A6	A6 Pressure Collar	X	X	X	
7	6011.009.022.00.6	1	Cardan Traseiro (Inclui Itens	Cardán Trasero (Inclui Itenes	Rear Driveline (Include Itens				
			8, 9 e 10)	8, 9 y 10)	8, 9 and 10)	X	X	X	
8	8014.104.022.00.2	2	Flange do Cardan	Brida del Cardán	Cardan Flange	X	X	X	
9	6006.009.009.00.3	2	Cruzeta (Inclui Item 15)	Cruceta (Inclui Item 15)	Crosshead (Include Item 15)	X	X	X	
10	6007.009.073.00.7	1	Conj. Luva - Eixo Cardan	Conj. Manguito - Eje Cardán	Sleeve Set - Cardan Axle				
			(Inclui Itens 8, 9, 15 e 16)	(Inclui Itenes 8, 9, 15 y 16)	(Include Items 8, 9, 15 and 16)	X	X	X	
11	4101.057.109.02.9	8	Parafuso Sextavado	Tornillo Hex. 7/16x1.1/4 20	Hex. Bolt 7/16x1.1/4 20 UNF	X	X	X	
			7/16x1.1/4 20 UNF	UNF					
12	4103.019.004.01.7	8	Arruela de Pressão 7/16”	Arandela de Presión 7/16”	7/16” Pressure Collar	X	X	X	
13	4102.018.036.02.0	4	Porca Sextavada 7/16-20 UNF	Tuerca Hex. 7/16-20 UNF	Hex. Nut 7/16-20 UNF	X	X	X	
15	4003.010.010.00.7	1	Graxeira 1/4” UNF	Engrasadora 1/4” UNF	1/4” UNF Graser	X	X	X	
16	6006.099.070.00.6	1	Kit Vedação (Inclui Itens 17,	Kit Vedación (Inclui Itenes 17, 18	Sealing Kit (Include Itens 17, 18				
			18 e 19)	y 19)	and 19)	X	X	X	
17	6006.009.013.00.5	1	Retentor do Cardan	Retén del Cardán	Cardan Retainer	X	X	X	
18	-	1	Item Sem Reposição Individual	Item Sin Reposición Individual	Item Without Individual	X	X	X	
					Replacement				
19	-	1	Item Sem Reposição Individual	Item Sin Reposición Individual	Item Without Individual	X	X	X	
					Replacement				
20	6001.009.021.00.9	2	Grampo do Cardan	Gancho del Cardán	Cardan Clip	X	X	X	
21	4103.012.009.01.3	4	Arruela de Pressão A8	Arandela de Presión A8	A8 Pressure Collar	X	X	X	
22	4102.018.008.05.2	4	Porca Sextavada 5/16” UNF8	Tuerca Hex. 5/16” UNF8	Hex. Nut 5/16” UNF8	X	X	X	

CONJ. CHASSI
CONJ. CHASIS
CHASSIS SET

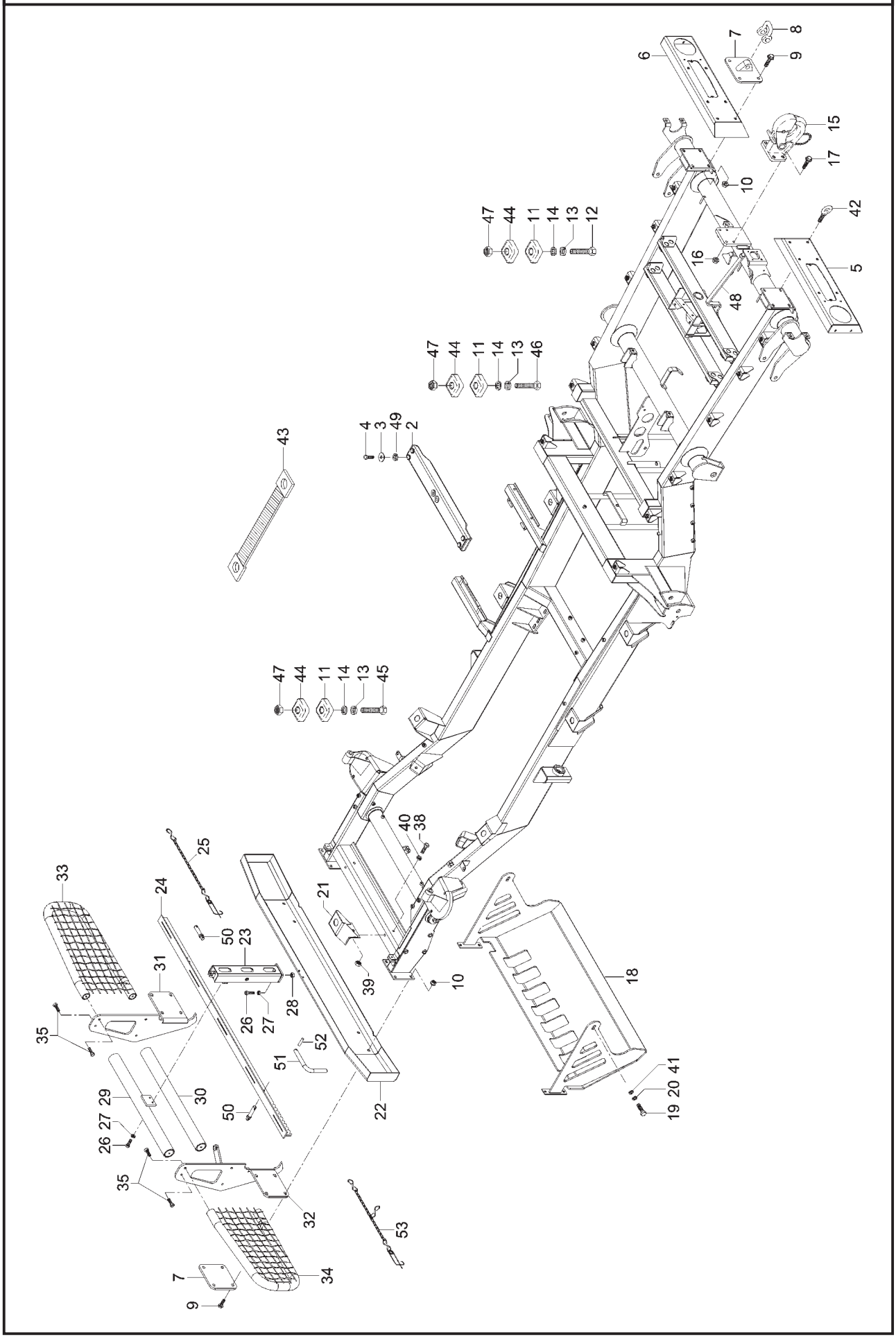

CONJ. CHASSI
CONJ. CHASIS
CHASSIS SET

ITEM	CÓDIGO Nº DE PIEZAS CODE	QNT. CT. QTY.	DENOMINAÇÃO / DENOMINACIÓN / DENOMINATION			MARRUÁ AM1	MARRUÁ AM2	MARRUÁ AML	MARRUÁ VTNE 3/4
1	6011.002.288.00.0	1	Conj. Chassi	Conj. Chasis	Chassis Set				X
2	6011.002.148.00.6	1	Conj. Travessa Traseira do Motor	Conj. Traviesa Trasera del Motor	Engine Rear Crossbar Set				X
3	4103.024.016.04.8	4	Arruela Lisa B13	Arandela Lisa B13	B13 Flat Collar				X
4	4101.048.026.05.0	4	Parafuso Sextavado M12x35	Tornillo Hex. M12x35	Hex. Bolt M12x35				X
5	6011.002.395.00.3	1	Conj. Pára-choque Tras. Esq.	Conj. Parachoque Tras. Izquierdo	Left Rear Bumper Set				X
6	6011.002.396.00.1	1	Conj. Pára-choque Tras. Direito	Conj. Parachoque Tras. Derecho	Right Rear Bumper Set				X
7	6011.002.102.00.3	4	Conj. Suporte Alça Içamento	Conj. Soporte Alza Levante	Lifting Handle Support Set				X
8	6011.002.154.00.4	4	Manilha 5/8"	Manija 5/8"	5/8" Shackle				X
9	4101.084.037.02.9	16	Parafuso Sextavado com	Tornillo Hex. con Brida	Hex. Bolt whit Flange				
			Flange M10x1,5x40	M10x1,5x40	M10x1,5x40				X
10	4102.025.009.02.8	16	Porca com Flange M10x1,5	Tuerca con Brida M10x1,5	M10x70 Nut with Flange				X
11	6001.013.009.00.8	10	Coxim Menor Fixação Cabine	Cojim Menor Fijación Cabina	Fixer Smaller Cushion				X
12	4101.046.003.05.1	2	Parafuso Sextavado M14x70	Tornillo Hex. M14x70	Hex. Bolt M14x70				X
13	4103.012.012.01.7	10	Arruela de Pressão A14	Arandela de Presión A14	A14 Pressure Collar				X
14	4103.011.019.01.3	10	Arruela Lisa A15	Arandela Lisa A15	A15 Flat Collar				X
15	6011.002.155.00.1	1	Gancho G 5T com Trava	Gancho G 5T con Traba	G 5T Hook whit Lock				X
16	4102.025.011.02.4	4	Porca com Flange M12x1,5	Tuerca con Brida M12x1,5	M12,5x1,5 Nut with Flange				X
17	4101.045.075.02.7	4	Parafuso Sextavado M12x35	Tornillo Hex. M12x35	Hex. Bolt M12x35				X
18	6011.002.424.00.1	1	Conj. Proteção Barra de Direção	Conj. Protección Barra de Dirección	Steering Wheel Bar Protection Set				X
19	4101.048.040.05.1	2	Parafuso Sextavado M14x25	Tornillo Hex. M14x25	Hex. Bolt M14x25				X
20	4103.012.012.01.7	2	Arruela de Pressão A14	Arandela de Presión A14	A14 Pressure Collar				X
21	6011.002.158.00.5	2	Conj. Suporte Coxim Dianteiro	Conj Soporte Cojim Delantero	Front Cushion Support Set				X
22	6011.002.109.00.8	1	Conj. Pára-choque Dianteiro	Conj. Parachoque Delantero	Front Bumper Set				X
22	6011.002.161.00.9	1	Conj. Pára-choque Dianteiro	Conj. Parachoque Delantero	Front Bumper Set				
23	6011.002.402.00.7	1	Conj. Suporte Haste Corta Fio	Conj. Soporte Mástil Cuerta Fio	Cable Cut Rod Support Set				X
24	6011.002.137.00.9	1	Conj. Haste Corta Fio	Conj. Mástil Cuerta Cable	Cable Cut Rod Set				X
25	6011.213.086.00.3	3	Conj. Corrente Grampo Trava	Conj. Corriente Ganchos Traba	Lock Clip Set				X
26	4101.047.068.05.3	4	Parafuso Sextavado M6x20	Tornillo Hex. M6x20	Hex. Bolt M6x20				X
27	4103.012.007.01.7	4	Arruela de Pressão A6	Arandela de Presión A6	A6 Pressure Collar				X
28	4102.011.073.00.4	2	Porca Sextavada M6	Tuerca Hex. M6	Hex. Nut M6				X
29	6011.002.127.00.0	1	Conj. Tubo Superior Quebra-mato	Conj. Tubo Superior Quebra-mato	Break-bush Upper Pipe Set				X
30	6011.002.128.00.8	1	Conj. Tubo Inferior Quebra-mato	Conj. Tubo Inferior Quebra-mato	Break-bush Inferior Pipe Set				X
31	6011.002.116.00.3	1	Lâmina Direita Quebra-mato	Lámina Derecha Quebra-mato	Break-bush Right Blade				X
32	6011.002.117.00.1	1	Lâmina Esquerda Quebra-mato	Lámina Izquierda Quebra-mato	Break-bush Left Blade				X
33	6011.002.120.00.5	1	Conj. Proteção Farol Direito	Conj. Protección Faro Derecho	Right Headlight Protection Set				X
34	6011.002.121.00.3	1	Conj. Proteção Farol Esquerdo	Conj. Protección Faro Izquierdo	Left Headlight Protection Set				X
35	4101.037.084.05.2	8	Parafuso Sextavado M8x25	Tornillo Hex. M8x25	Hex. Bolt M8x25				X
36	4102.011.073.00.4	2	Porca M6	Tuerca M6	Nut M6				X
38	4101.048.005.05.4	4	Parafuso Sextavado M10x20	Tornillo Hex. M10x20	Hex. Bolt M10x20				X
39	4102.011.011.05.3	4	Porca Sextavada M10	Tuerca Hex. M10	Hex. Nut M10				X
40	4103.012.010.01.1	4	Arruela de Pressão A10	Arandela de Presión A10	A10 Pressure Collar				X
41	4103.011.049.00.2	2	Arruela Lisa A14	Arandela Lisa A14	A14 Flat Collar				X
42	6011.013.824.00.9	2	Olhal M12	Ojal M12	M12 Hole				X
43	6001.011.099.00.1	1	Conj. Ligação Terra	Conj. Ligación Tierra	Ground Connection Set				X
44	6001.013.010.00.6	10	Coxim Maior Fixação Cabine	Cojim Mayor Fijación Cabina	Fixer Bigger Cushion				X
45	4101.045.063.05.6	4	Parafuso Sextavado M14x80	Tornillo Hex. M14x80	Hex. Bolt M14x80				X
46	4101.046.018.05.9	2	Parafuso Sextavado M14x150	Tornillo Hex. M14x150	Hex. Bolt M14x150				X
47	4102.011.017.05.0	4	Porca Sextavada M14	Tuerca Hex. M14	Hex. Nut M14				X
48	6011.002.276.00.5	1	Conj. Trava do Estepe	Conj. Traba del Estepa	Spare Tire Lock Set				X
49	4103.012.011.01.9	4	Arruela de Pressão A12	Arandela de Presión A12	A12 Pressure Collar				X
50	6011.002.370.00.6	4	Pino Trava	Perno Traba	Lock-pin				X
51	6011.002.408.00.4	1	Fixador	Fijador	Fixer				X
52	4009.010.007.00.0	1	Contrapino 3/32”x3/4”	Contraperno 3/32”x3/4”	3/32”x3/4” Cotter Pin				X
53	6011.213.087.00.1	3	Conj. Corrente Grampo Trava Pá	Conj. Corriente Ganchos Traba Pá	Shovel Lock Clip Set				X

CONJ. CHASSI
CONJ. CHASIS
CHASSIS SET

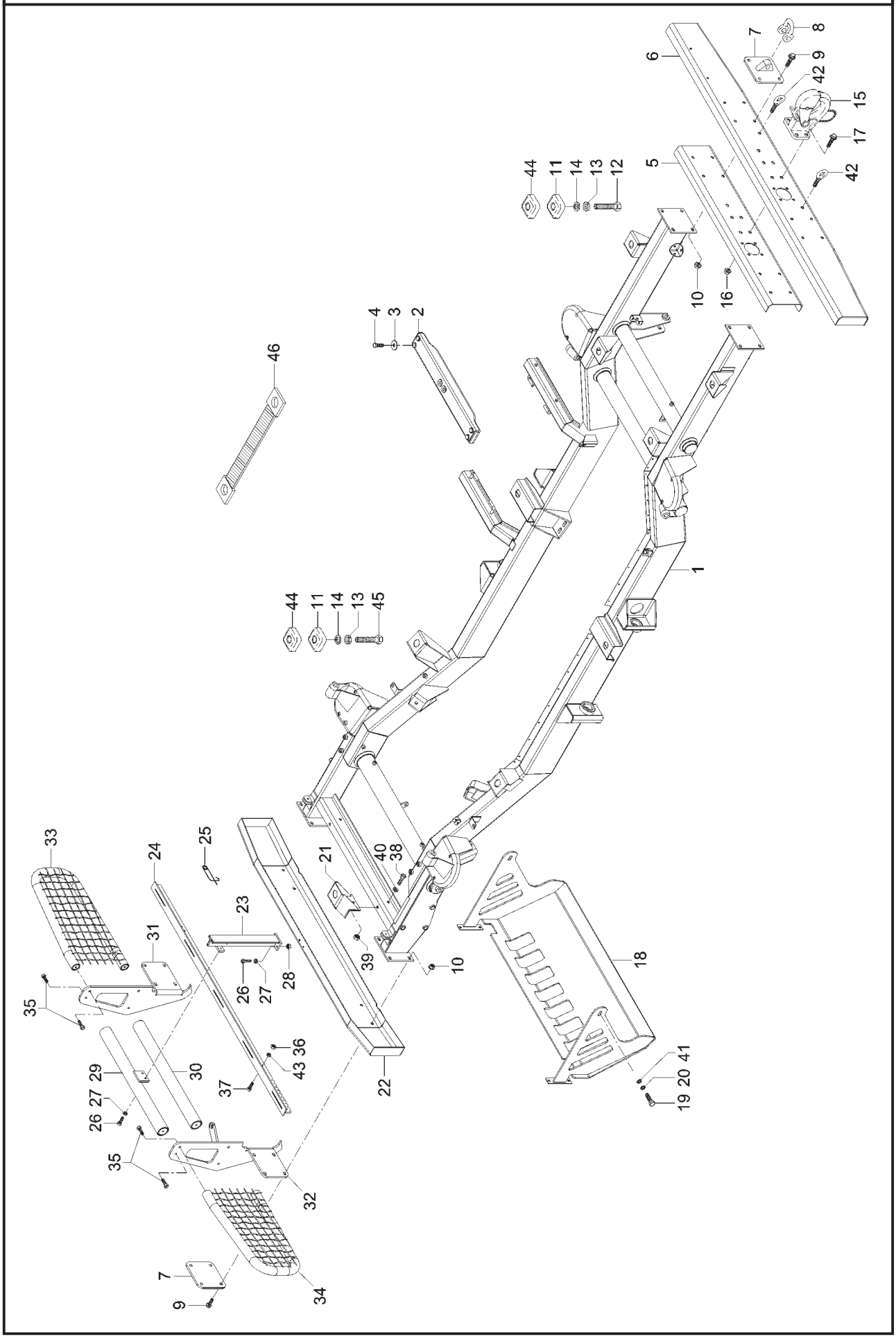

CONJ. CHASSI
CONJ. CHASIS
CHASSIS SET

ITEM	CÓDIGO Nº DE PIEZAS CODE	QNT. CT. QTY.	DENOMINAÇÃO / DENOMINACIÓN / DENOMINATION			MARRUÁ AM1	MARRUÁ AM2	MARRUÁ AML	MARRUÁ VTNE 3/4
1	6011.002.006.00.6	1	Conj. Chassi	Conj. Chasis	Chassis Set	X	X		
1	6011.002.167.00.6	1	Conj. Chassi	Conj. Chasis	Chassis Set			X	
2	6011.002.148.00.6	1	Conj. Travessa Traseira do Motor	Conj. Traviesa Trasera del Motor	Engine Rear Crossbar Set	X	X	X	
3	4103.024.016.04.8	4	Arruela Lisa B13	Arandela Lisa B13	B13 Flat Collar	X	X	X	
4	4101.048.026.05.0	4	Parafuso Sextavado M12x35	Tornillo Hex. M12x35	Hex. Bolt M12x35	X	X	X	
5	6011.002.115.00.5	1	Reforço Pára-choque Traseiro	Refuerzo Parachoque Trasero	Rear Bumper Reinforcement	X	X	X	
6	6011.002.294.00.8	1	Conj. Pára-choque Traseiro	Conj. Parachoque Trasero	Rear Bumper Set		X		
6	6011.002.112.00.2	1	Conj. Pára-choque Traseiro	Conj. Parachoque Trasero	Rear Bumper Set	X		X	
7	6011.002.102.00.3	4	Conj. Suporte Alça Içamento	Conj. Soporte Alza Levante	Lifting Handle Support Set	X	X	X	
8	6011.002.154.00.4	4	Manilha 5/8"	Manija 5/8"	5/8" Shackle	X	X	X	
9	4101.084.037.02.9	16	Parafuso Sextavado com	Tornillo Hex. con Brida	Hex. Bolt whit Flange				
			Flange M10x1,5x40	M10x1,5x40	M10x1,5x40	X	X	X	
10	4102.025.009.02.8	16	Porca com Flange M10x1,5	Tuerca con Brida M10x1,5	M10x70 Nut with Flange	X	X	X	
11	6001.013.009.00.8	10	Coxim Menor Fixação Cabine	Cojim Menor Fijación Cabina	Fixer Smaller Cushion	X	X	X	
12	4101.046.003.05.1	6	Parafuso Sextavado M14x70	Tornillo Hex. M14x70	Hex. Bolt M14x70	X	X	X	
13	4103.012.012.01.7	10	Arruela de Pressão A14	Arandela de Presión A14	A14 Pressure Collar	X	X	X	
14	4103.011.019.01.3	14	Arruela Lisa A15	Arandela Lisa A15	A15 Flat Collar	X	X	X	
15	6011.002.155.00.1	1	Gancho G 5T com Trava	Gancho G 5T con Traba	G 5T Hook whit Lock	X	X	X	
16	4102.025.011.02.4	4	Porca com Flange M12x1,5	Tuerca con Brida M12x1,5	M12,5x1,5 Nut with Flange	X	X	X	
17	4101.084.042.02.9	4	Parafuso Sextavado com	Tornillo Hex. con Brida	Hex. Bolt whit Flange				
			Flange M12x1,5x30	M12x1,5x30	M12x1,5x30	X	X	X	
18	6011.002.163.00.5	1	Conj. Proteção Barra de Direção	Conj. Protección Barra de Dirección	Steering Wheel Bar Protection Set	X	X	X	
19	4101.048.040.05.1	2	Parafuso Sextavado M14x25	Tornillo Hex. M14x25	Hex. Bolt M14x25	X	X	X	
20	4103.012.012.01.7	2	Arruela de Pressão A14	Arandela de Presión A14	A14 Pressure Collar	X	X	X	
21	6011.002.158.00.5	2	Conj. Suporte Coxim Dianteiro	Conj Soporte Cojim Delantero	Front Cushion Support Set	X	X	X	
22	6011.002.109.00.8	1	Conj. Pára-choque Dianteiro	Conj. Parachoque Delantero	Front Bumper Set		X		
22	6011.002.161.00.9	1	Conj. Pára-choque Dianteiro	Conj. Parachoque Delantero	Front Bumper Set	X		X	
23	6011.002.132.00.0	1	Conj. Suporte Haste Corta Fio	Conj. Soporte Mástil Cuerta Fio	Cable Cut Rod Support Set		X		
24	6011.002.137.00.9	1	Conj. Haste Corta Fio	Conj. Mástil Cuerta Cable	Cable Cut Rod Set		X		
25	6011.013.581.00.5	1	Grampo	Gancho	Clip		X		
26	4101.047.068.05.3	4	Parafuso Sextavado M6x20	Tornillo Hex. M6x20	Hex. Bolt M6x20		X		
27	4103.012.007.01.7	4	Arruela de Pressão A6	Arandela de Presión A6	A6 Pressure Collar		X		
28	4102.011.073.00.4	2	Porca Sextavada M6	Tuerca Hex. M6	Hex. Nut M6		X		
29	6011.002.127.00.0	1	Conj. Tubo Superior Quebra-mato	Conj. Tubo Superior Quebra-mato	Break-bush Upper Pipe Set	X	X	X	
30	6011.002.128.00.8	1	Conj. Tubo Inferior Quebra-mato	Conj. Tubo Inferior Quebra-mato	Break-bush Inferior Pipe Set	X	X	X	
31	6011.002.116.00.3	1	Lâmina Direita Quebra-mato	Lámina Derecha Quebra-mato	Break-bush Right Blade	X	X	X	
32	6011.002.119.00.7	1	Lâmina Esquerda Quebra-mato	Lámina Izquierda Quebra-mato	Break-bush Left Blade	X	X	X	
33	6011.002.120.00.5	1	Conj. Proteção Farol Direito	Conj. Protección Faro Derecho	Right Headlight Protection Set	X	X	X	
34	6011.002.121.00.3	1	Conj. Proteção Farol Esquerdo	Conj. Protección Faro Izquierdo	Left Headlight Protection Set	X	X	X	
35	4101.037.084.05.2	8	Parafuso Sextavado M8x25	Tornillo Hex. M8x25	Hex. Bolt M8x25	X	X	X	
36	4102.011.073.00.4	2	Porca M6	Tuerca M6	Nut M6		X		
37	4101.047.068.05.3	2	Parafuso M6x20	Tornillo M6x20	M6x20 Screw		X		
38	4101.048.005.05.4	4	Parafuso Sextavado M10x20	Tornillo Hex. M10x20	Hex. Bolt M10x20	X	X	X	
39	4102.011.011.05.3	4	Porca Sextavada M10	Tuerca Hex. M10	Hex. Nut M10	X	X	X	
40	4103.012.010.01.1	4	Arruela de Pressão A10	Arandela de Presión A10	A10 Pressure Collar	X	X	X	
41	4103.011.049.00.2	2	Arruela Lisa A14	Arandela Lisa A14	A14 Flat Collar	X	X	X	
42	6011.013.824.00.9	2	Olhal M12	Ojal M12	M12 Hole		X		
43	4103.012.007.01.7	2	Arruela de Pressão A6	Arandela de Presión A6	A6 Pressure Collar		X		
44	6001.013.010.00.6	10	Coxim Maior Fixação Cabine	Cojim Mayor Fijación Cabina	Fixer Bigger Cushion	X	X	X	
45	4101.048.053.05.4	4	Parafuso Sextavado M14x80	Tornillo Hex. M14x80	Hex. Bolt M14x80	X	X	X	
46	6001.011.099.00.1	1	Conj. Ligação Terra	Conj. Ligación Tierra	Ground Connection Set	X			

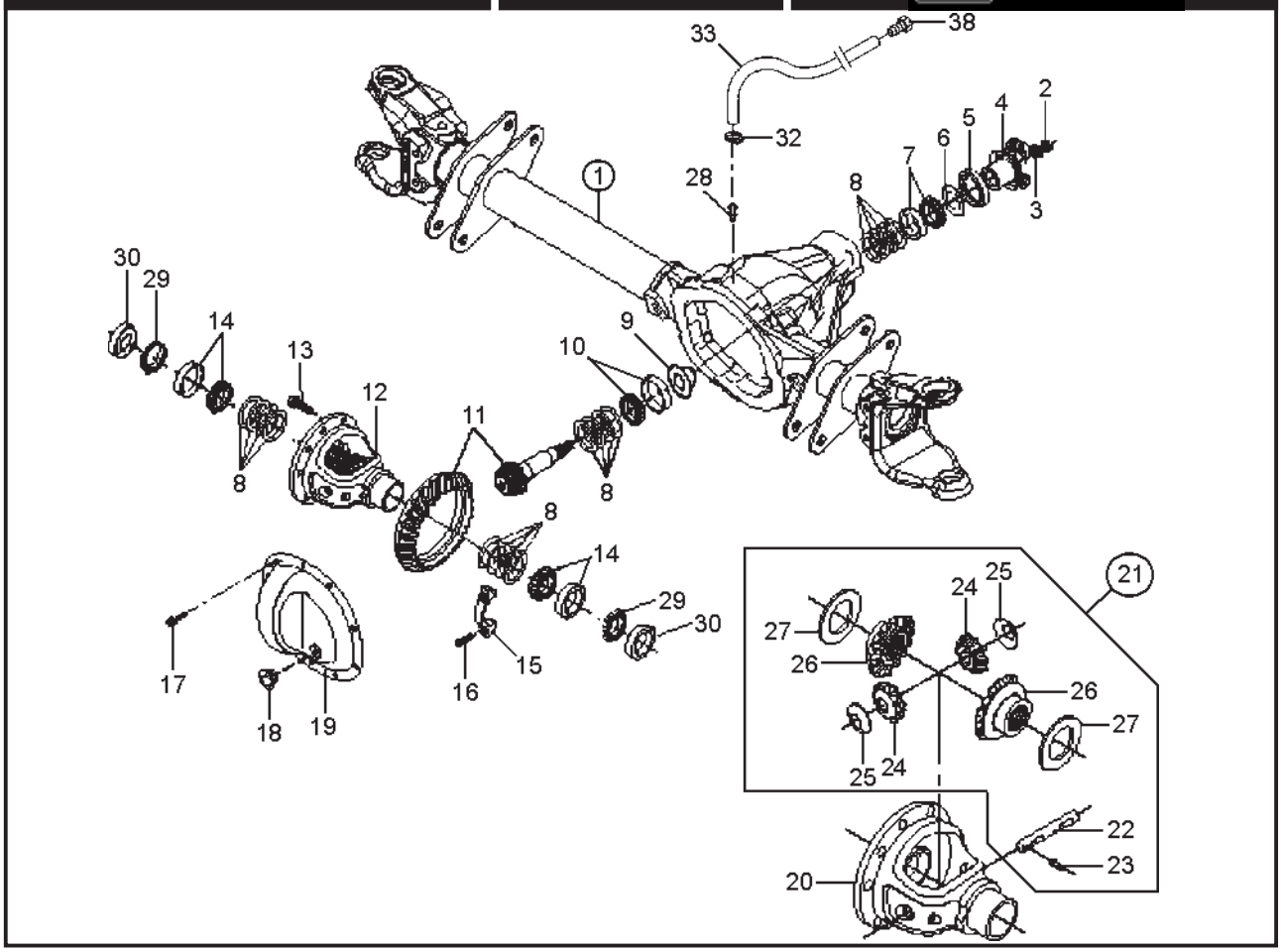

ITEM	CÓDIGO Nº DE PIEZAS CODE	QNT. CT. QTY.	DENOMINAÇÃO / DENOMINACIÓN / DENOMINATION			MARRUÁ AM1	MARRUÁ AM2	MARRUÁ AML	MARRUÁ VTNE 3/4
			CONJ. EIXO DIANTEIRO - TRANSMISSÃO DIANTEIRA CONJ. EJE DELANTERO - TRANSMISIÓN DELANTERA FRONT SHAFT SET - FRONT TRANSMISSION						
1	6011.008.072.00.2	1	Conj. Eixo Dianteiro 4,09:1	Conj. Eje Delantero 4,09:1	4,09:1 Front Shaft Set				
			(Inclui Itens 2 ao 31)	(Inclui Itenes 2 al 31)	(Include Items 2 to 31)	X	X	X	X
2	6011.004.057.00.7	1	Porca Sextavada 3/4” 16 UNF	Tuerca Hex. 3/4” 16 UNF	Hex Nut 3/4” 16 UNF	X	X	X	X
3	6011.009.019.00.2	1	Arruela do Pínhão	Arandela del Piñon	Pinion Collar	X	X	X	X
4	6011.008.039.00.1	1	Conj. Terminal do Acoplamento	Conj. Terminal del Acoplamiento	Coupling Terminal Set	X	X	X	X
5	4002.010.106.00.5	1	Retentor 39,4x80,4x13,4	Retén 39,4x80,4x13,4	39,4x80,4x13,4 Retainer	X	X	X	X
6	6011.009.038.00.2	1	Arruela Defletora Pinhão	Arandela Deflectora Piñon	Pinion Deflector Collar	X	X	X	X
7	4001.035.050.00.8	1	Kit Cone/Capa Rolamento	Kit Cono/Capa Rodamiento	Pinion External Ball Bearing				
			Externo Pinhão	Externo Piñón	Cone/Coating Kit	X	X	X	X
8	8014.104.110.00.5	4	Kit Calços do Pinhão	Kit Calzos del Piñón	Pinion Wedges Kit	X	X	X	X
9	6011.008.040.00.9	1	Defletor de Óleo Pinhão	Deflector del Aceite Piñon	Pinion Oil Deflector	X	X	X	X
10	4001.035.051.00.6	1	Kit Cone/Capa Rolamento	Kit Cono/Capa Rodamiento	Pinion Internal Ball Bearing				
			Interno Pinhão	Interno Piñón	Cone/Coating Kit	X	X	X	X
11	6011.009.026.00.7	1	Coroa e Pinhão 4,09	Corona y Piñon 4,09	4,09 Crown and Pinion	X	X	X	X
12	6011.008.041.00.7	1	Conj. Caixa do Diferencial	Conj. Caja del Diferencial	Diferential Box Set	X	X	X	X
13	8014.104.111.00.3	10	Parafuso Coroa “Durlok”	Tornillo Corona “Durlok”	Durlok Crown Screw	X	X	X	X
14	4001.035.052.00.4	2	Rolamento Tinkem	Rodamiento Tinkem	Tinkem Ball Bearing	X	X	X	X
15	-	1	Mancal (Item S/ Reposição	Cojinete (Item S/ Reposición	Bearing (Item Without Individual				
			Individual)	Individual)	Replacement)	X	X	X	X
16	8014.104.116.00.2	4	Parafuso do Mancal	Tornillo del Cojinete	Bearing Screw	X	X	X	X
17	6008.009.019.00.8	10	Parafuso Tampa do Diferencial	Tornillo de la Tapa del Diferencial	Diferential Cover Screw	X	X	X	X
18	6011.009.030.00.9	1	Bujão da Tampa	Tapón de la Tapa	Cover Plug	X	X	X	X
19	6011.009.031.00.7	1	Tampa da Carcaça	Tapa de la Carcaza	Body Cover	X	X	X	X
20	6011.008.042.00.5	1	Caixa do Diferencial	Caja del Diferencial	Diferential Box	X	X	X	X
21	6011.008.043.00.3	1	Kit Reparo da Caixa do	Kit Reparación de la Caja del	Diferential Box Repair Kit				
			Diferencial (Inclui Item 22 ao 27)	Diferencial (Inclui Itenes 22 al 27)	(Include Items 22 to 27)	X	X	X	X
22	-	1	Eixo do Satélite (Item S/	Eje del Sátelite (Item S/	Satellite Axle (Item Without				
			Reposição Individual)	Reposición Individual)	Individual Replacement)	X	X	X	X
23	-	1	Pino Trava (Item S/ Reposição	Perno Traba (Item S/ Reposición	Lock Pivot (Item Without				

CONJ. EIXO DIANTEIRO - TRANSMISSÃO DIANTEIRA
CONJ. EJE DELANTERO - TRANSMISIÓN DELANTERA
FRONT SHAFT SET - FRONT TRANSMISSION

ITEM	CÓDIGO Nº DE PIEZAS CODE	QNT. CT. QTY.	DENOMINAÇÃO / DENOMINACIÓN / DENOMINATION			MARRUÁ AM1	MARRUÁ AM2	MARRUÁ AML	MARRUÁ VTNE 3/4
			Individual)	Individual)	Individual Replacement)	X	X	X	X
24	-	2	Satétile (Item S/ Reposição	Sátelite (Item S/ Reposición	Satellite (Item Without				
			Individual)	Individual)	Individual Replacement)	X	X	X	X
25	-	2	Arruela do Satélite (Item S/	Arandela del Sátelite (Item S/	Satellite Collar (Item Without				
			Reposição Individual)	Reposición Individual)	Individual Replacement)	X	X	X	X
26	-	2	Planetária (Item S/ Reposição	Planetaria (Item S/ Reposición	Planetary (Item Without				
			Individual)	Individual)	Individual Replacement)	X	X	X	X
27	-	2	Arruela da Planetária (Item S/	Arandela de la Planetaria (Item S/	Planetary Collar (Item Without				
			Reposição Individual)	Reposición Individual)	Individual Replacement)	X	X	X	X
28	6011.009.037.00.4	1	Bujão do Respiro	Tapón del Respiradero	Breath Plug	X	X	X	X
29	4002.010.107.00.3	2	Retentor 35x65x8	Retén 35x65x8	35x65x8 Retainer	X	X	X	X
30	6011.008.044.00.1	2	Guia do Semi-eixo	Guía Semi-Eje	Rear Axle-shaft Guide	X	X	X	X
32	7006.011.041.00.1	2	Abraçadeira 1/2”x5/8”x9mm	Abrazadera 1/2”x5/8”x9mm	Clamp 1/2”x5/8”x9mm	X	X	X	X
33	1020.100.003.00.0	900mm	Mangueira Cristal D14,4xD7,93mm	Manguera Cristal D14,4xD7,93mm	Crystal Hose D14,4xD7,93mm	X	X	X	X
38	8002.104.127.01.2	1	Respiro - Tampa da Caixa	Respiradero - Tapa de la Caja	Breath - Cover Box	X	X	X	X

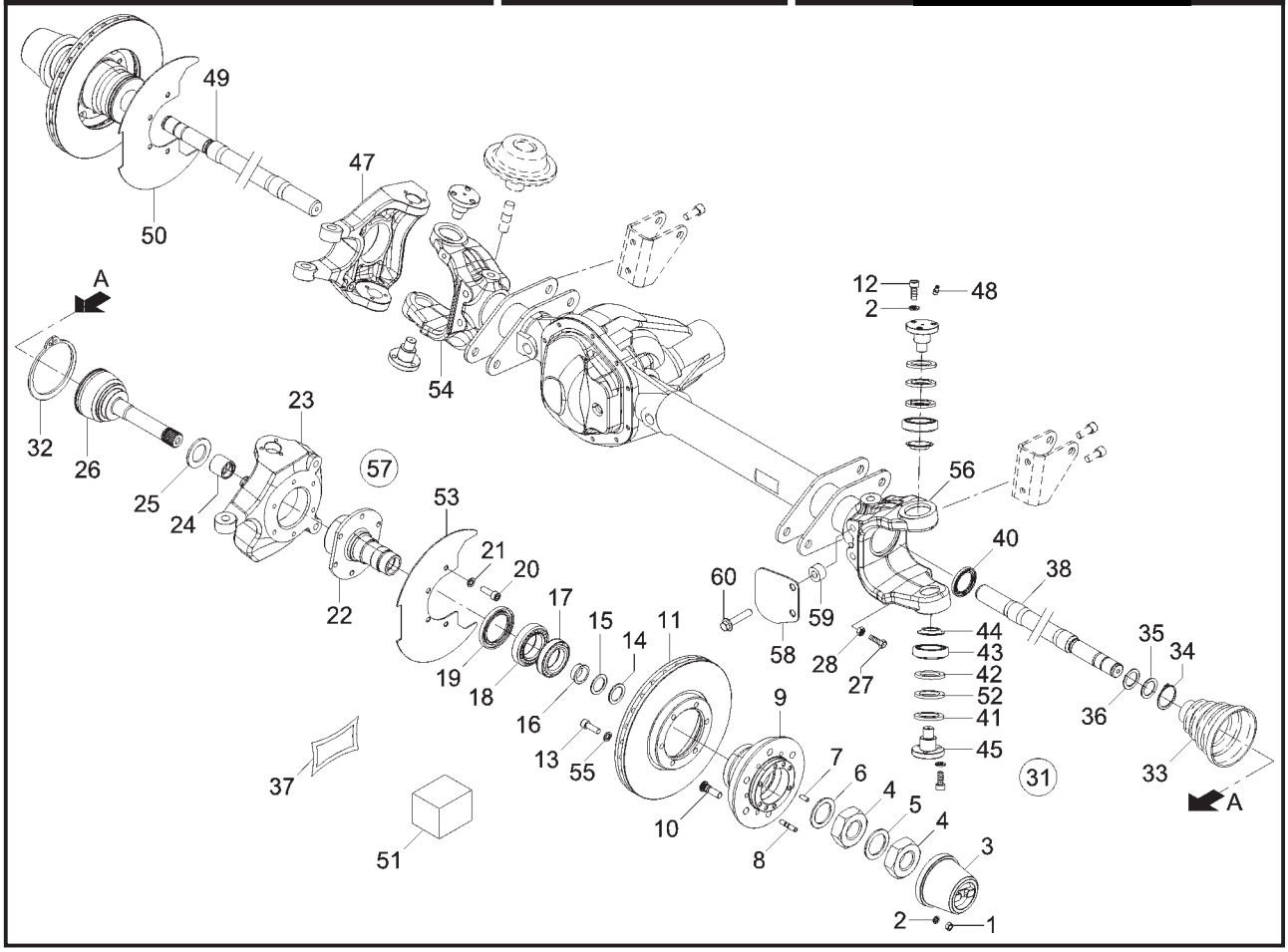

MONTAGEM EIXO DIANTEIRO MONTAJE EJE DELANTERO FRONT SHAFT ASSEMBLY						MARRUÁ AM1	MARRUÁ AM2	MARRUÁ AML	MARRUÁ VTNE 3/4
ITEM	CÓDIGO Nº DE PIEZAS CODE	QNT. CT. QTY.	DENOMINAÇÃO / DENOMINACIÓN / DENOMINATION						
1	4102.011.007.06.9	12	Porca Sextavada M8	Tuerca Hex. M8	Hex. Nut M8	X	X	X	X
2	4103.012.009.01.3	36	Arruela A8	Arandela A8	A8 Collar				X
2	4103.012.009.01.3	24	Arruela A8	Arandela A8	A8 Collar	X	X	X	
3	6011.008.027.00.6	2	Roda-livre Manual Premium	Rueda-libre Manual Premium	Manual Premium Free-wheel				
			(Inclui Item 51)	(Inclui Item 51)	(Include Item 51)	X	X	X	X
4	6011.008.047.00.4	4	Porca Aperto Rolamento	Tuerca Apierto Rodamiento	Ball Bearing Tighten Nut	X	X	X	X
5	6011.008.046.00.6	2	Arruela Trava Porca	Arandela Traba Tuerca	Nut Lock Collar	X	X	X	X
6	6011.008.045.00.8	2	Arruela de Encosto Rolamento	Arandela Apoyo Rodamiento	Ball Bearing Post Collar	X	X	X	X
7	6011.008.019.00.3	4	Pino Centralizador da Roda-livre	Perno Centralizador de la Rueda-libre	Free-wheel Centralizing Pivot	X	X	X	X
8	4101.035.010.01.8	12	Parafuso Prisioneiro M8x25	Tornillo Espárrago M8x25	Stud Bolt M8x25	X	X	X	X
9	6011.008.049.00.0	2	Cubo de Roda Dianteira	Cubo de Rueda Delantera	Front Wheel Hubs	X	X	X	X
10	6011.008.035.00.9	12	Parafuso Cubo de Roda	Tornillo Cubo de Rueda	Wheel Hub Screw	X	X	X	X
11	6011.005.010.00.5	2	Disco de Freio Ventilado	Disco de Freno Ventilado	Airy Brake Disc	X	X	X	X
12	4101.037.084.03.7	12	Parafuso Sextavado M8x25	Tornillo Hex. M8x25	Hex. Bolt M8x25	X	X	X	X
13	4101.037.097.05.4	12	Parafuso Sextavado M10x75	Tornillo Hex. M10x75	Hex. Bolt M10x75				X
13	4101.037.098.02.9	12	Parafuso Sextavado M10x30	Tornillo Hex. M10x30	Hex. Bolt M10x30	X	X	X	
14	4001.050.035.00.9	2	Anel Segurança 25,5x51,8x1,5	Anillo de Securidad 25,5x51,8x1,5	25,5x51,8x1,5 Safety Ring	X	X	X	X
15	6011.008.011.00.0	2	Arruela Espaçadora Axial	Arandela Espaciadora Axial	Axial Spacer Collar	X	X	X	X
16	6011.008.012.00.8	2	Bucha Radial Externa	Buje Radial Externa	External Radiate Bushing	X	X	X	X
17	4001.035.107.00.6	2	Rolamento 45,24x73,43x19,55	Rodamiento 45,24x73,43x19,55	Bearing 45,24x73,43x19,55	X	X	X	X
18	4001.035.108.00.4	2	Rolamento 50x82x21,5	Rodamiento 50x82x21,5	Bearing 50x82x21,5	X	X	X	X
19	4002.010.111.00.5	2	Retentor 60x85x8	Retén 60x85x8	60x85x8 Retainer	X	X	X	X
20	4101.037.098.02.9	12	Parafuso Sextavado M10x30	Tornillo Hex. M10x30	Hex. Bolt M10x30	X	X	X	X
21	4103.012.010.01.1	12	Arruela de Pressão A10	Arandela de Presión A10	A10 Pressure Collar	X	X	X	X
22	6011.008.007.00.8	2	Ponta de Eixo	Punta de Eje	Axle End	X	X	X	X
23	6011.008.071.00.4	1	Munhão Externo Esquerdo	Munhão Externo Izquierdo	Left External Bearing	X	X	X	X
24	6011.008.013.00.6	2	Bucha Radial Intermediária	Buje Radial Intermediaria	Itermediate Radial Bushing	X	X	X	X
25	6011.008.014.00.4	2	Arruela Escora Axial	Arandela Apoyo Axial	Axial Stanchion Collar	X	X	X	X
26	6011.008.038.00.3	1	Ponta de Eixo/Junta Fixa	Punta de Eje/Empaque Fija	Axle End / Fixed Gasket	X	X	X	X

MONTAGEM EIXO DIANTEIRO
MONTAJE EJE DELANTERO
FRONT SHAFT ASSEMBLY

ITEM	CÓDIGO Nº DE PIEZAS CODE	QNT. CT. QTY.	DENOMINAÇÃO / DENOMINACIÓN / DENOMINATION			MARRUÁ AM1	MARRUÁ AM2	MARRUÁ AML	MARRUÁ VTNE 3/4
27	4101.048.029.05.4	2	Parafuso Sextavado M12x45	Tornillo Hex. M12x45	Hex. Bolt M12x45	X	X	X	X
28	4102.011.014.02.4	2	Porca Sextavada M12	Tuerca Hex. M12	Hex. Nut M12	X	X	X	X
31	6011.008.020.00.1	2	Conj. Junta Homocinética	Conj. Empaque Homocinetica	Homocinetic Gasket Set				
			(Inclui Itens 26, 32 ao 37)	(Inclui Itenes 26, 32 al 37)	(Include Items 26, 32 to 37)	X	X	X	X
32	6011.008.022.00.7	1	Fita Fixação Ø33,7	Faja Fijación Ø33,7	Fixation Tape Ø33,7	X	X	X	X
33	6011.008.023.00.5	1	Manga Hytrel AC3300	Manga Hytrel AC3300	AC3300 Hytrel Sleeve	X	X	X	X
34	6011.008.021.00.9	1	Fita Ø99,8	Faja Ø99,8	Tape Ø99,8	X	X	X	X
35	6011.008.024.00.3	1	Anel Espaçador	Anillo Espaciadora	Spacer Ring	X	X	X	X
36	6011.008.025.00.0	1	Anel de Segurança	Anillo de Securidad	Locking Ring	X	X	X	X
37	6011.008.026.00.8	1	Bisnaga Graxa HTBJ (2)	Bisnaga Grasa HTBJ (2)	HTBJ (2) Grease Tube	X	X	X	X
38	6011.008.029.00.2	1	Semi-Eixo Esquerdo	Semi-Eje Izquierdo	Left Rear Axle Shaft	X	X	X	X
40	4002.010.110.00.7	2	Retentor 60x75x8	Retén 60x75x8	60x75x8 Retainer	X	X	X	X
41	6011.008.073.00.0	4	Arruela de Vedação	Arandela de Vedación	Sealing Washer	X	X	X	X
42	6011.008.031.00.8	CN	Arruela Espaçadora 0,2	Arandela Espaciadora 0,2	0,2 Spacer Collar	X	X	X	X
42	6011.008.032.00.6	CN	Arruela Espaçadora 0,3	Arandela Espaciadora 0,3	0,3 Spacer Collar	X	X	X	X
42	6011.008.033.00.4	CN	Arruela Espaçadora 0,4	Arandela Espaciadora 0,4	0,4 Spacer Collar	X	X	X	X
42	6011.008.034.00.2	CN	Arruela Espaçadora 0,5	Arandela Espaciadora 0,5	0,5 Spacer Collar	X	X	X	X
43	4001.035.106.00.8	4	Rolamento 19,05x45,3x15,49	Rodamiento 19,05x45,3x15,49	Bearing 19,05x45,3x15,49	X	X	X	X
44	6011.008.016.00.5	4	Fechamento do Rolamento	Cerramiento del Rodamiento	Ball Bearing Closing	X	X	X	X
45	6011.008.067.00.2	4	Pino Mestre dos Munhões	Perno Mestre de los Munhões	Bearings Master Pivot	X	X	X	X
46	6011.007.014.00.5	1	Braço de Direção Direito	Brazo de Dirección Derecho	Right Steering Arm	X	X	X	X
47	6011.008.070.00.6	1	Munhão Externo Direito	Munhão Externo Derecho	Right External Bearing	X	X	X	X
49	6011.008.030.00.0	1	Semi-eixo Direito	Semi-Eje Derecho	Right Left Rear Axle	X	X	X	X
50	6011.005.100.00.4	1	Proteção Disco de Freio Direita	Protección Disco de Freno Der.	Right Brake Disc Protection	X	X	X	X
51	6011.008.028.00.4	1	Kit Manutenção Premium	Kit Manutención Premium	Premium Maintenance Kit	X	X	X	X
52	4002.010.109.00.9	4	Retentor 30x47x6	Retén 30x47x6	30x47x6 Retainer	X	X	X	X
53	6011.005.101.00.2	1	Proteção Disco de Freio Esq.	Protección Disco de Freno Izq.	Left Brake Disc Protection	X	X	X	X
54	6011.008.068.00.0	2	Munhão Interno	Munhão Interno	Inner Bearing	X	X	X	X
55	4103.012.010.01.1	12	Arruela de Pressão A10	Arandela de Presión A10	A10 Pressure Collar	X	X	X	X
56	6011.008.068.00.0	2	Munhão Interno	Munhão Interno	Inner Bearing				X
57	6011.008.069.00.8	2	Conj. Ponta de Eixo	Conj. Punta de Eje	Axle End Set				X
58	6011.008.074.00.8	1	Defletor da Coifa	Deflector de la Coifa	Deflector	X	X	X	X
59	6011.008.075.00.5	2	Distânciador	Distanciador	Spacer				X
59	6011.008.069.00.5	2	Distânciador	Distanciador	Spacer	X	X	X	
60	4101.084.050.02.2	2	Parafuso Sext. M14x1,5x40	Tornillo Hex. M14x1,5x40	Hex. Bolt M14x1,5x40	X	X	X	X
-	6011.008.048.00.2	1	Kit Manutenção Homocinética	Kit Manutención Homocinetica	Homocinetic Maintenance Kit				
			(Inclui Itens 32 ao 37)	(Inclui Itenes 32 al 37)	(Include Itens 32 until 37)	X	X	X	X

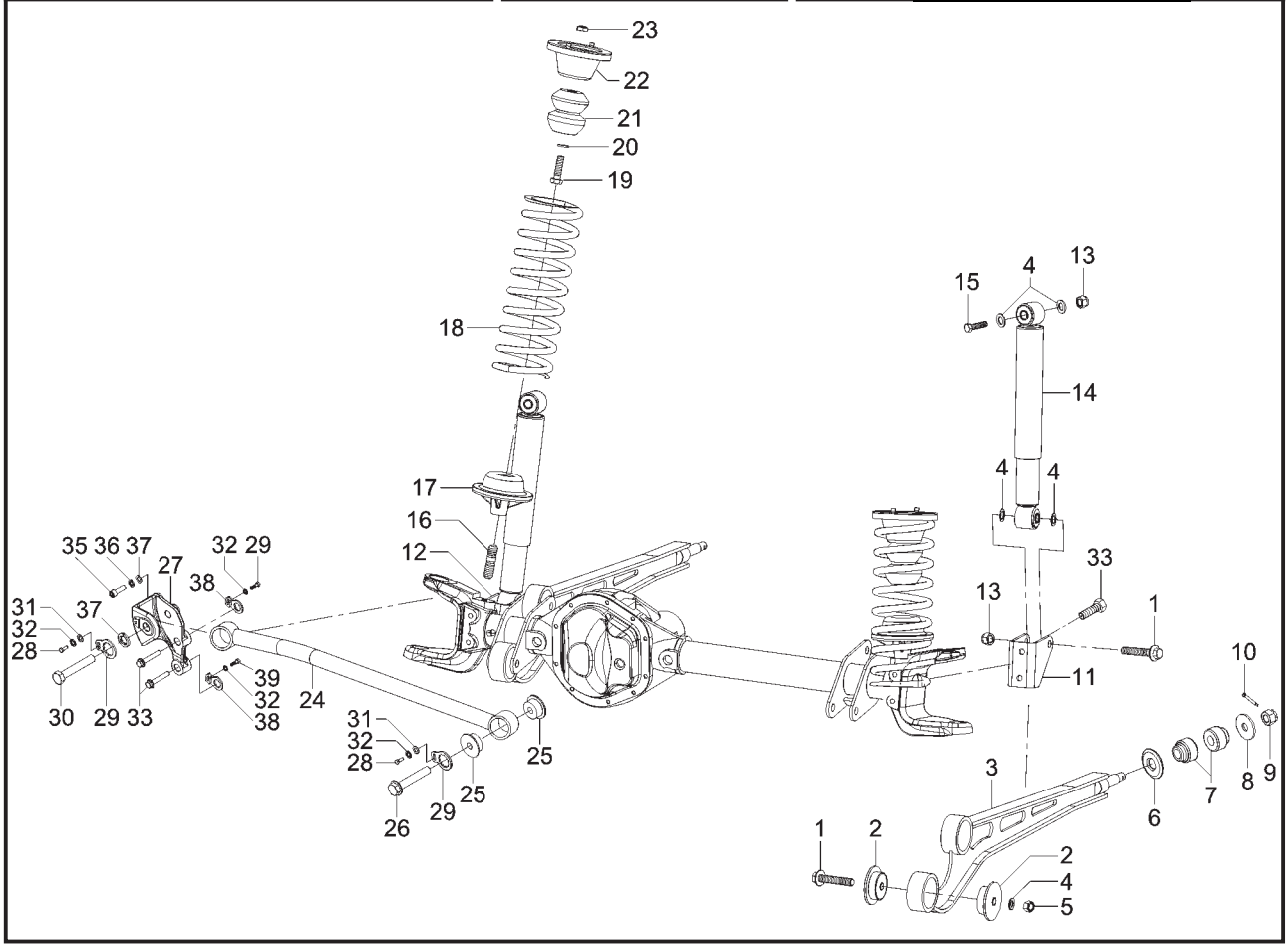

SISTEMA DA SUSPENSÃO DIANTEIRA SISTEMA DE LA SUSPENSIÓN DELANTERA FRONT SUSPENDING SYSTEM						MARRUÁ AM1	MARRUÁ AM2	MARRUÁ AML	MARRUÁ VTNE 3/4
ITEM	CÓDIGO Nº DE PIEZAS CODE	QNT. CT. QTY.	DENOMINAÇÃO / DENOMINACIÓN / DENOMINATION						
1	4101.084.062.02.7	6	Parafuso Sextavado com	Tornillo Hex. con Brida	Hex. Bolt whit Flange				
			Flange M16x1,5x90	M16x1,5x90	M16x1,5x90	X	X	X	X
2	6011.014.042.00.7	8	Coxim Olhal Barra PU	Cojín Ojal Barra PU	PU Bar Hole Cushion	X	X	X	X
3	6011.014.026.00.0	2	Conj. Barra Longitudinal	Conj. Barra Longitudinal	Longitudinal Bar Set	X	X	X	X
4	4103.011.020.01.1	12	Arruela Lisa A17	Arandela Lisa A17	A17 Flat Collar	X	X	X	X
5	4102.014.017.05.7	4	Porca Freno M16x1,5	Tuerca Freno M16x1,5	Brake Nut M16x1,5	X	X	X	X
6	6011.014.012.00.0	2	Arruela Abaulada	Arandela Abaulada	Bulged Collar	X	X	X	X
7	6011.014.041.00.9	4	Coxim Axial Barra PU	Cojín Axial Barra PU	PU Bar Axial Cushion	X	X	X	X
8	6011.014.013.00.8	2	Arruela Plana	Aranduela Plan	Flat Collar	X	X	X	X
9	4102.012.021.06.9	2	Porca Castelo M18x1,5	Tuerca Castelo M18x1,5	M18x1,5 Castle Nut	X	X	X	X
10	4009.013.019.00.2	2	Contrapino 4x36	Contraperno 4x36	4x36 Counterpin	X	X	X	X
11	6011.014.075.00.7	1	Suporte do Amortecedor Esquerdo	Soporte del Amortiguador Izquierdo	Left Bumper Support	X	X	X	X
12	6011.014.074.00.0	1	Suporte do Amortecedor Direito	Soporte del Amortiguador Derecho	Right Bumper Support	X	X	X	X
13	4102.022.039.06.9	4	Porca Freno VM16x1,5	Tuerca Freno VM16x1,5	Freno Nut VM16x1,5	X	X	X	X
14	6011.014.006.00.2	2	Amortecedor Dianteiro	Amortiguador Delantero	Front Bumper	X	X		
14	6011.014.082.00.3	2	Amortecedor Dianteiro	Amortiguador Delantero	Front Bumper			X	X
15	6007.014.047.00.4	2	Parafuso	Tornillo	Screw	X	X	X	X
16	4101.050.060.05.4	2	Parafuso Prisioneiro M16x40	Tornillo Espárrago M16x40	Stud Bolt M16x40	X	X	X	X
17	6011.014.011.00.2	2	Suporte Inferior da Mola Dianteira	Soporte Inferior Resorte Delantero	Front Spring Inferior Support	X	X	X	X
18	6011.014.008.00.8	2	Mola Dianteira	Resorte Delantero	Front Spring	X	X	X	X
19	4101.067.071.05.2	2	Parafuso M12x1,5x45	Tornillo M12x1,5x45	Bolt M12x1,5x45	X	X	X	X
20	4103.012.011.01.9	2	Arruela de Pressão A12	Arandela de Presión A12	A12 Pressure Collar	X	X	X	X
21	6011.014.038.00.5	2	Coxim Batente Dianteiro	Cojín Batiente Delantero	Front Stop Cushion	X	X	X	X
22	6011.014.035.00.1	2	Conj. Guia Superior da Mola	Conj. Guía Superior del Resorte	Front Spring Upper Guide Set	X	X	X	X
			Dianteira	Delantera					
23	4102.011.014.05.7	2	Porca Sextavada M12	Tuerca Hex. M12	Hex. Nut M12	X	X	X	X
24	6011.014.037.00.7	1	Conj. Barra Panhard Dianteira	Conj. Barra Panhard Delantera	Front Panhard Bar Set	X	X	X	X
25	6011.014.043.00.5	4	Coxim Barra Panhard PU	Cojín Barra Panhard PU	PU Panhard Bar Cushion	X	X	X	X
26	6011.014.032.00.8	1	Parafuso Fixação da Panhard	Tornillo Fijación de la Panhard	Panhard Fixation Screw	X	X	X	X

SISTEMA DA SUSPENSÃO DIANTEIRA
SISTEMA DE LA SUSPENSIÓN DELANTERA
FRONT SUSPENDING SYSTEM

ITEM	CÓDIGO Nº DE PIEZAS CODE	QNT. CT. QTY.	DENOMINAÇÃO / DENOMINACIÓN / DENOMINATION			MARRUÁ AM1	MARRUÁ AM2	MARRUÁ AML	MARRUÁ VTNE 3/4
27	6011.014.080.00.7	1	Suporte Barra Panhard	Soporte Barra Panhard	Panhard Bar Support	X	X	X	X
28	4101.037.068.05.5	2	Parafuso Sextavado I M6x16	Tornillo Hex. I M6x16	Hex. Bolt I M6x16	X	X	X	X
29	6011.014.079.00.9	2	Trava de Segurança	Traba de Seguridad	Safety Lock	X	X	X	X
30	4101.046.028.02.5	1	Parafuso Sextavado M16x90	Tornillo Hex. M16x90	Hex. Bolt M16x90	X	X	X	X
31	4103.011.011.01.0	2	Arruela Lisa A6,4	Arandela Lisa A6,4	Flat Washer A6,4	X	X	X	X
32	4103.012.007.01.7	4	Arruela de Pressão A6	Arandela de Presión A6	A6 Pressure Collar	X	X	X	X
33	4101.084.050.02.2	6	Parafuso Sext. Flange	Tornillo Hex. Pletina	M14x1,5x40 Hex. Bolt Flange	X	X	X	X
			M14x1,5x40	M14x1,5x40					
35	4101.038.001.03.0	1	Parafuso Sextavado I M10x45	Tornillo Hex. I M10x45	Hex. Bolt I M10x45	X	X	X	X
36	4103.012.010.01.1	1	Arruela de Pressão A10	Arandela de Presión A10	A10 Pressure Collar	X	X	X	X
37	4103.011.011.01.0	1	Arruela Lisa A6,4	Arandela Lisa A6,4	Flat Washer A6,4				X
38	6011.014.094.00.8	2	Conj. Trava de Segurança	Conj. Traba de Seguridad	Safety Lock Set				X
39	4101.047.068.05.3	2	Parafuso Sext. M6x20	Tornillo Hex. M6x20	M6x20 Hex. Bolt				X

CONJ. EIXO TRASEIRO - TRANSMISSÃO TRASEIRA
CONJ. EJE TRASERO - TRANSMISIÓN TRASERA
REAR SHAFT ASSEMBLY - REAR TRANSMISSION

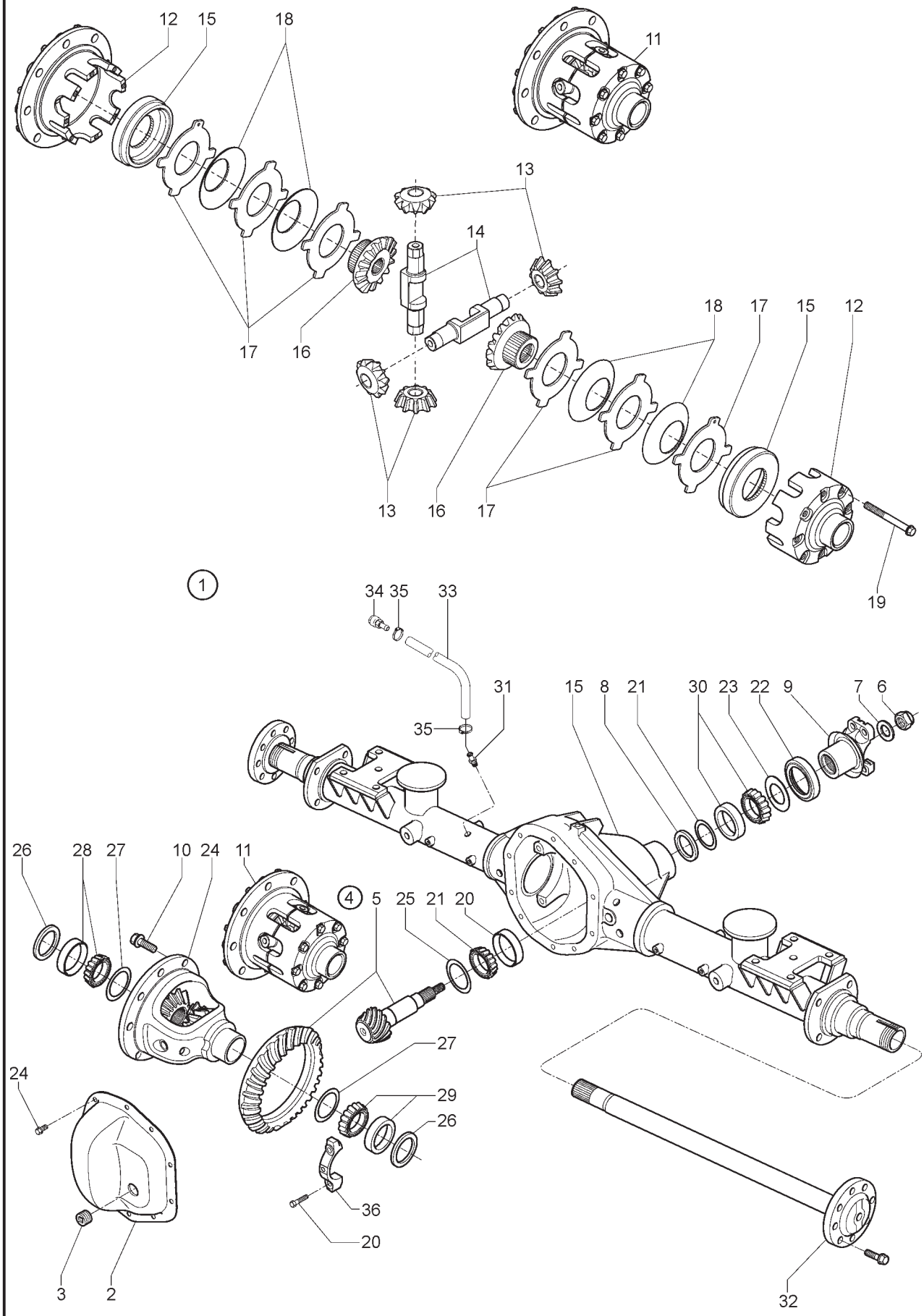

CONJ. EIXO TRASEIRO - TRANSMISSÃO TRASEIRA
CONJ. EJE TRASERO - TRANSMISIÓN TRASERA
REAR SHAFT ASSEMBLY - REAR TRANSMISSION

ITEM	CÓDIGO Nº DE PIEZAS CODE	QNT. CT. QTY.	DENOMINAÇÃO / DENOMINACIÓN / DENOMINATION			MARRUÁ AM1	MARRUÁ AM2	MARRUÁ AML	MARRUÁ VTNE 3/4
1	6011.009.049.00.9	1	Conj. Eixo Tração 4,10:1 70/LS	Conj. Eje Tracción 4,10:1 70/LS	Traction Shaft Set 4,10:1 70/LS				X
1	6011.009.047.00.2	1	Conj. Eixo Tração 4,10:1 70/OT	Conj. Eje Tracción 4,10:1 70/OT	Traction Shaft Set 4,10:1 70/OT				
			(OPCIONAL)	**(OPCIONAL)**	**(OPCIONAL)**				X
2	6011.009.064.00.8	1	Tampa Carcaça	Tapa Carcaza	Body Cover				X
3	6011.009.030.00.9	1	Bujão Tampa	Tapón Tapa	Cover Plug				X
4	6011.009.076.00.2	1	Kit Coroa e Pinhão 4,10:1	Kit Corona y Piñon 4,10:1	4,10:1 Crown and Pinion Kit				
			(Inclui Itens 5 ao 8)	(Inclui Itenes 5 al 8)	(Include Items 5 to 8)				X
5	6011.009.065.00.5	1	Conj. Coroa e Pinhão 4,10:1	Conj. Corona y Piñon 4,10:1	4,10:1 Crown and Pinion Set				X
6	6011.009.066.00.3	1	Porca do Pinhão	Tuerca del Piñon	Pinion Nut				X
7	6011.009.067.00.1	1	Arruela do Pinhão	Arandela del Piñon	Pinion Collar				X
8	6011.009.068.00.9	1	Anel Espaçador do Pinhão	Anillo Espaciador del Piñon	Pinion Spacer Ring				X
9	6011.009.069.00.7	1	Conj. Terminal do Acoplamento	Conj. Terminal de Acoplamiento	Coupling Terminal Set				X
10	6011.009.070.00.5	12	Parafuso Coroa	Tornillo Corona	Crown Screw				X
11	6011.009.071.00.3	1	Conj. Caixa do Diferencial - LS	Conj. Caja del Diferencial - LS	Diferential Box Set - LS				
			(Inclui Itens 12 e 19)	(Inclui Itenes 12 y 19)	(Include Items 12 and 19)				X
12	6011.009.087.00.9	1	Caixa do Diferencial - LS	Caja del Diferencial - LS	Diferential Box - LS				X
13	6011.009.088.00.7	2	Engrenagem Satélite	Engranaje Sátelite	Satellite Gear				X
14	6011.009.089.00.5	1	Eixo Satélite	Eje Sátelite	Satellite Axle				X
15	6011.009.090.00.3	2	Anel Planetária	Anillo Planetaria	Planetary Ring				X
16	6011.009.091.00.1	2	Engrenagem Planetária	Engranaje Planetaria	Planetary Gear				X
17	6011.009.092.00.9	4	Disco de Fricção	Disco de Fricción	Friction Disc				X
18	6011.009.093.00.7	2	Prato	Plato	Plate				X
18	6011.009.094.00.5	2	Prato	Plato	Plate				X
19	6011.009.095.00.2	8	Parafuso Caixa do Diferencial	Tornillo Caja del Diferencial	Diferential Box Bolt				X
20	8014.104.116.00.2	4	Parafuso do Mancal	Tornillo del Cojinetel	Bearing Bolt				X
21	6011.009.075.00.4	1	Kit Calços Rol. Diant. Pinhão	Kit Calzos Rodam. Delant. Piñón	Pinion Front Bearing Wedges Kit				
			(inclui itens 21.1 ao 21.10)	(inclui itenes 21.1 al 21.10)	(include itenes 21.1 to 21.10)				X
21.1	6011.009.083.00.8	1	Calço de Ajuste 0,36mm	Calzo Ajuste 0,36mm	0,36mm Adjusting Wedge				X
21.2	6011.009.083.01.6	1	Calço de Ajuste 0,41mm	Calzo Ajuste 0,41mm	0,41mm Adjusting Wedge				X
21.3	6011.009.083.02.4	1	Calço de Ajuste 0,46mm	Calzo Ajuste 0,46mm	0,46mm Adjusting Wedge				X
21.4	6011.009.083.03.2	1	Calço de Ajuste 0,51mm	Calzo Ajuste 0,51mm	0,51mm Adjusting Wedge				X
21.5	6011.009.083.04.0	1	Calço de Ajuste 0,56mm	Calzo Ajuste 0,56mm	0,56mm Adjusting Wedge				X
21.6	6011.009.083.05.7	1	Calço de Ajuste 0,76mm	Calzo Ajuste 0,76mm	0,76mm Adjusting Wedge				X
21.7	6011.009.083.06.5	1	Calço de Ajuste 0,38mm	Calzo Ajuste 0,38mm	0,38mm Adjusting Wedge				X
21.8	6011.009.083.07.3	1	Calço de Ajuste 0,53mm	Calzo Ajuste 0,53mm	0,53mm Adjusting Wedge				X
21.9	6011.009.083.08.1	1	Calço de Ajuste 0,58mm	Calzo Ajuste 0,58mm	0,58mm Adjusting Wedge				X
21.10	6011.009.083.09.9	1	Calço de Ajuste 0,25mm	Calzo Ajuste 0,25mm	0,25mm Adjusting Wedge				X
22	6011.009.080.00.4	1	Retentor do Pinhão	Retén del Piñón	Pinion Retainer				X
23	6011.009.081.00.2	1	Arruela de Encosto	Arandela de Apoyo	Thrust Washer				X
24	6011.009.082.00.0	10	Parafuso da Tampa	Tornillo de la Tapa	Cover Bolt				X
25	6011.009.077.00.0	1	Kit Calços Rol. Tras. Pinhão	Kit Calzos Rodam. Tras. Piñón	Pinion Rear Bearing Wedges Kit				
			(inclui itens 25.1 ao 21.6)	(inclui itenes 25.1 al 25.6)	(include itenes 25.1 to 25.6)				X
25.1	6011.009.084.00.6	1	Calço de Ajuste 1,45mm	Calzo Ajuste 1,45mm	1,45mm Adjusting Wedge				X
25.2	6011.009.084.01.4	1	Calço de Ajuste 1,47mm	Calzo Ajuste 1,47mm	1,47mm Adjusting Wedge				X
25.3	6011.009.084.02.2	1	Calço de Ajuste 1,50mm	Calzo Ajuste 1,50mm	1,50mm Adjusting Wedge				X
25.4	6011.009.084.03.0	1	Calço de Ajuste 1,52mm	Calzo Ajuste 1,52mm	1,52mm Adjusting Wedge				X
25.5	6011.009.084.04,8	1	Calço de Ajuste 1,55mm	Calzo Ajuste 1,55mm	1,55mm Adjusting Wedge				X
25.6	6011.009.084.05.5	1	Calço de Ajuste 1,57mm	Calzo Ajuste 1,57mm	1,57mm Adjusting Wedge				X
26	6011.009.078.00.8	1	Kit Calços Rol. Caixa Difer.	Kit Calzos Rodam. Caja Difer.	Difer. Box Bearing Wedges Kit				
			(inclui itens 26.1 ao 26.6)	(inclui itenes 26.1 al 26.6)	(include itenes 26.1 to 26.6)				X
26.1	6011.009.085.00.3	1	Calço de Ajuste 3,05mm	Calzo Ajuste 3,05mm	3,05mm Adjusting Wedge				X
26.2	6011.009.085.01.1	1	Calço de Ajuste 3,18mm	Calzo Ajuste 3,18mm	3,18mm Adjusting Wedge				X
26.3	6011.009.085.02.9	1	Calço de Ajuste 3,30mm	Calzo Ajuste 3,30mm	3,30mm Adjusting Wedge				X
26.4	6011.009.085.03.7	1	Calço de Ajuste 3,43mm	Calzo Ajuste 3,43mm	3,43mm Adjusting Wedge				X
26.5	6011.009.085.04.5	1	Calço de Ajuste 3,56mm	Calzo Ajuste 3,56mm	3,56mm Adjusting Wedge				X
26.6	6011.009.085.05.2	1	Calço de Ajuste 3,68mm	Calzo Ajuste 3,68mm	3,68mm Adjusting Wedge				X
27	6011.009.079.00.6	1	Kit Calços Rol. Caixa Difer.	Kit Calzos Rodam. Caja Difer.	Difer. Box Bearing Wedges Kit				
			(inclui itens 27.1 ao 27.5)	(inclui itenes 27.1 al 27.5)	(include itenes 27.1 to 27.5)				X
27.1	6011.009.086.00.1	1	Calço de Ajuste 0,76mm	Calzo Ajuste 0,76mm	0,76mm Adjusting Wedge				X
27.2	6011.009.086.01.9	1	Calço de Ajuste 0,81mm	Calzo Ajuste 0,81mm	0,81mm Adjusting Wedge				X

CONJ. EIXO TRASEIRO - TRANSMISSÃO TRASEIRA
CONJ. EJE TRASERO - TRANSMISIÓN TRASERA
REAR SHAFT ASSEMBLY - REAR TRANSMISSION

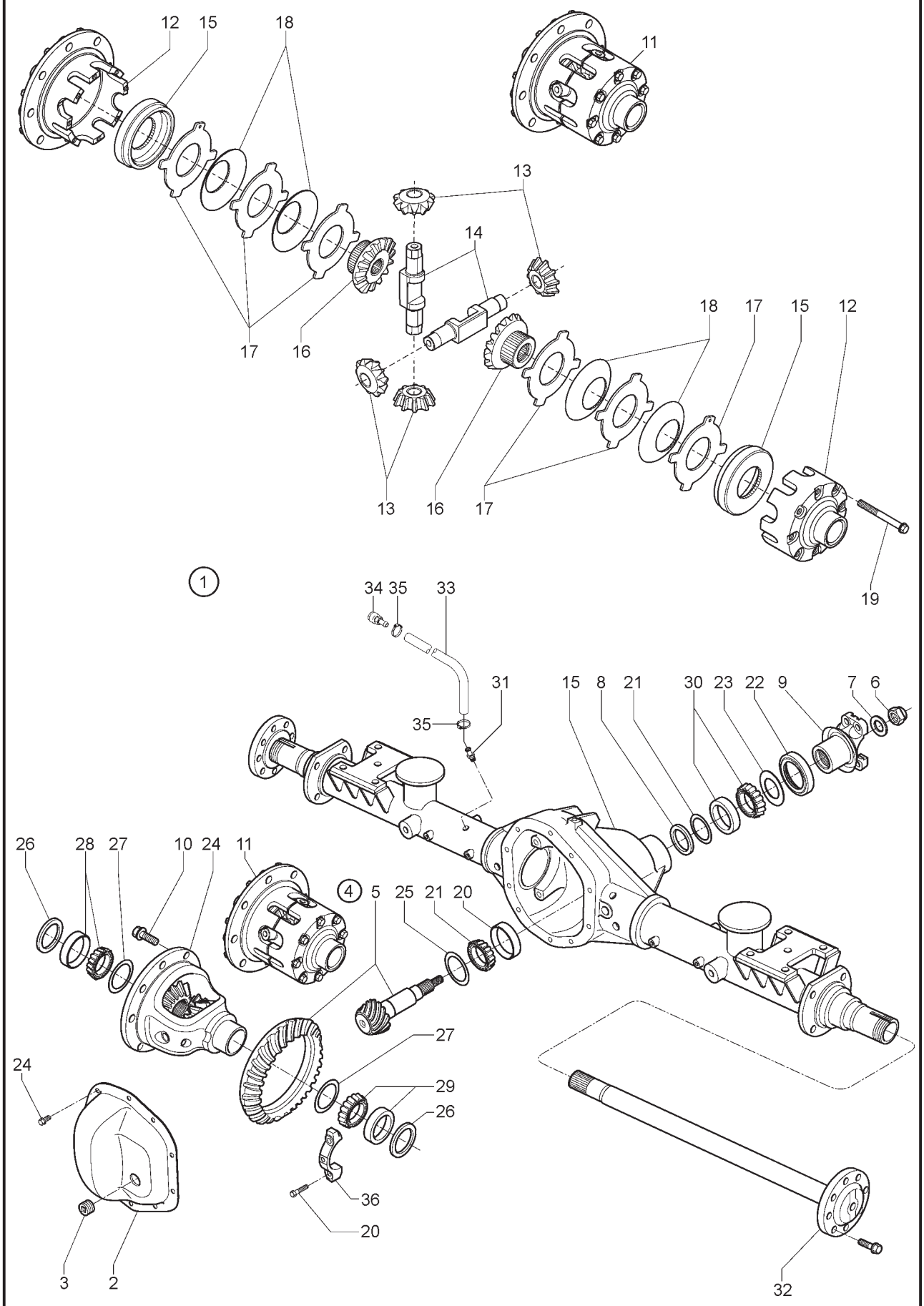

CONJ. EIXO TRASEIRO - TRANSMISSÃO TRASEIRA
CONJ. EJE TRASERO - TRANSMISIÓN TRASERA
REAR SHAFT ASSEMBLY - REAR TRANSMISSION

ITEM	CÓDIGO Nº DE PIEZAS CODE	QNT. CT. QTY.	DENOMINAÇÃO / DENOMINACIÓN / DENOMINATION			MARRUÁ AM1	MARRUÁ AM2	MARRUÁ AML	MARRUÁ VTNE 3/4
27.3	6011.009.086.02.7	1	Calço de Ajuste 0,84mm	Calzo Ajuste 0,84mm	0,84mm Adjusting Wedge				X
27.4	6011.009.086.03.5	1	Calço de Ajuste 0,89mm	Calzo Ajuste 0,89mm	0,89mm Adjusting Wedge				X
27.5	6011.009.086.04.3	1	Calço de Ajuste 0,91mm	Calzo Ajuste 0,91mm	0,91mm Adjusting Wedge				X
28	4001.035.076.00.3	1	Rolamento TIMK HM88542/HM88510	Rodamiento TIMK HM88542/HM88510	TIMK HM88542/HM88510 Bearing				X
29	4001.035.075.00.5	1	Rolamento TIMKEN 387A/382S	Rodamiento TIMKEN 387A/382S	TIMKEN 387A/382S Bearing				X
30	4001.035.074.00.8	1	Rolamento - HM803110/HM803146	Rodamiento - HM803110/HM803146	Bearing - HM803110/HM803146				X
31	6011.009.037.00.4	1	Bujão de Respiro	Tapón del Respiradero	Breath Plug				X
32	6011.009.074.00.7	2	Semi-eixo	Semi-Eje	Rear Axle Shaft				X
33	1020.100.003.00.0	0,76m	Mangueira D14,4x7,93mm	Manguera D14,4x7,93mm	Hose D14,4x7,93mm				X
34	8002.104.127.01.2	1	Respiro - Tampa da Caixa	Respiradero - Tapa de la Caja	Vent - Box Cover				X
35	7006.011.041.00.1	2	Conj. Abraçadeira	Conj. Abrazadera	Clamp Set				X
36	6011.009.105.00.9	2	Capa do Mancal	Capa del Cojinete	Bearing Cap				X
-	6011.009.096.00.0	1	Kit Reparo da Caixa Diferen.	Kit Reparación de la Caja Difer.	Diferential Box Repair Kit				
			LS (Inclui Itens 13 ao 18)	LS (Inclui Itenes 13 al 18)	LS (Include Items 13 to 18)				X

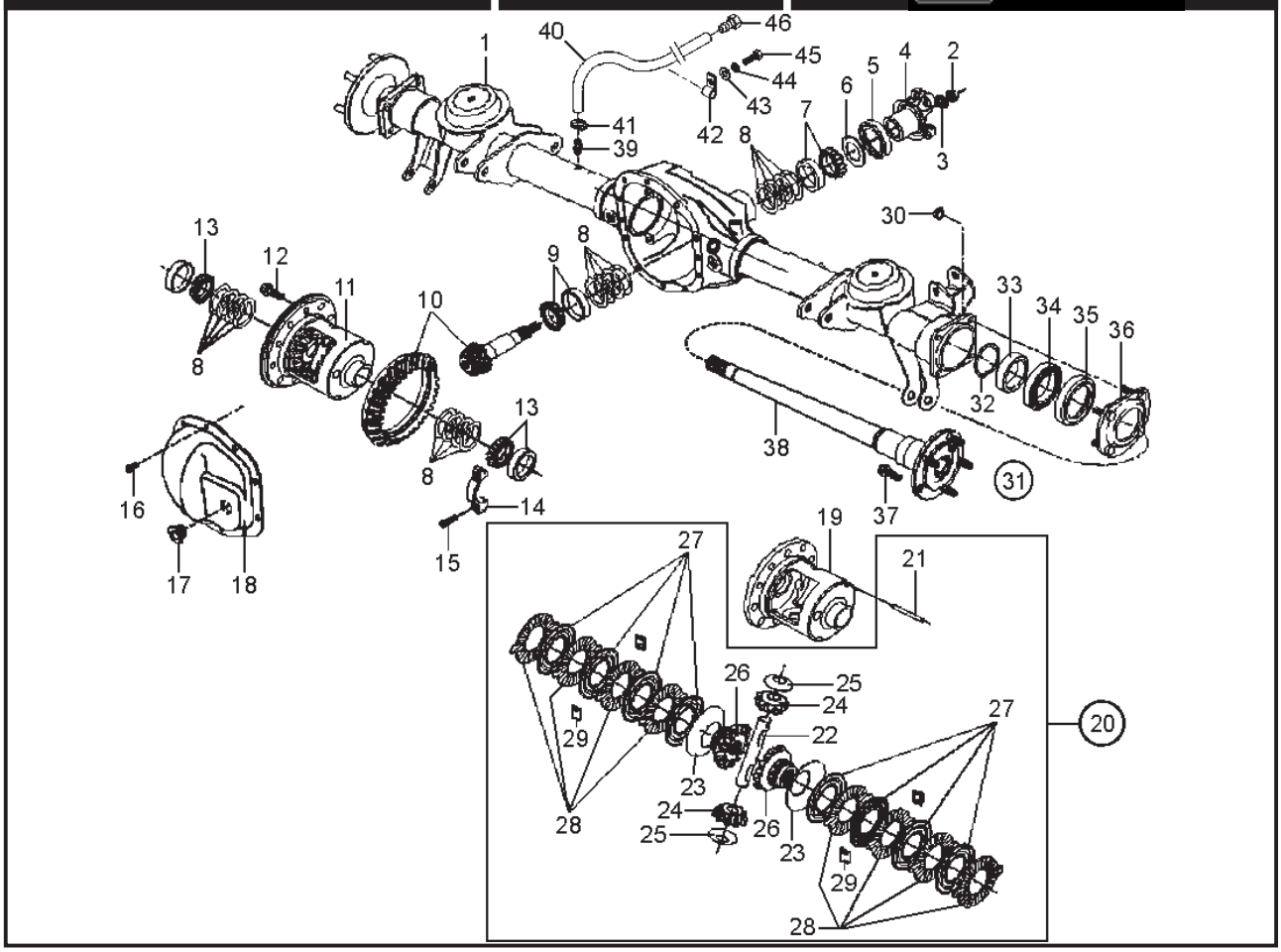

ITEM	CÓDIGO Nº DE PIEZAS CODE	QNT. CT. QTY.	DENOMINAÇÃO / DENOMINACIÓN / DENOMINATION			MARRUÁ AM1	MARRUÁ AM2	MARRUÁ AML	MARRUÁ VTNE 3/4
			CONJ. EIXO TRASEIRO - TRANSMISSÃO TRASEIRA / CONJ. EJE TRASERO - TRANSMISIÓN TRASERA / REAR SHAFT ASSEMBLY - REAR TRANSMISSION						
1	6011.009.006.00.9	1	Conj. Eixo Traseiro 4,09:1	Conj. Eje Trasero 4,09:1	Rear Shaft Set 4,09:1				
			(Inclui Itens 2 ao 38)	(Inclui Itenes 2 al 38)	(Include Items 2 to 38)	X	X	X	
2	6011.004.057.00.7	1	Porca Sextavada 3/4” 16 UNF	Tuerca Hex. 3/4” 16 UNF	Hex Nut 3/4” 16 UNF	X	X	X	
3	6011.009.019.00.2	1	Arruela do Pinhão	Arandela del Piñon	Pinion Collar	X	X	X	
4	8014.104.118.00.8	1	Conj. Flange do Acoplamento	Conj. Brida de Acoplamiento	Coupling Flange Set	X	X	X	
5	4002.010.106.00.5	1	Retentor 39,4x80,4x13,4	Retén 39,4x80,4x13,4	39,4x80,4x13,4 Retainer	X	X	X	
6	6011.009.038.00.2	1	Arruela Defletora Pinhão	Arandela Deflectora Piñon	Pinion Deflector Collar	X	X	X	
7	4001.035.050.00.8	1	Kit Cone/Capa Rolamento	Kit Cono/Capa Rodamiento	Pinion External Ball Bearing				
			Externo Pinhão	Externo Piñón	Cone/Coating Kit	X	X	X	
8	8014.104.110.00.5	4	Kit Calços do Pinhão	Kit Calzos del Piñón	Pinion Wedges Kit	X	X	X	
9	4001.035.051.00.6	1	Rolamento Timken	Rodamiento Timken	Timken Bearing				
			34,925x76,2x29,370	34,925x76,2x29,370	34,925x76,2x29,370	X	X	X	
10	6011.009.026.00.7	1	Coroa e Pinhão 4,09	Corona y Piñon 4,09	4,09 Crown and Pinion	X	X	X	
11	6011.009.027.00.5	1	Conj. Caixa do Diferencial	Conj. Caja del Diferencial	Diferential Box Set	X	X	X	
12	8014.104.111.00.3	10	Parafuso Coroa “Durlok”	Tornillo Corona “Durlok”	Durlok Crown Screw	X	X	X	
13	4001.035.052.00.4	2	Rolamento Caixa Diferencial	Rodamiento Caja Diferencial	Diferential Box Bearing	X	X	X	
14	-	1	Mancal (Item S/ Reposição	Cojinete (Item S/ Reposición	Bearing (Item Without Individual				
			Individual)	Individual)	Replacement)	X	X	X	
15	8014.104.116.00.2	4	Parafuso do Mancal	Tornillo del Cojinete	Bearind Screw	X	X	X	
16	6008.009.019.00.8	10	Parafuso Tampa do Diferencial	Tornillo Tapa del Diferencial	Diferential Cover Screw	X	X	X	
17	6011.009.030.00.9	1	Bujão Tampa	Tapón Tapa	Cover Plug	X	X	X	
18	6011.009.031.00.7	1	Tampa Carcaça	Tapa Carcaza	Body Cover	X	X	X	
19	6011.009.032.00.5	1	Caixa do Diferencial	Caja del Diferencial	Diferential Box	X	X	X	
20	8014.104.122.00.0	1	Kit Reparo da Caixa (Inclui	Kit Reparación de la Caja (Inclui	Box Repair Kit (Include Items				
			Itens 21 ao 29)	Itenes 21 al 29)	21 to 29)	X	X	X	
21	-	1	Pino Trava (Item S/ Reposição	Perno Traba (Item S/ Reposición	Lock Pivot (Item Without				
			Individual)	Individual)	Individual Replacement)	X	X	X	
22	-	1	Eixo dos Satélites (Item S/	Eje de los Sátelites (Item S/	Satellite Axle (Item Without				
			Reposição Individual)	Reposición Individual)	Individual Replacement)	X	X	X	

CONJ. EIXO TRASEIRO - TRANSMISSÃO TRASEIRA
CONJ. EJE TRASERO - TRANSMISIÓN TRASERA
REAR SHAFT ASSEMBLY - REAR TRANSMISSION

ITEM	CÓDIGO Nº DE PIEZAS CODE	QNT. CT. QTY.	DENOMINAÇÃO / DENOMINACIÓN / DENOMINATION			MARRUÁ AM1	MARRUÁ AM2	MARRUÁ AML	MARRUÁ VTNE 3/4
23	-	2	Mola Belleville (Item S/ Reposição Individual)	Resorte Belleville (Item S/ Reposición Individual)	Belleville Spring (Item Without Individual Replacement)	X	X	X	
24	-	2	Satélites (Item S/ Reposição Individual)	Sátelites (Item S/ Reposición Individual)	Satellites (Item Without Individual Replacement)	X	X	X	
25	-	2	Arruela dos Satélites (Item S/ Reposição Individual)	Arandela de los Sátelites (Item S/ Reposición Individual)	Satellites Collar (Item Without Individual Replacement)	X	X	X	
26	-	2	Planetária (Item S/ Reposição Individual)	Planetaria (Item S/ Reposición Individual)	Planetary (Item Without Individual Replacement)	X	X	X	
27	-	8	Disco de Fricção Trac Lok (Item S/ Reposição Individual)	Disco de Fricción Trac Lok (Item S/ Reposición Individual)	Trac Lok Friction Disc (Item Without Individual Replacement)	X	X	X	
28	-	8	Prato de Fricção (Item S/ Reposição Individual)	Plato de Fricción (Item S/ Reposición Individual)	Friction Plate (Item Without Individual Replacement)	X	X	X	
29	-	4	Clip Trava dos Pratos (Item S/ Reposição Individual)	Clip Traba de los Platos (Item S/ Reposición Individual)	Plates Lock Clip (Item Without Individual Replacement)	X	X	X	
30	6003.009.017.00.3	8	Porca Freno 7/16”	Tuerca Freno 7/16”	Brake Nut 7/16”	X	X	X	
31	6011.009.060.00.6	2	Reparo Semi-Eixo (Inclui Itens 32 ao 36)**(Uma Peça de Cada Item)**	Reparo Semi-Eje (Inclui Itenes 32 al 36)**(Una Pieza de Cada Item)**	Rear Axle Shaft Repair (Include Itens 32 until 36)**(One Piece for Item)**	X	X	X	
32	-	2	Anel Trava (Item S/ Reposição Individual)	Anillo Traba (Item S/ Reposición Individual)	Lock Ring (Item Without Individual Replacement)	X	X	X	
33	-	2	Anel de Retenção (Item S/ Reposição Individual)	Anillo Retén (Item S/ Reposición Individual)	Retainer Ring (Item Without Individual Replacement)	X	X	X	
34	-	2	Rolamento do Semi-eixo (Item S/ Reposição Individual)	Rodamiento del Semi-Eje (Item S/ Reposición Individual)	Rear Axle Shaft Ball Bearing (Item Without Individual Replacement)	X	X	X	
35	-	2	Retentor do Semi-eixo (Item S/ Reposição Individual)	Retén del Semi-Eje (Item S/ Reposición Individual)	Rear Axle Shaft Retainer (Item Without Individual Replacement)	X	X	X	
36	-	2	Placa de Encosto (Item S/ Reposição Individual)	Placa de Apoyo (Item S/ Reposición Individual)	Post Plate (Item Without Individual Replacement)	X	X	X	
37	6011.009.061.00.4	12	Parafuso de Roda	Tornillo de Rueda	Wheel Bolt	X	X	X	
38	6011.009.062.00.2	2	Semi-eixo	Semi-Eje	Rear Axle Shaft	X	X	X	
39	6011.009.037.00.4	1	Bujão de Respiro	Tapón del Respiradero	Breath Plug	X	X	X	
40	1020.100.003.00.0	600mm	Mangueira Cristal D14,4x7,93mm	Manguera Cristal D14,4x7,93mm	Crystal Hose D14,4x7,93mm	X	X	X	
41	7006.011.041.00.1	2	Abraçadeira 1/2”x5/8”x9mm	Abrazadera 1/2”x5/8”x9mm	Clamp 1/2”x5/8”x9mm	X	X	X	
42	6001.005.047.00.8	1	Abraçadeira	Abrazadera	Clamp	X	X	X	
43	4103.011.011.01.0	1	Arruela Lisa A6,4	Arandela Lisa A6,4	A6,4 Flat Collar	X	X	X	
44	4103.012.007.01.7	1	Arruela de Pressão A6	Arandela de Presión A6	A6 Pressure Collar	X	X	X	
45	4101.047.065.05.9	1	Parafuso Sext. M6x12	Tornillo Hex. M6x12	Hex. Bolt M6x12	X	X	X	
46	8002.104.127.01.2	1	Respiro - Tampa da Caixa	Respiradero - Tapa de la Caja	Breath - Box Cover	X	X	X	

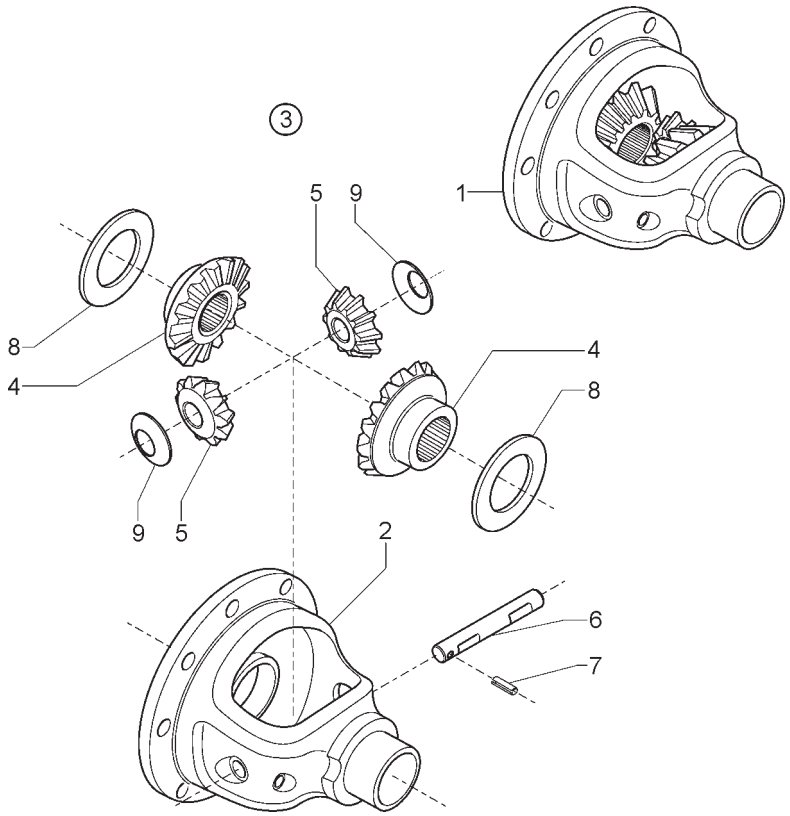

ITEM	CÓDIGO Nº DE PIEZAS CODE	QNT. CT. QTY.	DENOMINAÇÃO / DENOMINACIÓN / DENOMINATION			MARRUÁ AM1	MARRUÁ AM2	MARRUÁ AML	MARRUÁ VTNE 3/4
			SISTEMA DA CAIXA DO DIFERENCIAL SISTEMA DE LA CAJA DEL DIFERENCIAL DIFERENTIAL BOX SYSTEM						
1	6011.009.072.00.1	1	Conj. Caixa do Diferencial OT	Conj. Caja del Diferencial OT	OT Diferential Box Set (include				
			(inclui itens 2 ao 9)**(OPCIONAL)**	(inclui itenes 2 al 9)**(OPCIONAL)**	items 2 to 9)**(OPCIONAL)**				X
2	6011.009.098.00.6	1	Caixa do Diferencial OT	Caja del Diferencial OT	OT Diferential Box				X
3	6011.009.097.00.8	1	Kit Reparo Caixa do Diferencial	Kit Reparación de la Caja	Diferential Box Repair Kit				X
4	6011.009.099.00.4	2	Engrenagem Planetária	Engranaje Planetaria	Planetary Gear				X
5	6011.009.100.00.0	2	Engrenagem Satélite	Engranaje Sátelite	Satellite Gear				X
6	6011.009.101.00.8	1	Eixo dos Satélite	Eje de los Sátelite	Satellite Axle				X
7	6011.009.102.00.6	1	Pino Trava	Perno Traba	Lock-pin				X
8	6011.009.103.00.4	2	Arruela Planetária	Arandela Planetaria	Planetary Collar				X
9	6011.104.104.00.2	2	Arruela Satélite	Arandela Sátelite	Satellite Collar				X

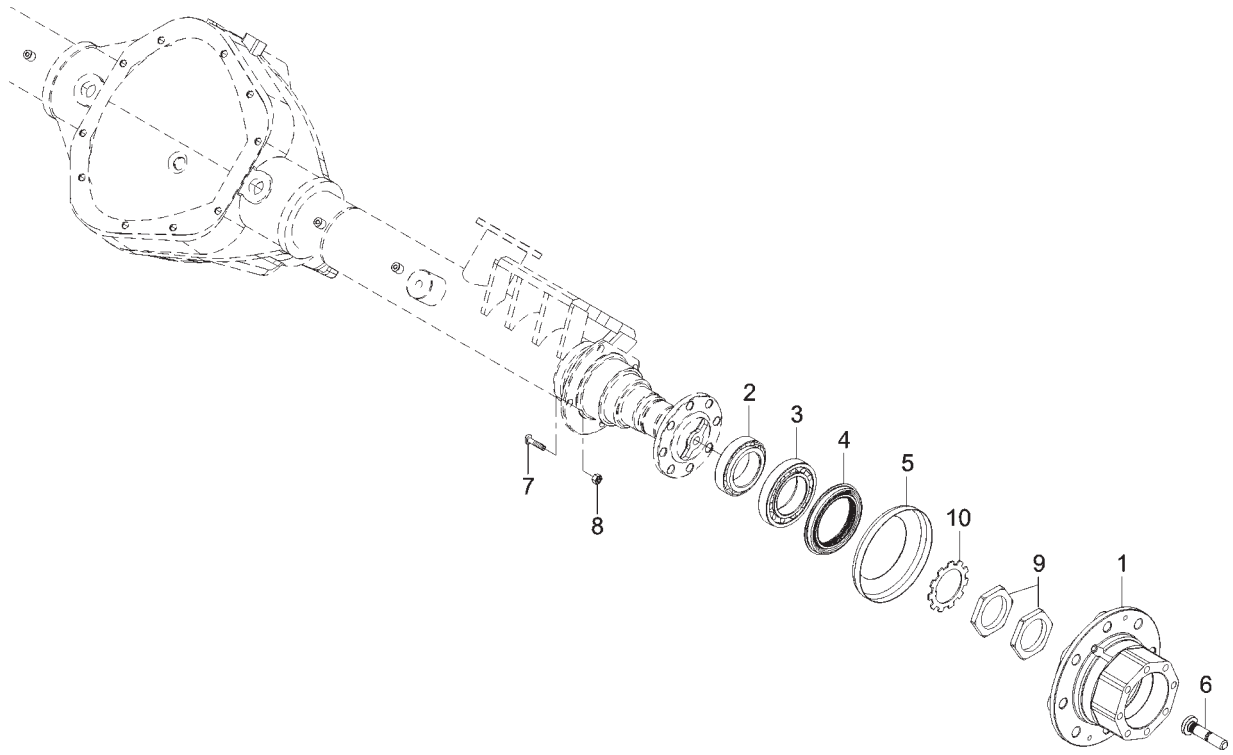

ITEM	CÓDIGO Nº DE PIEZAS CODE	QNT. CT. QTY.	DENOMINAÇÃO / DENOMINACIÓN / DENOMINATION			MARRUÁ AM1	MARRUÁ AM2	MARRUÁ AML	MARRUÁ VTNE 3/4
			SISTEMA DO CUBO DE RODA TRASEIRO SISTEMA DEL CUBO DE RUEDA TRASERO REAR WHEEL HUB SYSTEM						
1	6011.009.045.00.7	2	Cubo de Roda Traseiro	Cubo de Rueda Trasero	Rear Wheel Hub				X
2	4001.035.072.00.2	1	Rolamento	Rodamiento	Bearing				X
3	4001.035.077.00.1	1	Rolamento	Rodamiento	Bearing				X
4	6011.009.046.00.5	1	Retentor da Roda	Retén de la Rueda	Wheel Seal				X
5	6011.009.047.00.3	1	Defletor de Graxa	Deflector de Grasa	Grease Deflector				X
6	6011.009.048.00.1	8	Parafuso Roda Traseiro	Tornillo Rueda Trasero	Rear Wheel Bolt				X
7	6011.009.052.00.3	8	Parafuso Freio Roda Traseiro	Tornillo Freno Rueda Trasero	Rear Wheel Brake Bolt				X
8	6003.009.017.00.3	8	Porca Freno 7/16”	Tuerca Freno 7/16”	Brake Nut 7/16”				X
9	6003.009.030.00.6	4	Porca Fixação Rolamento Cônico	Tuerca Fijación Rodamiento Conico	Cone Bearing Fixer Nut				X
10	6003.009.063.00.0	2	Arruela Trava	Arandela Traba	Lock Washer				X

SISTEMA DA SUSPENSÃO TRASEIRA
SISTEMA DE LA SUSPENSIÓN TRASERA
REAR SUSPENDING SYSTEM

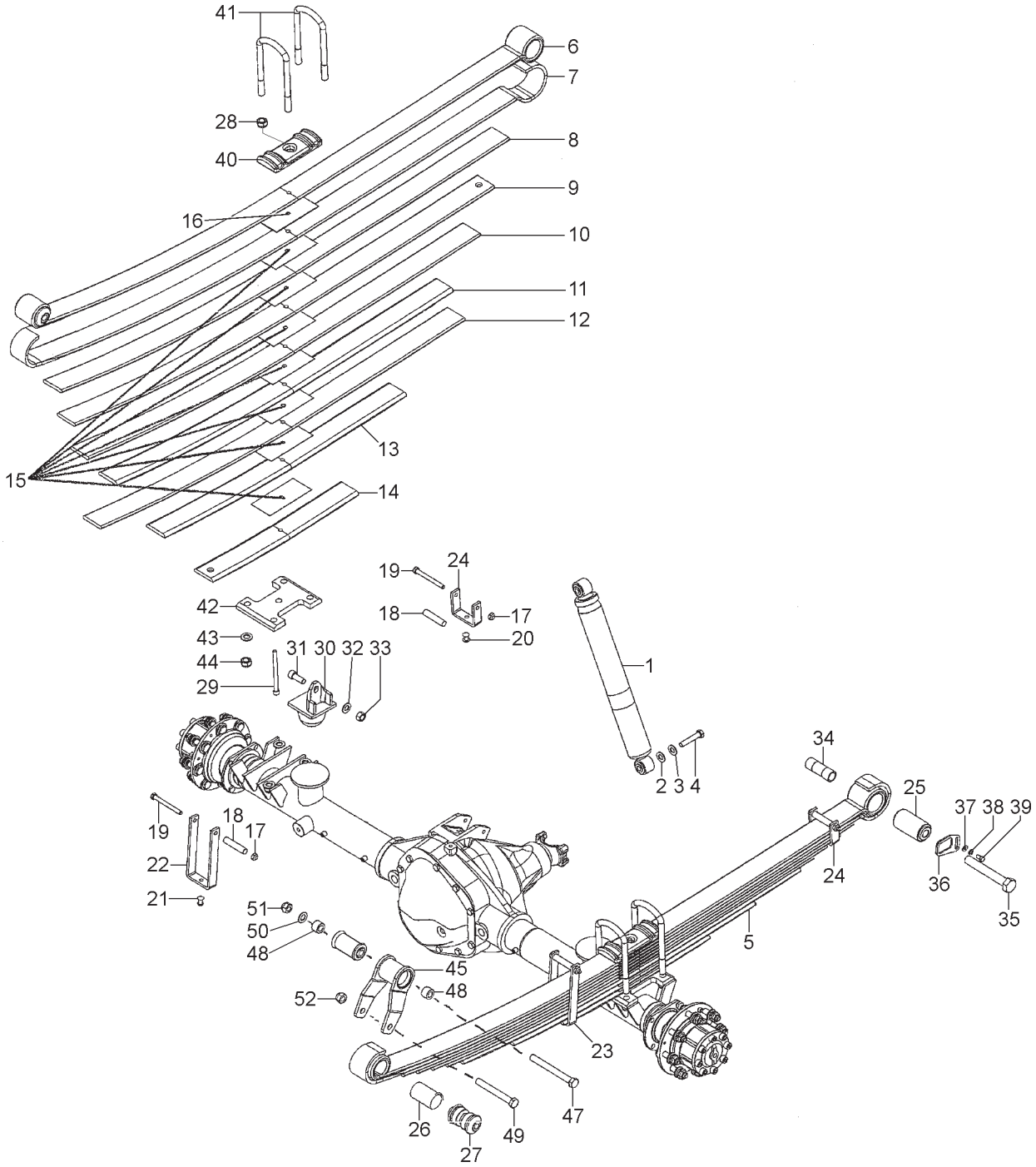

SISTEMA DA SUSPENSÃO TRASEIRA
SISTEMA DE LA SUSPENSIÓN TRASERA
REAR SUSPENDING SYSTEM

ITEM	CÓDIGO Nº DE PIEZAS CODE	QNT. CT. QTY.	DENOMINAÇÃO / DENOMINACIÓN / DENOMINATION			MARRUÁ AM1	MARRUÁ AM2	MARRUÁ AML	MARRUÁ VTNE 3/4
1	6011.014.045.00.0	2	Amortecedor Traseiro	Amortiguador Trasero	Bumper Rear				X
2	6001.014.031.00.1	4	Arruela do Amortecedor	Arandela del Amortiguador	Bumper Collar				X
3	4103.012.011.01.9	4	Arruela de Pressão A12	Arandela de Presión A12	A12 Pressure Collar				X
4	4101.045.081.05.8	4	Parafuso Sext. M12x65	Tornillo Hex. M12x65	M12x65 Hex. Screw				X
5	6011.014.050.00.0	2	Cj. Feixe de Molas Traseiro	Cj. Feje del Resortes Trasero	Rear Spring Set (include items				
			(inclui itens 6 ao 29)	(inclui itenes 6 al 29)	6 to 29)				X
6	6011.014.065.00.8	1	Lâmina - 01	Lâmina - 01	01 Blade				X
7	6011.014.066.00.6	1	Lâmina - 02	Lâmina - 02	02 Blade				X
8	6011.014.067.00.4	1	Lâmina - 03	Lâmina - 03	03 Blade				X
9	6011.014.068.00.2	1	Lâmina - 04	Lâmina - 04	04 Blade				X
10	6011.014.069.00.0	1	Lâmina - 05	Lâmina - 05	05 Blade				X
11	6011.014.070.00.6	1	Lâmina - 06	Lâmina - 06	06 Blade				X
12	6011.014.071.00.6	1	Lâmina - A1	Lâmina - A1	A1 Blade				X
13	6011.014.072.00.4	1	Lâmina - A2	Lâmina - A2	A2 Blade				X
14	6011.014.073.00.2	1	Lâmina - A3	Lâmina - A3	A3 Blade				X
15	6011.014.055.00.9	7	Separador 150x70x1	Espaciador 150x70x1	Spacer 150x70x1				X
16	6011.014.064.00.1	1	Separador 150x70x3	Espaciador 150x70x3	Spacer 150x70x3				X
17	6011.014.063.00.3	3	Porca M10x1,5	Tuerca M10x1,5	Nut M10x1,5				X
18	6011.014.062.00.5	3	Tubo 5/8”x1,21x72	Tubo 5/8”x1,21x72	5/8”x1,21x72 Pipe				X
19	6011.014.061.00.7	3	Parafuso M10x1,5x100	Tornillo M10x1,5x100	M10x1,5x100 Screw				X
20	6011.014.060.00.9	1	Rebite ø10x22	Remache ø10x22	ø10x22 Rivet				X
21	6011.014.059.00.1	2	Rebite ø10x25	Remache ø10x25	ø10x25 Rivet				X
22	6011.014.058.00.3	1	Abraçadeira 1”x1/4”x440	Abrazadera 1”x1/4”x440	1”x1/4”x440 Clamp				X
23	6011.014.109.00.4	1	Abraçadeira 1”x1/4”x355	Abrazadera 1”x1/4”x355	1”x1/4”x355 Clamp				X
24	6011.014.057.00.5	1	Abraçadeira 1”x1/4”x210	Abrazadera 1”x1/4”x210	1”x1/4”x210 Clamp				X
25	6011.014.056.00.7	1	Bucha ø54,7xø30x86	Buje ø54,7xø30x86	ø54,7xø30x86 Bushing				X
26	6007.014.028.00.4	1	Bucha Metálica - NHK	Buje Metalica - NHK	Metal Bushing - NHK				X
27	6011.014.054.00.2	1	Bucha ø54xø13,3x91,3	Buje ø54xø13,3x91,3	ø54xø13,3x91,3 Bushing				X
28	6011.014.053.00.4	3	Porca M10x1,5	Tuerca M10x1,5	Nut M10x1,5				X
29	6011.014.052.00.6	1	Espigão M10x1,5x130	Espigón M10x1,5x130	M10x1,5x130 Dowel				X
30	6011.014.044.00.3	2	Batente do Eixo	Batiente del Eje	Axle Bumper				X
31	4101.038.022.03.6	2	Parafuso Sext. M10x30	Tornillo Hex. M10x30	M10x30 Hex. Screw				X
32	4103.011.019.01.3	2	Arruela Lisa A15	Arandela Lisa A15	A15 Flat Collar				X
33	4102.014.019.05.3	2	Porca Freno M14	Tuerca Freno M14	M14 Lock Nut				X
34	6011.014.051.00.8	2	Bucha Dianteira Mola Traseira	Buje Delantera Resorte Trasero	Rear Spring Front Bushing				X
35	4101.046.095.06.5	2	Parafuso Sext. M22x150	Tornillo Hex. M22x150	M22x150 Hex. Screw				X
36	6011.009.041.00.6	2	Trava Parafuso Mola Traseira	Traba Tornillo Resorte Trasero	Rear Spring Screw Lock				X
37	4103.011.013.01.6	2	Arruela Lisa A8,4	Arandela Lisa A8,4	A8,4 Flat Washer				X
38	4103.012.009.01.3	2	Arruela de Pressão A8	Arandela de Presión A8	A8 Pressure Collar				X
39	4101.047.086.05.5	2	Parafuso Sext. M8x16	Tornillo Hex. M8x16	M8x16 Hex. Screw				X
40	6007.014.073.00.0	2	Base - Apoio do Grampo	Base - Apoyo del Pasador	Base - Clamp Support				X
41	6011.014.116.00.9	4	Grampo Mola Traseiro	Pasador Resorte Trasero	Rear Spring Clamp				X
42	6011.014.117.00.7	2	Conj. Calço da Mola Traseiro	Conj. Calzo del Resorte Trasero	Rear Spring Shim Set				X
43	4103.011.020.01.1	8	Arruela Lisa A17	Arandela Lisa A17	A17 Flat Collar				X
44	4102.022.039.06.9	16	Porca Freno VM16x1,5	Tuerca Freno VM16x1,5	VM16x1,5 Lock Nut				X
45	6011.014.100.00.3	2	Conj. Jumelo Traseiro Completo	Conj. Patin Trasero Completo	Entire Rear Skid Set				X
46	6007.014.042.00.5	2	Bucha - Jumelo Traseiro	Buje - Patin Trasero	Bushing - Rear Skid				X
47	4101.046.036.06.4	2	Parafuso Sext. M16x150	Tornillo Hex. M16x150	M16x150 Hex. Screw				X
48	6011.009.040.00.8	4	Espaçador Jumelo Traseiro	Espaciador Patin Trasero	Rear Skid Spacer				X
49	6007.014.043.00.3	2	Parafuso Menor Fixação Mola	Tornillo Menor Fijación Resorte	Spring Fixer Smaller Screw				X
50	4103.011.020.01.1	2	Arruela Lisa A17	Arandela Lisa A17	A17 Flat Collar				X
51	4102.014.023.05.5	2	Porca Freno M16	Tuerca Freno M16	M16 Freno Nut				X
52	4102.022.039.06.9	2	Porca Freno VM16x1,5	Tuerca Freno VM16x1,5	VM16x1,5 Freno Nut				X

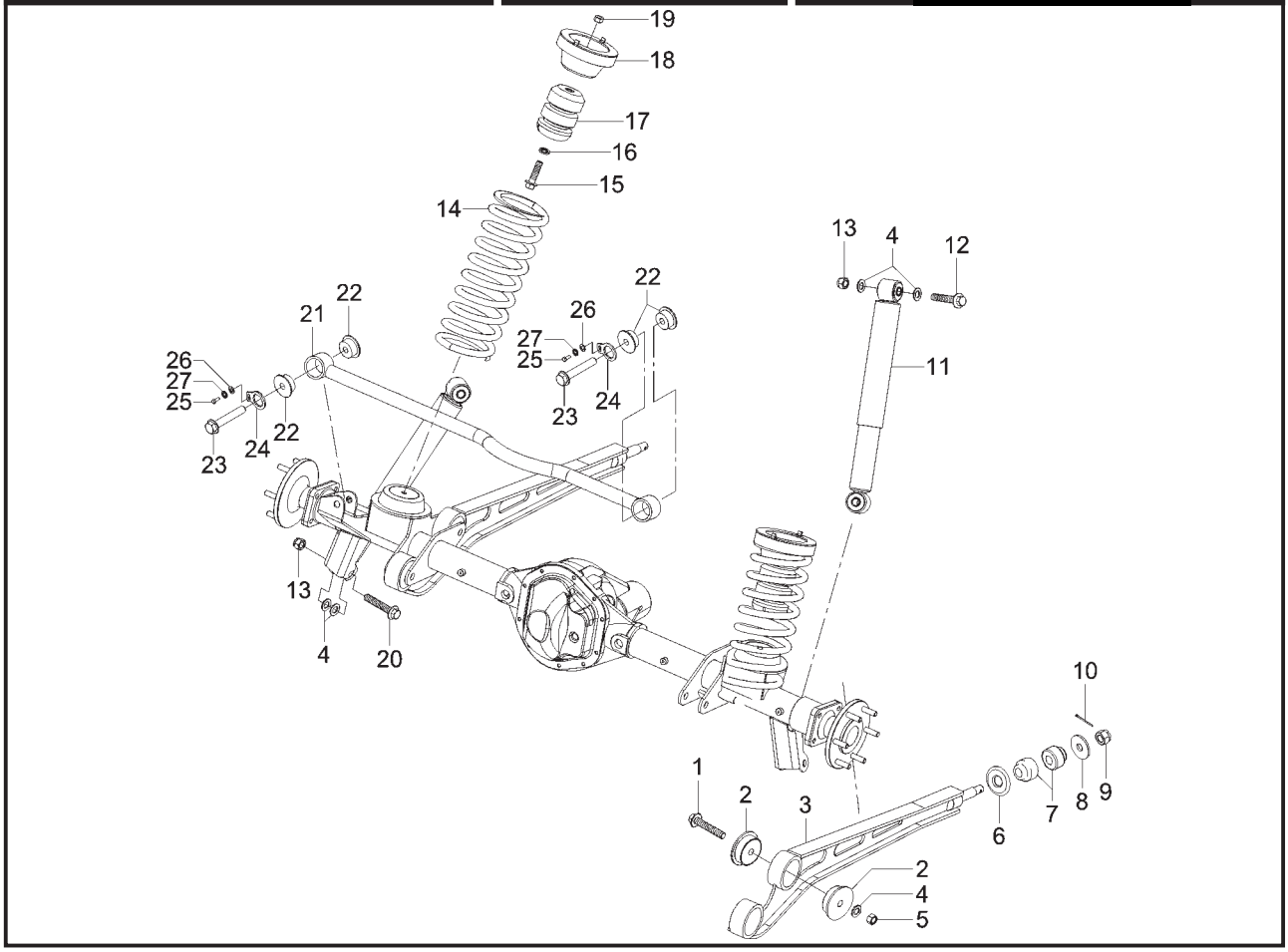

ITEM	CÓDIGO Nº DE PIEZAS CODE	QNT. CT. QTY.	DENOMINAÇÃO / DENOMINACIÓN / DENOMINATION			MARRUÁ AM1	MARRUÁ AM2	MARRUÁ AML	MARRUÁ VTNE 3/4
			SISTEMA DA SUSPENSÃO TRASEIRA SISTEMA DE LA SUSPENSIÓN TRASERA REAR SUSPENDING SYSTEM						
1	4101.084.062.02.7	6	Parafuso Sextavado Flange	Tornillo Hex. Pletina M16x1,5x90	Hex. Bolt Flange M16x1,5x90	X	X	X	
			M16x1,5x90						
2	6011.014.042.00.7	8	Coxim Olhal Barra PU	Cojín Ojal Barra PU	PU Bar Hole Cushion	X	X	X	
3	6011.014.026.00.0	2	Conj. Barra Longitudinal	Conj. Barra Longitudinal	Longitudinal Bar Set	X	X	X	
4	4103.011.020.01.1	12	Arruela Lisa A17	Arandela Lisa A17	A17 Flat Collar	X	X	X	
5	4102.014.017.05.7	4	Porca Freno M16x1,5	Tuerca Freno M16x1,5	Freno Nut M16x1,5	X	X	X	
6	6011.014.012.00.0	2	Arruela Abaulada	Arandela Abaulada	Bulged Collar	X	X	X	
7	6011.014.041.00.9	4	Coxim Axial Barra PU	Cojín Axial Barra PU	PU Bar Axial Cushion	X	X	X	
8	6011.014.013.00.8	2	Arruela Plana	Aranduela Plan	Flat Collar	X	X	X	
9	4102.012.021.06.9	2	Porca Castelo M18x1,5	Tuerca Castelo M18x1,5	M18x1,5 Castle Nut	X	X	X	
10	4009.013.019.00.2	2	Contrapino 4x36	Contraperno 4x36	4x36 Counterpin	X	X	X	
11	6011.014.007.00.0	2	Amortecedor Traseiro	Amortiguador Trasero	Rear Bumper	X	X		
11	6011.014.083.00.1	2	Amortecedor Traseiro	Amortiguador Trasero	Rear Bumper			X	
12	6007.014.047.00.4	2	Parafuso	Tornillo	Screw	X	X	X	
13	4102.022.039.06.9	6	Porca Freno VM16x1,5	Tuerca Freno VM16x1,5	Freno Nut VM16x1,5	X	X	X	
14	6011.014.084.00.9	2	Mola Traseira	Resorte Trasero	Rear Spring	X	X	X	
15	4101.067.071.05.2	2	Parafuso M12x1,5x45	Tornillo M12x1,5x45	M12x1,5x45 Screw	X	X	X	
16	4103.012.011.01.9	2	Arruela de Pressão A12	Arandela de Presión A12	A12 Pressure Collar	X	X	X	
17	6011.014.031.00.0	2	Coxim Batente Traseiro	Cojín Batiente Trasero	Rear Bumper Cushion	X	X	X	
18	6011.014.017.00.9	2	Cj. Guia Superior Mola Traseira	Cj. Guía Superior Resorte Trasera	Rear Spring Upper Guide Set	X	X	X	
19	4102.011.014.05.7	2	Porca Sextavada M12	Tuerca Hex. M12	Hex. Nut M12	X	X	X	
20	4101.084.059.02.3	2	Parafuso Sextavado	Tornillo Hex.	Hex. Bolt	X	X	X	
21	6011.014.027.00.8	1	Conj. Barra Panhard Traseira	Conj. Barra Panhard Trasera	Rear Panhard Bar Set	X	X	X	
22	6011.014.043.00.5	4	Coxim da Barra Panhard PU	Cojín de la Barra Panhard PU	Panhard Bar Pad PU	X	X	X	
23	6011.014.032.00.8	2	Parafuso Fixação da Panhard	Tornillo Fijación de la Panhard	Panhard Fixation Screw	X	X	X	
24	6011.014.079.00.9	2	Trava de Segurança	Traba de Seguridad	Safety Lock	X	X	X	
25	4101.037.068.05.5	2	Parafuso Sextavado I M6x16	Tornillo Hex. I M6x16	Hex. Bolt I M6x16	X	X	X	
26	4103.011.011.01.0	2	Arruela Lisa A6,4	Arandela Lisa A6,4	Flat Washer A6,4	X	X	X	
27	4103.012.007.01.7	2	Arruela de Pressão A6	Arandela de Presión A6	A6 Pressure Collar	X	X	X	

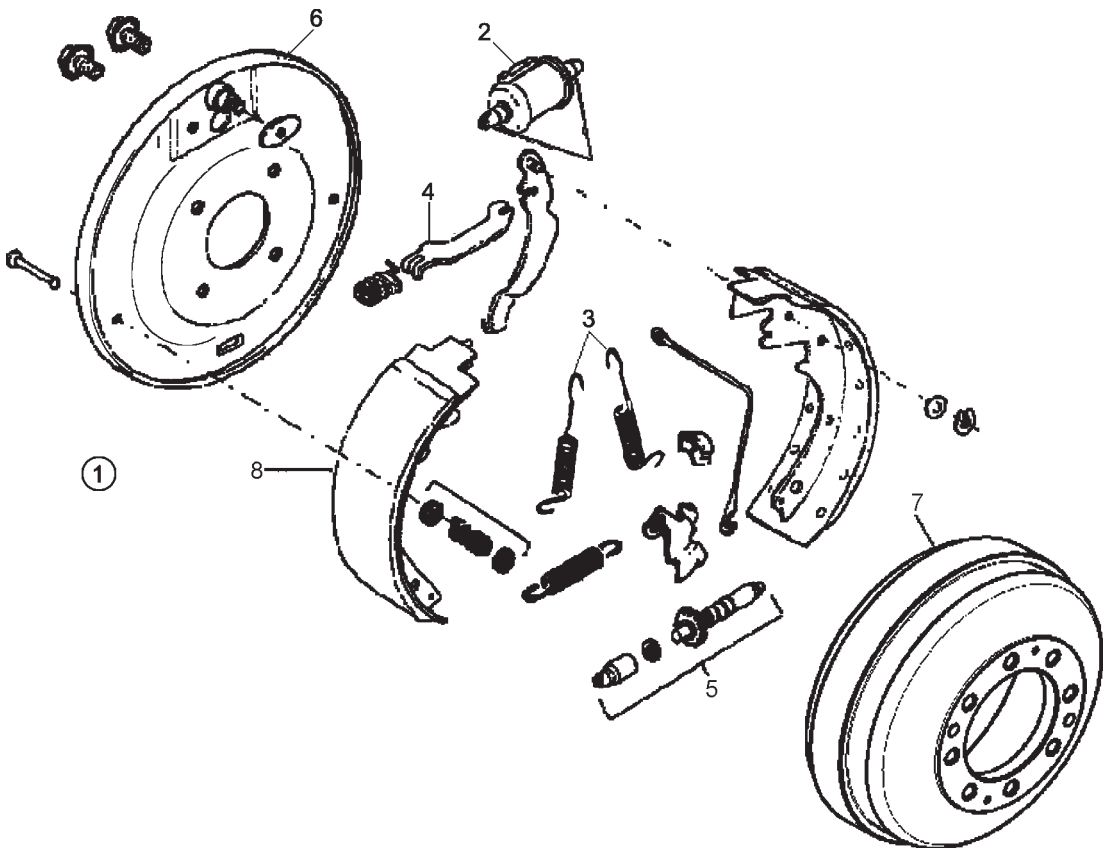

ITEM	CÓDIGO Nº DE PIEZAS CODE	QNT. CT. QTY.	DENOMINAÇÃO / DENOMINACIÓN / DENOMINATION			MARRUÁ AM1	MARRUÁ AM2	MARRUÁ AML	MARRUÁ VTNE 3/4
			SISTEMA DE FREIO TRASEIRO SISTEMA DE FRENO TRASERO REAR BRAKE SYSTEM						
1	8014.105.032.00.0	1	Conj. Freio Traseiro Direito	Conj. Freno Trasero Derecho	Right Rear Brake Set				X
1	8014.105.033.00.8	1	Conj. Freio Traseiro Esquerdo	Conj. Freno Trasero Izquierdo	Left Rear Brake Set				X
2	8014.105.042.00.9	1	Conj. Cilidro Roda Direita	Conj. Cilindro Rueda Derecha	Right Wheel Cylider Set				X
2	8014.105.031.00.2	1	Conj. Cilindro Roda Esquerda	Conj. Cilindro Rueda Izquierda	Left Wheel Cylider Set				X
3	8014.199.023.00.6	1	Jogo de Molas de Retenção	Juego del Resorte de Retención	Left Sealing Spring Kit				X
			Esquerdo	Izquierdo					
3	8014.199.013.00.7	1	Jogo de Molas de Retenção	Juego del Resorte de Retención	Right Sealing Spring Kit				X
			Direito	Derecho					
4	8014.199.024.00.4	1	Reparo Alavanca Freio	Reparación Palanca Freno	Right Parking Brake Lever				
			Estacionamento Direito	Estacionamiento Derecho	Repair				X
4	8014.199.14.00.5	1	Reparo Alavanca Freio	Reparación Palanca Freno	Left Parking Brake Lever				
			Estacionamento Esquerdo	Estacionamiento Izquierdo	Repair				X
5	8014.199.025.00.1	1	Jogo do Regulador Direito	Juego Regulador Derecho	Right Adjustment Kit				X
5	8014.199.015.00.2	1	Jogo do Regulador Esquerdo	Juego Regulador Izquierdo	Left Adjustment Kit				X
6	8014.105.034.00.6	1	Prato Direito	Plato Derecho	Right Plate				X
6	8014.105.041.00.1	1	Prato Esquerdo	Plato Izquierdo	Left Plate				X
7	6011.009.051.00.5	2	Tambor de Freio	Tambor de Freno	Brake Drum				X
8	8014.199.016.00.0	2	Conj. Sapatas Freio	Conj. Zapatas Freno	Brake Shoes Set				X

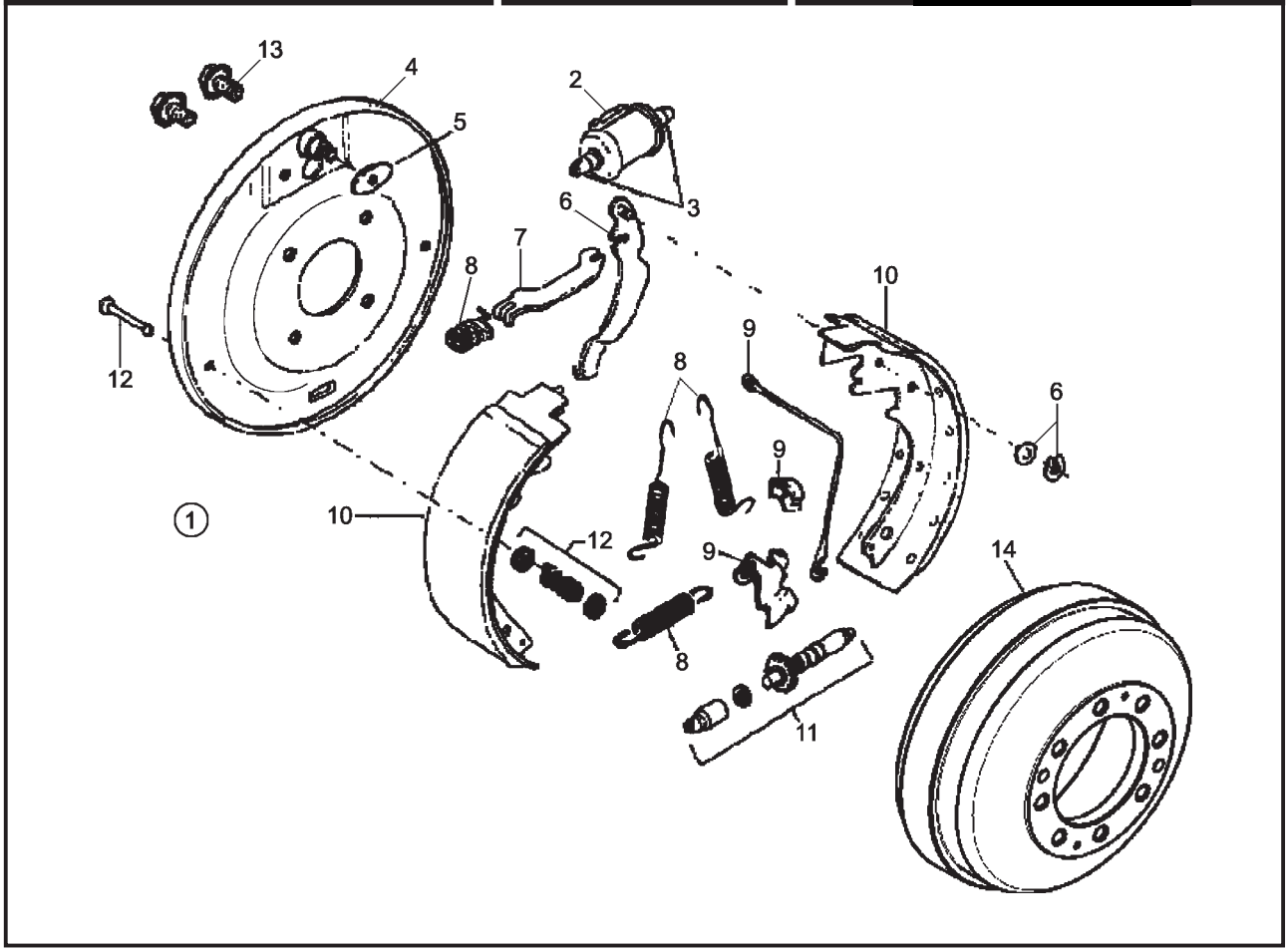

ITEM	CÓDIGO Nº DE PIEZAS CODE	QNT. CT. QTY.	DENOMINAÇÃO / DENOMINACIÓN / DENOMINATION			MARRUÁ AM1	MARRUÁ AM2	MARRUÁ AML	MARRUÁ VTNE 3/4
			SISTEMA DE FREIO TRASEIRO SISTEMA DE FRENO TRASERO REAR BRAKE SYSTEM						
1	6011.005.012.00.1	1	Conj. Freio Traseiro Direito	Conj. Freno Trasero Derecho	Right Rear Brake Set (Include				
			(Inclui Itens 2 ao 12)	(Inclui Itenes 2 al 12)	Items 2 to 12)	X	X	X	
1	6011.005.013.00.9	1	Conj. Freio Traseiro Esquerdo	Conj. Freno Trasero Izquierdo	Left Rear Brake Set (Include				
			(Inclui Itens 2 ao 12)	(Inclui Itenes 2 al 12)	Items 2 to 12)	X	X	X	
2	6011.005.073.00.3	1	Conj. Cilindro Roda Esquerda	Conj. Cilindro Rueda Izquierda	Left Wheel Cylider Set				
			(Inclui Itens 3 e 13)	(Inclui Itenes 3 y 13)	(Include Items 3 and 13)	X	X	X	
2	6011.005.072.00.5	1	Conj. Cilidro Roda Direita	Conj. Cilindro Rueda Derecha	Right Wheel Cylider Set				
			(Inclui Itens 3 e 13)	(Inclui Itenes 3 y 13)	(Include Items 3 and 13)	X	X	X	
3	6003.005.065.00.6	1	Haste - Cilindro da Roda	Mástil - Cilindro de la Rueda	Rod - Wheel Cylider	X	X	X	
4	6011.005.075.00.8	1	Conj. Prato Freio Esquerdo	Conj. Plato Freno Izquierdo	Left Brake Plate Set	X	X	X	
4	6011.005.074.00.1	1	Conj. Prato Freio Dirieto	Conj. Plato Freno Derecho	Right Brake Plate Set	X	X	X	
5	6011.005.076.00.6	1	Arruela Retenção Sapatas	Arandela Retención Zapatas	Shoe Sealing Collar	X	X	X	
6	6011.005.078.00.2	1	Reparo Alavanca Freio	Reparación Palanca Freno	Right Parking Brake Lever				
			Estacionamento Direito	Estacionamiento Derecho	Repair	X	X	X	
6	6611.005.077.00.4	1	Reparo Alavanca Freio	Reparación Palanca Freno	Left Parking Brake Lever				
			Estacionamento Esquerdo	Estacionamiento Izquierdo	Repair	X	X	X	
7	6001.009.074.00.8	1	Guia	Guía	Guide	X	X	X	
8	6011.005.079.00.0	1	Reparo Molas Freio	Reparación Resorte Freno	Brake Spring Repair	X	X	X	
9	6011.005.081.00.6	1	Reparo Ajuste Automático	Reparación Ayuste Automático	Left Automatic Adjustment				
			Esquerdo	Izquierdo	Repair	X	X	X	
9	6011.005.080.00.8	1	Reparo Ajuste Automático	Reparación Ayuste Automático	Right Automatic Adjustment				
			Direito	Derecho	Repair	X	X	X	
10	6011.005.082.00.4	1	Reparo Sapatas Lonas Coladas	Reparación Zapatas Lonas	Shoes Repair Glued Linings				
			Direito/Esquerdo	Coladas Derecho/Izquierdo	Right/Left	X	X	X	
11	6011.005.084.00.0	1	Conj. Parafuso Regulagem Dir.	Cj. Tornillo Regulagem Derecho	Right Adjustment Screw Set	X	X	X	
11	6011.005.083.00.2	1	Conj. Parafuso Regulagem Esq.	Cj. Tornillo Regulagem Izquierdo	Left Adjustment Screw Set	X	X	X	
12	6011.005.085.00.7	1	Reparo Retenção Sapatas	Reparación Retención Zapatas	Shoes Retainer Repair	X	X	X	
13	-	2	Item Sem Reposisão Individual	Item Sin Reposición Individual	Item Without Individual Reposition	X	X	X	
14	6011.005.011.00.3	2	Tambor de Freio	Tambor de Freno	Brake Drum	X	X	X	

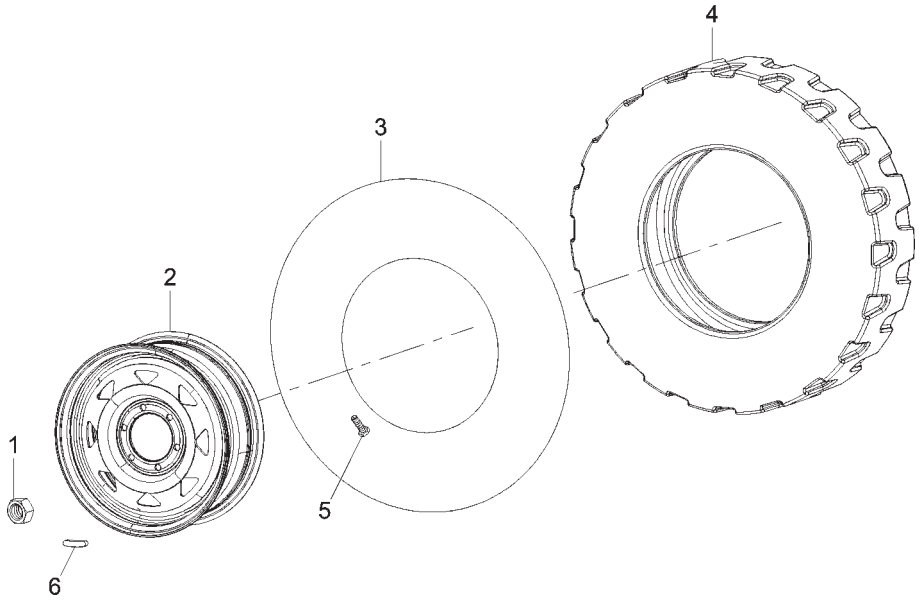

ITEM	CÓDIGO Nº DE PIEZAS CODE	QNT. CT. QTY.	DENOMINAÇÃO / DENOMINACIÓN / DENOMINATION			MARRUÁ AM1	MARRUÁ AM2	MARRUÁ AML	MARRUÁ VTNE 3/4
			SITEMA DOS RODADOS / SITEMA DE LOS RODADOS / WHEELS SYSTEM						
1	6011.010.008.00.2	26	Porca da Roda M12	Tuerca de Rueda M12	Wheel Nut M12	X	X	X	
1	6011.010.020.00.7	26	Porca da Roda M12x1,5	Tuerca de Rueda M12x1,5	Wheel Nut M12x1,5				
			(Opcional)	**(Opcional)**	**(Opcional)**	X	X	X	
1	6011.009.050.00.5	32	Porca PM14x1,5 6H	Tuerca PM14x1,5 6H	Nut PM14x1,5 6H				X
2	6011.010.006.00.6	5	Roda de Aço 6Jx16CH	Rueda de Aço 6Jx16CH	Steel Wheel 6Jx16CH	X	X	X	
2	6011.010.010.00.8	5	Roda 7.0Jx16CH	Rueda 7.0Jx16CH	Wheel 7.0Jx16CH				X
3	6011.010.009.00.0	5	Câmara de Ar TR15	Cámara de Aire TR15	TR15 Tire Tube	X	X	X	X
4	6011.010.007.00.4	5	Pneu Candango 7,50x16 MT85	Neumático Candango 7,50x16	Tire Candango 7,50x16 MT85				
			8 PR TT	MT85 8 PR TT	8 PR TT	X	X	X	
4	6011.010.012.00.4	5	Pneu 7,50x16 8L PTT Goodyear	Neumático 7,50x16 8L PTT	7,50x16 8L PTT Goodyear Tire				
			(Opcional)	Goodyear **(Opcional)**	**(Opcional)**	X	X	X	
4	6011.010.021.00.5	5	Pneu LT 235/85-R16	Neumático LT 235/85-R16	LT 235/85-R16 Tire				X
5	6011.010.014.00.0	5	Válvula de Ar ø15,2	Valvula de Aire ø15,2	Air Valve ø15,2	X	X	X	X
6	6011.010.015.00.7	5	Contrapeso 5g	Contrapeso 5g	Contrapeso 5g	X	X	X	X
6	6011.010.016.00.5	5	Contrapeso 10g	Contrapeso 10g	Contrapeso 10g	X	X	X	X
6	6011.010.017.00.3	5	Contrapeso 20g	Contrapeso 20g	Contrapeso 20g	X	X	X	X
6	6011.010.018.00.1	5	Contrapeso 30g	Contrapeso 30g	Contrapeso 30g	X	X	X	X
6	6011.010.019.00.9	5	Contrapeso 50g	Contrapeso 50g	Contrapeso 50g				X

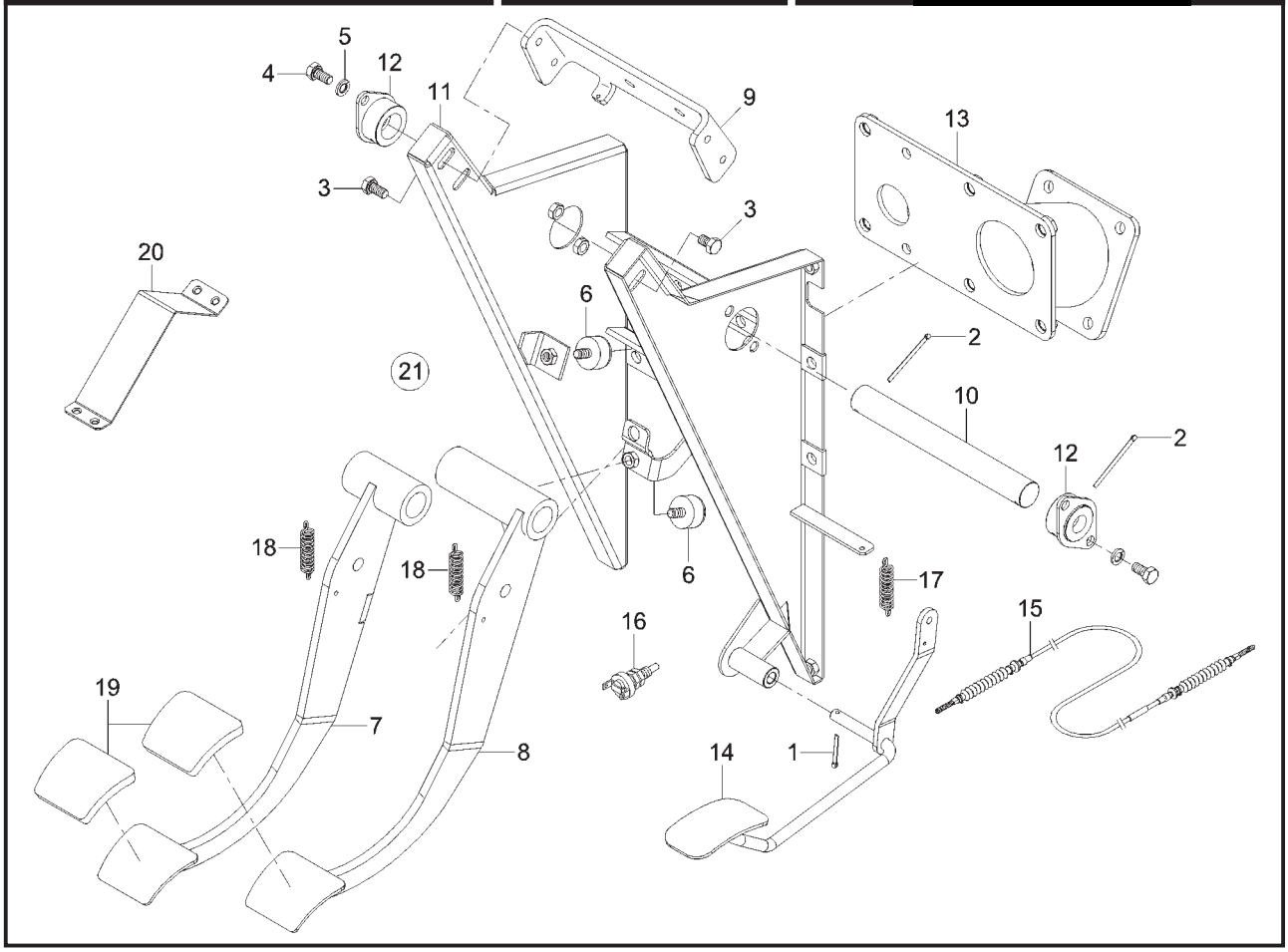

ITEM	CÓDIGO Nº DE PIEZAS CODE	QNT. CT. QTY.	DENOMINAÇÃO / DENOMINACIÓN / DENOMINATION			MARRUÁ AM1	MARRUÁ AM2	MARRUÁ AML	MARRUÁ VTNE 3/4
			CONJ. SUPORTE ARTICULAÇÃO DOS PEDAIS CONJ. SOPORTE ARTICULACIÓN DE LOS PEDALES PEDALS ARTICULATION SUPPORT ASSEMBLY						
1	4009.010.008.00.8	1	Contrapino 1/8"X1"	Contraperno 1/8"X1"	1/8"X1" Counterpin	X	X	X	X
2	4009.010.023.00.7	2	Contrapino 1/8"X2"	Contraperno 1/8"X2"	1/8"X2" Counterpin	X	X	X	X
3	4101.047.085.05.7	4	Parafuso Sextavado M8x12	Tornillo Hex. M8x12	Hex. Bolt M8x12	X	X	X	X
4	4101.047.086.05.5	4	Parafuso Sextavado M8x16	Tornillo Hex. M8x16	Hex. Bolt M8x16	X	X	X	X
5	4103.012.009.01.3	4	Arruela de Pressão A8	Arandela de Presión A8	A8 Pressure Collar	X	X	X	X
6	6008.013.006.00.9	2	Batente	Batiente	Bumper	X	X	X	X
7	6011.003.007.00.3	1	Conj. Pedal Embreagem	Conj. Pedal Embrague	Clutsh Pedal Set	X	X	X	X
8	6011.005.035.00.2	1	Conj. Pedal Freio	Conj. Pedal Freno	Brake Pedal Set	X	X	X	X
9	6011.013.235.00.8	1	Suporte Coluna da Direção	Soporte Columna de la Dirección	Steering Column Support	X	X	X	X
10	6011.013.236.00.6	1	Eixo Pedais	Eje Pedales	Pedals Shaft	X	X	X	X
11	6011.013.237.00.4	1	Conj. Suporte Articulação dos	Conj. Soporte Articulación de los	Pedals Coupling Support Set	X	X	X	X
			Pedais	Pedales					
12	6011.013.250.00.7	2	Conj. Fixação Eixo dos Pedais	Conj. Fijación Eje de los Pedales	Pedals Shaft Fixation Set	X	X	X	X
13	6011.013.253.00.1	1	Conj. Suporte Servo Freio	Conj. Soporte Siervo Freno	Servobrake Support Set	X	X	X	X
14	6011.015.006.00.1	1	Conj. Pedal Acelerador	Conj. Pedal Acelerador	Throttle Pedal Set	X	X	X	X
15	6011.001.050.00.5	1	Cabo do Acelerador	Cable del Acelerador	Cable Throttle	X	X	X	X
16	6007.011.006.00.3	1	Interruptor Luz do Freio	Interruptor Luz de Freno	Brake Light Switch	X	X	X	X
17	6011.015.010.00.3	1	Mola Acelerador	Resorte Acelerador	Throttle Spring	X	X	X	X
18	8005.102.048.00.7	2	Mola	Resorte	Spring	X	X	X	X
19	6011.003.020.00.6	2	Capa do Pedal	Capa del Pedal	Pedal Cap	X	X	X	X
20	6011.013.492.00.5	1	Apoio Pé Motorista	Apoyo Pé Motorista	Motorist Foot Support				X
21	6011.013.234.00.1	1	Suporte Articulação dos Pedais	Soporte Articulación de los Pedales	Pedals Coupling Support				X

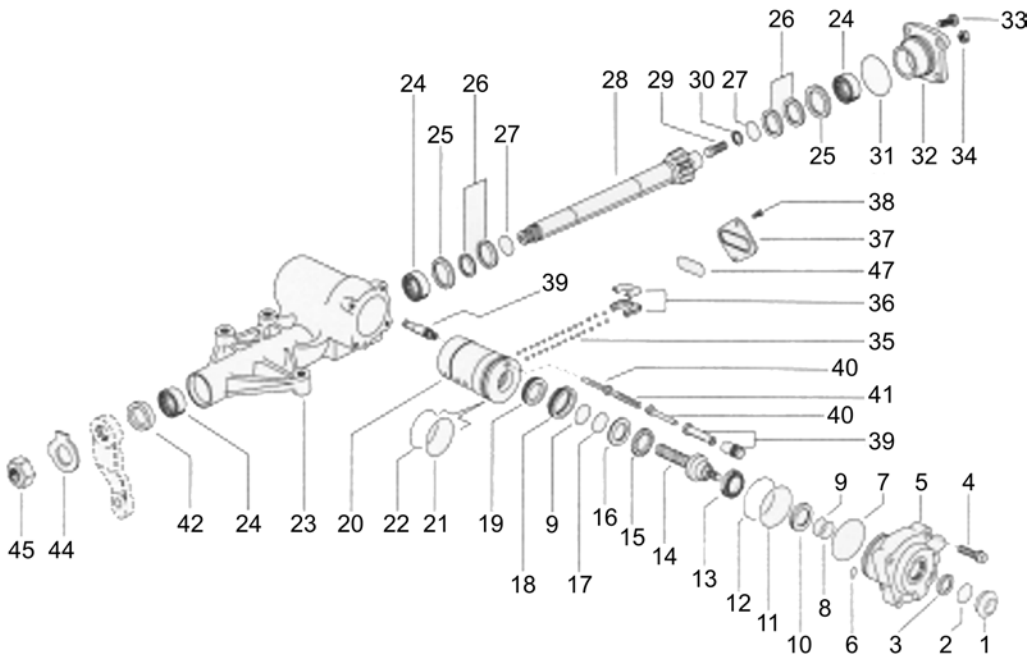

ITEM	CÓDIGO Nº DE PIEZAS CODE	QNT. CT. QTY.	DENOMINAÇÃO / DENOMINACIÓN / DENOMINATION			MARRUÁ AM1	MARRUÁ AM2	MARRUÁ AML	MARRUÁ VTNE 3/4
			MECANISMO HIDRÁULICO INTEGRAL MECANISMO HIDRAULICO INTEGRAL INTEGRAL HYDRAULIC MECHANISM						
-	6011.007.041.00.8	1	Conj. Reparo - Vedações	Conj. Reparación - Vedaciones	Repair Set - Sealings (Include				
			(Inclui Itens 1 ao 3, 6 ao 9, 11,	(Inclui Itenes 1 al 3, 6 al 9, 11,	Items 1 to 3, 6 to 9, 11, 12, 17,				
			12, 17, 21, 22, 25 ao 27, 31,	12, 17, 21, 22, 25 al 27, 31, 34,	21, 22, 25 to 27, 31, 34, 42				
			34, 42 e 47)	42 y 47)	and 47)	X	X	X	X
-	6011.007.042.00.6	1	Conj. Reparo - Carcaça Válvula	Cj. Reparación - Carcaza Válvula	Repair Set - Valve Body				
			(Inclui Itens 10, 13, 15, 16, 18	(Inclui Itenes 10, 13, 15, 16, 18	(Include Items 10, 13, 15, 16,				
			e 19)	y 19)	18 and 19)	X	X	X	X
-	6011.007.043.00.4	1	Conj. Reparo - Pistão (Inclui	Conj. Reparación - Pistón (Inclui	Repair Set - Piston (Include				
			Itens 39 ao 41)	Itenes 39 al 41)	Items 39 to 41)	X	X	X	X
-	6011.007.044.00.2	1	Conj. Reparo - Válvula Alívio	Cj. Reparación - Válvula Alivio	Repair Set - Relief Valve	X	X	X	X
-	6011.007.047.00.5	1	Conj. Reparo - Válvula e Pistão	Cj. Reparación - Válvula y Pistón	Repair Set - Valve and Piston				
			(Inclui Itens 1 ao 3, 5 ao 22,	(Inclui Itenes 1 al 3, 5 al 22,	(Include Items 1 to 3, 5 to 22,				
			35 ao 41)	35 al 41)	35 to 41)	X	X	X	X
-	6011.007.053.00.3	1	Conj. Eixo - Setor (Inclui Itens	Conj. Eje - Setor (Inclui Itenes	Shaft Set - Sector (Include				
			28 ao 30)	28 al 30)	Items 28 to 30)	X	X	X	X
-	6011.007.052.00.5	1	Conj. Reparo Capa Guia (Inclui	Conj. Reparación Capa Guía	Guide Cover Repair Set				
			Itens 36 ao 38 e 47)	(Inclui Itenes 36 al 38 y 47)	(Include Items 36 to 38 and 47)	X	X	X	X
-	6011.007.056.00.6	1	Conj. Reparo Braço Pitman	Conj. Reparación Brazo Pitman	Pitman Arm Repair Set (Include				
			(Inclui Itens 44 e 45)	(Inclui Itenes 44 y 45)	Items 44 and 45)	X	X	X	X
4	6011.007.048.00.3	4	Parafuso Especial ½"-13	Tornillo Especial ½"-13	½"-13 Special Screw	X	X	X	X
5	6011.007.049.00.1	1	Carcaça da Válvula Usinada	Carcaza de la Válvula Usinada	Machined Valve Body	X	X	X	X
14	6011.007.050.00.9	1	Conj. Árvore de Entrada/Sem-Fim	Conj. Árbol de Entrada/Sin-Fin	No-End Inlet Tree Set	X	X	X	X
20	6011.007.051.00.7	1	Conj. Pistão/Cremalheira LD	Conj. Pistón/Cremallera LD	Piston Set/ Right Side Cogwheel	X	X	X	X
23	6011.007.045.00.9	1	Carcaça Usinada LE	Carcaza Usinada LE	Left Side Machined Body	X	X	X	X
24	6011.007.046.00.7	1	Rolamento de Agulhas	Rodamiento Agujas	Needles Ball Bearing	X	X	X	X
32	6011.007.054.00.1	1	Tampa do Eixo	Tapa del Eje	Shaft Cover	X	X	X	X
33	6011.007.055.00.8	4	Parafuso M12x1,5	Tornillo M12x1,5	M12x1,5 Screw	X	X	X	X
35	6011.007.057.00.4	100	Esfera 9/32"	Esfera 9/32"	Ball 9/32"	X	X	X	X
35	6011.007.058.00.2	100	Esfera 9/32"	Esfera 9/32"	Ball 9/32"	X	X	X	X

MECANISMO HIDRÁULICO INTEGRAL
MECANISMO HIDRAULICO INTEGRAL
INTEGRAL HYDRAULIC MECHANISM

ITEM	CÓDIGO Nº DE PIEZAS CODE	QNT. CT. QTY.	DENOMINAÇÃO / DENOMINACIÓN / DENOMINATION			MARRUÁ AM1	MARRUÁ AM2	MARRUÁ AML	MARRUÁ VTNE 3/4
35	6011.007.059.00.0	100	Esfera 9/32"	Esfera 9/32"	Ball 9/32"	X	X	X	X
35	6011.007.060.00.8	100	Esfera 9/32"	Esfera 9/32"	Ball 9/32"	X	X	X	X
35	6011.007.061.00.6	100	Esfera 9/32"	Esfera 9/32"	Ball 9/32"	X	X	X	X
35	6011.007.062.00.4	100	Esfera 9/32"	Esfera 9/32"	Ball 9/32"	X	X	X	X
35	6011.007.063.00.2	100	Esfera 9/32"	Esfera 9/32"	Ball 9/32"	X	X	X	X
35	6011.007.064.00.0	100	Esfera 9/32"	Esfera 9/32"	Ball 9/32"	X	X	X	X

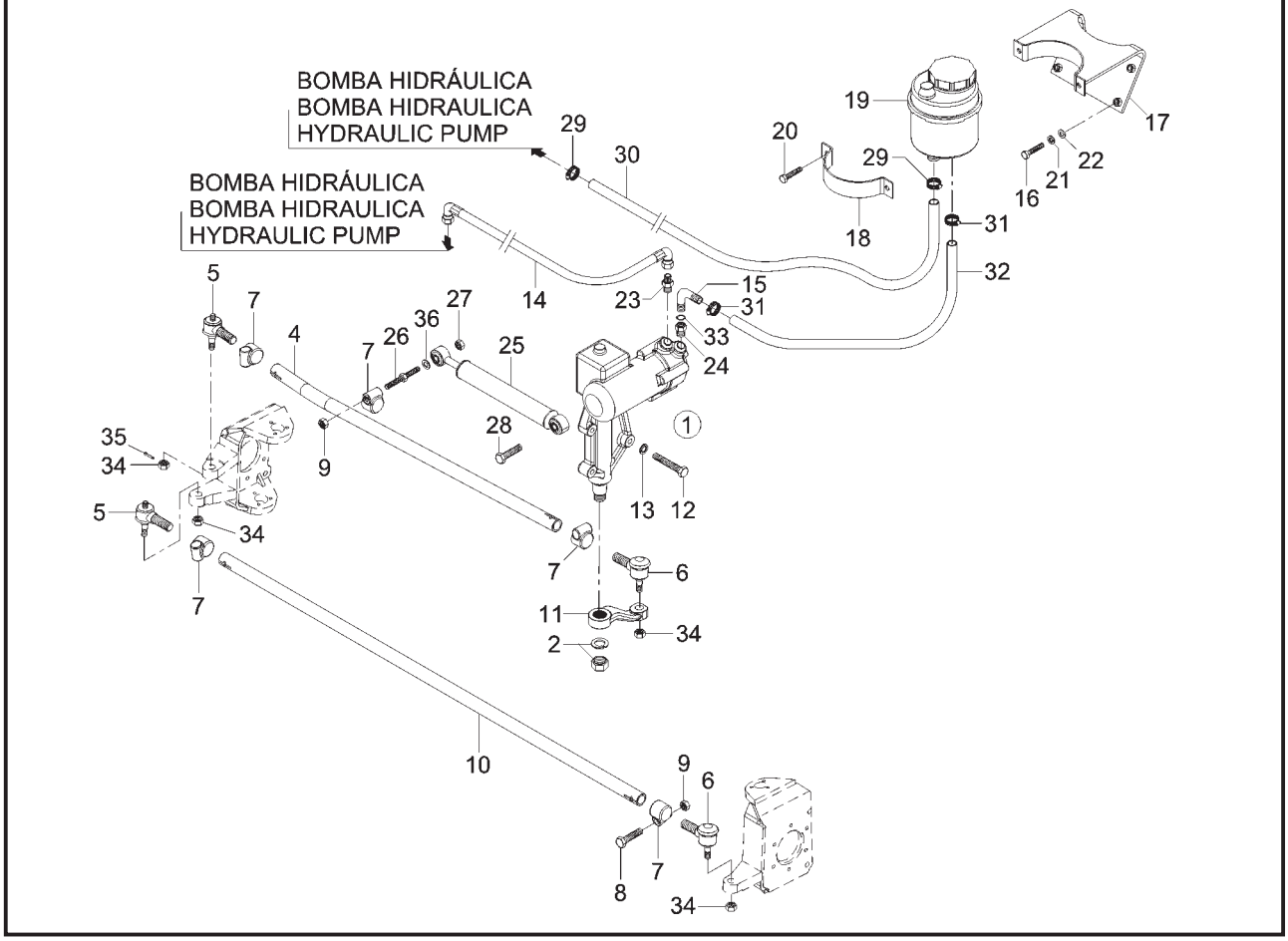

SISTEMA DE DIREÇÃO - SETOR DE DIREÇÃO SISTEMA DE DIRECCIÓN - SETOR DE DIRECCIÓN STEERING WHEEL SYSTEM - STEERING WHEEL SETOR									
ITEM	CÓDIGO Nº DE PIEZAS CODE	QNT. CT. QTY.	DENOMINAÇÃO / DENOMINACIÓN / DENOMINATION			MARRUÁ AM1	MARRUÁ AM2	MARRUÁ AML	MARRUÁ VTNE 3/4
1	6011.007.029.00.3	1	Setor de Direção (Inclui Item 2)	Setor de Dirección (Inclui Item 2)	Steering Sector (Include Item 2)	X	X	X	X
2	6011.007.056.00.6	1	Conj. Reparo Braço Pitman	Conj. Reparo Brazo Pitman	Pitman Arm Repair Set	X	X	X	X
4	6011.007.012.00.9	1	Barra de Direção Superior	Barra Dirección Superior	Upper Steering Bar	X	X	X	X
5	8008.103.608.00.1	2	Terminal Direito	Terminal Derecho	Right Terminal	X	X	X	X
6	8008.103.607.00.3	3	Terminal Esquerdo	Terminal Izquierdo	Left Terminal	X	X	X	X
7	8009.103.069.00.4	5	Abraçadeira	Abrazadera	Clamp	X	X	X	X
8	4101.067.066.05.2	7	Parafuso Sextavado M10x1x50	Tornillo Hex. M10x1x50	Hex. Bolt M10x1x50	X	X	X	X
9	4102.022.030.05.0	6	Porca Freno VM10x1	Tuerca Freno VM10x1	Brake Nut VM10x1	X	X	X	X
10	6011.007.013.00.7	1	Barra Direção Inferior	Barra Dirección Inferior	Inferior Steering Bar	X	X	X	X
11	6011.007.016.00.0	1	Braço Pitman	Brazo Pitman	Pitman Arm	X	X	X	X
12	4101.046.012.06.0	3	Parafuso Sextavado M14x85	Tornillo Hex. M14x85	Hex. Bolt M14x85	X	X	X	X
13	4103.012.012.01.7	3	Arruela de Pressão A14	Arandela de Presión A14	A14 Pressure Collar	X	X	X	X
14	6011.007.031.00.9	1	Mangueira Pressão Bomba/	Manguera Presión Bomba/Dirección	Pump Pressure Hose/Steering	X	X	X	X
			Direção						
15	6011.007.066.00.5	1	Terminal 90º	Terminal 90º	90º Terminal	X	X	X	X
16	4101.047.066.05.7	6	Parafuso Sextavado M6x16	Tornillo Hex. M6x16	Hex. Bolt M6x16	X	X	X	X
17	6011.007.023.00.6	1	Cj. Suporte Reserv. Hidráulico	Soporte Reserv. Hidráulico	Hydraulic Reservoir Support	X	X	X	X
18	6011.007.026.00.9	1	Cinta Reservatório Hidráulico	Cj. Cinta Reservatório Hidráulico	Hydraulic Reservoir Belt Set	X	X	X	X
19	-	1	Reservatório Hidráulico	Reservatório Hidráulico	Hydraulic Reservoir	X	X	X	X
20	4101.045.014.04.2	2	Parafuso Sextavado M6x30	Tornillo Hex. M6x30	Hex. Bolt M6x30	X	X	X	X
21	4103.012.007.01.7	6	Arruela de Pressão A6	Arandela de Presión A6	A6 Pressure Collar	X	X	X	X
22	4103.011.011.01.0	6	Arruela Lisa A6,4	Arandela Lisa A6,4	A6,4 Flat Collar	X	X	X	X
23	6011.007.032.00.7	1	Adaptador Mangueira Pressão	Adaptador Manguera Presión	Pressure Hose Adapter	X	X	X	X
24	6007.007.049.00.9	1	Adaptador Mangueira Retorno	Adaptador Manguera Retorno	Back Hose Adapter (Include				
			(Inclui Item 33)	(Inclui Item 33)	Item 33)	X	X	X	X
25	6011.007.040.00.0	1	Amortecedor de Direção	Amortiguador de Dirección	Steering Bumber	X	X	X	X
26	6011.007.039.00.2	1	Parafuso Fixação Amortecedor	Tornillo Fijación Amortiguador	Bumper Fixation Screw	X	X	X	X
27	4102.023.010.05.1	1	Porca Freno M12x1,5	Tuerca Freno M12x1,5	Brake Nut M12x1,5	X	X	X	X
28	4101.067.075.05.3	1	Parafuso Sextavado M12x65	Tornillo Hex. M12x65	Hex. Bolt M12x65	X	X	X	X

SISTEMA DE DIREÇÃO - SETOR DE DIREÇÃO
SISTEMA DE DIRECCIÓN - SETOR DE DIRECCIÓN
STEERING WHEEL SYSTEM - STEERING WHEEL SETOR

ITEM	CÓDIGO Nº DE PIEZAS CODE	QNT. CT. QTY.	DENOMINAÇÃO / DENOMINACIÓN / DENOMINATION			MARRUÁ AM1	MARRUÁ AM2	MARRUÁ AML	MARRUÁ VTNE 3/4
29	8002.108.105.00.6	2	Abraçadeira 3/4” a 1”	Abrazadera 3/4” hasta 1”	Clamp 3/4” until 1”	X	X	X	X
30	1020.110.001.00.2	0,75m	Mangueira ø23,02x15,88	Manguera ø23,02x15,88	Hose ø23,02x15,88	X	X	X	X
31	7006.011.041.00.1	2	Abraçadeira 1/2”x5/8”x9mm	Abrazadera 1/2”x5/8”x9mm	Clamp 1/2”x5/8”x9mm	X	X	X	X
32	-	1	Mangueira	Manguera	Hose	X	X	X	X
33	6007.007.013.00.5	1	Anel de Vedação	Anillo de Vedación	Seal Ring	X	X	X	X
34	4102.018.026.00.5	4	Porca Castelo 9/16” 18UNF	Tuerca Castillo 9/16” 18UNF	Castle Nut 9/16” 18UNF	X	X	X	X
35	4009.010.018.00.7	2	Contrapino 5/32x1/12”	Contraperno 5/32x1/12”	Cotter Pin 5/32x1/12”				X
36	4103.012.011.01.1	3	Arruela de Pressão A12	Arandela de Presión A12	A12 Pressure Collar				X
-	6011.007.041.00.8	1	Conj. Reparo - Vedações	Conj. Repación - Vedaciónes	Repair Set - Sealing	X	X	X	X
-	6011.007.042.00.6	1	Conj. Reparo - Carcaça Válv.	Conj. Repación - Carcaza Válv.	Repair Set - Valve Body	X	X	X	X
-	6011.007.043.00.4	1	Conj. Reparo - Pistão	Conj. Repación - Pistón	Repair Set - Piston	X	X	X	X
-	6011.007.044.00.2	1	Conj. Reparo - Válvula de Alivio	Conj. Repación - Válvula de Alivio	Repair Set - Relief Valve	X	X	X	X

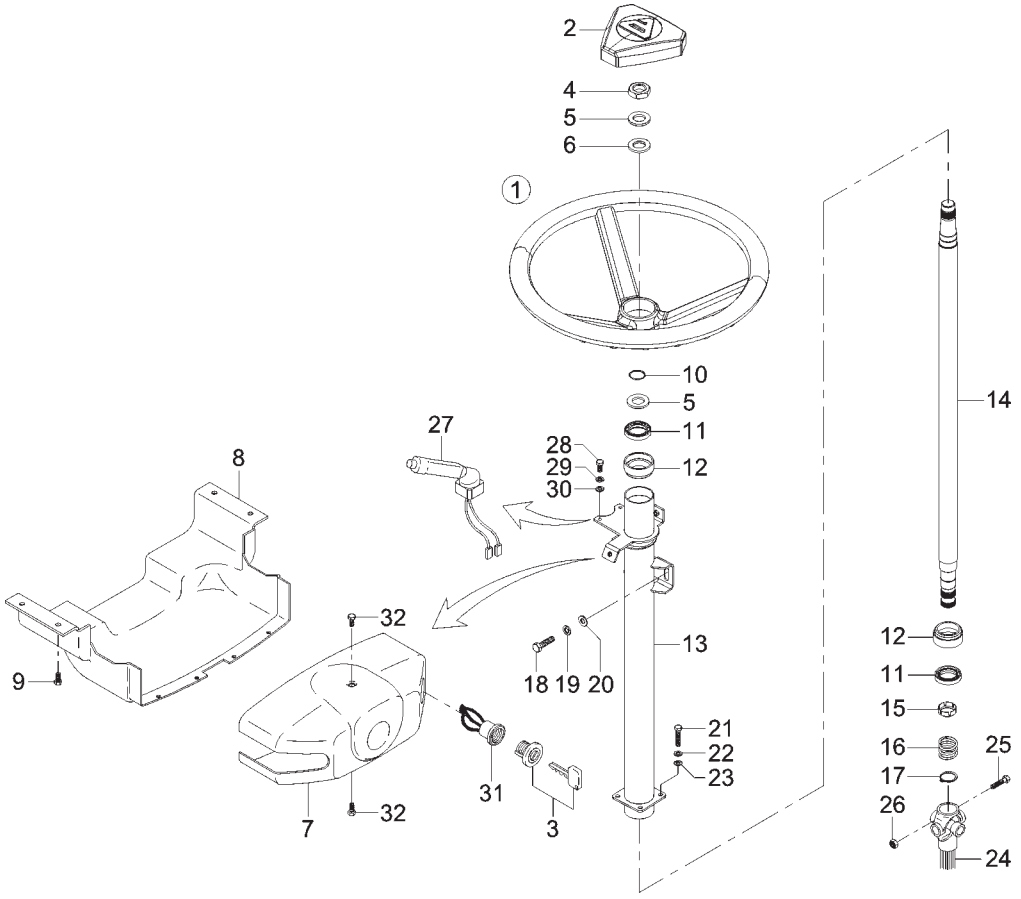

ITEM	CÓDIGO Nº DE PIEZAS CODE	QNT. CT. QTY.	DENOMINAÇÃO / DENOMINACIÓN / DENOMINATION			MARRUÁ AM1	MARRUÁ AM2	MARRUÁ AML	MARRUÁ VTNE 3/4
			SISTEMA DE DIREÇÃO - VOLANTE SISTEMA DE DIRECCIÓN - VOLANTE STEERING SYSTEM - STEERING WHEEL						
1	6011.007.027.00.7	1	Conj. Volante de Direção	Conj. Volante de Dirección	Steering Wheel Set				
			(Inclui Item 2)	(Inclui Item 2)	(Include Item 2)	X	X	X	X
2	6011.007.028.00.5	1	Tampa do Volante	Tapa del Volante	Steering Wheel Cover	X	X	X	X
3	6007.011.035.00.2	1	Cilindro de Ignição com Chave	Cilindro de Ignición con Llave	Ignition Cylinder whit Key	X	X	X	X
4	4102.013.030.00.2	1	Porca Sextavada M20x1,5	Tuerca Hex. M20x1,5	Hex. Nut M20x1,5	X	X	X	X
5	8002.104.056.02.1	2	Arruela de Compensação 0,5	Arandela de Compensación 0,5	0,5 Return Collar	X	X	X	X
6	4103.011.023.01.5	1	Arruela Lisa A23	Arandela Lisa A23	A23 Flat Collar	X	X	X	X
7	6011.007.035.00.0	1	Fechamento Superior Coluna	Cierramiento Superior Columna	Steering Column Upper Closing	X	X	X	X
			de Direção	de Dirección					
8	6011.007.036.00.8	1	Fechamento Inferior Coluna	Cierramiento Inferior Columna	Steering Column Inferior Closing	X	X	X	X
			de Direção	de Dirección					
9	6007.013.434.00.5	6	Parafuso de Fixação	Tornillo de Fijación	Fixation Screw	X	X	X	X
10	6006.007.057.00.4	1	Anel de Segurança	Anillo de Securidad	Safety Ring	X	X	X	X
11	6006.007.056.00.6	2	Rolamento de Direção	Rodamiento de Dirección	Steering Ball Bearing	X	X	X	X
12	6006.007.052.00.5	2	Adaptador do Rolamento	Adaptador Rodamiento	Ball Bearing Adapter	X	X	X	X
13	6011.007.017.00.8	1	Conj. Jaqueta de Direção	Conj. Jaqueta de Dirección	Steering Jacket Set	X	X	X	X
14	6011.007.021.00.0	1	Conj. Eixo Coluna de Direção	Conj. Eje Columna de Dirección	Steering Column Shaft Set	X	X	X	X
15	6006.007.054.00.1	1	Bucha Retentora	Buje Retén	Retainer Bushing	X	X	X	X
16	6006.007.055.00.8	1	Mola do Rolamento	Resorte del Rodamiento	Ball Bearing Spring	X	X	X	X
17	4008.010.019.00.7	1	Anel Elástico 22x1,2	Anillo Elastico 22x1,2	22x1,2 Elastic Ring	X	X	X	X
18	4101.047.090.05.7	2	Parafuso Sextavado M8x25	Tornillo Hex. M8x25	Hex. Bolt M8x25	X	X	X	X
19	4103.012.009.01.3	2	Arruela de Pressão A8	Arandela de Presión A8	A8 Pressure Collar	X	X	X	X
20	4103.011.013.01.6	2	Arruela Lisa A8,4	Arandela Lisa A8,4	A8,4 Flat Collar	X	X	X	X
21	4101.080.027.04.0	4	Parafuso Philips M6x16	Tornillo Philips M6x16	Philips Screw M6x16	X	X	X	X
22	4103.012.007.01.7	4	Arruela de Pressão A6	Arandela de Presión A6	A6 Pressure Collar	X	X	X	X
23	4103.011.011.01.0	4	Arruela Lisa A6,4	Arandela Lisa A6,4	A6,4 Flat Collar	X	X	X	X
24	6011.007.030.00.1	1	Coluna de Direção	Columna de Dirección	Steering Column	X	X	X	X
25	4101.045.057.06.6	2	Parafuso Sextavado M10x55	Tornillo Hex. M10x55	Hex. Bolt M10x55	X	X	X	X
26	4102.022.031.02.5	2	Porca Sext. VM10	Tuerca Hex. VM10	Hex. Nut VM10	X	X	X	X

SISTEMA DE DIREÇÃO - VOLANTE
SISTEMA DE DIRECCIÓN - VOLANTE
STEERING SYSTEM - STEERING WHEEL

ITEM	CÓDIGO Nº DE PIEZAS CODE	QNT. CT. QTY.	DENOMINAÇÃO / DENOMINACIÓN / DENOMINATION			MARRUÁ AM1	MARRUÁ AM2	MARRUÁ AML	MARRUÁ VTNE 3/4
27	6008.011.205.00.9	1	Conj. Chave Coluna de Direção	Conj. Llave Columna de Dirección	Steering Column Key Set	X	X	X	X
28	4101.047.059.05.2	2	Parafuso M5x16	Tornillo M5x16	M5x16 Screw	X	X	X	X
29	4103.012.006.01.9	2	Arruela de Pressão A5	Arandela de Presión A5	A5 Pressure Collar	X	X	X	X
30	4103.011.010.01.2	2	Arruela Lisa A5,3	Arandela Lisa A5,3	A5,3 Flat Collar	X	X	X	X
31	6007.011.036.00.0	1	Comutador Ingnição/Partida	Comutador Ingnición/Partida	Ignition/Starter Switch	X	X	X	X
32	6007.013.434.00.5	2	Parafuso de Fixação	Tornillo de Fijación	Fixation Screw	X	X	X	X

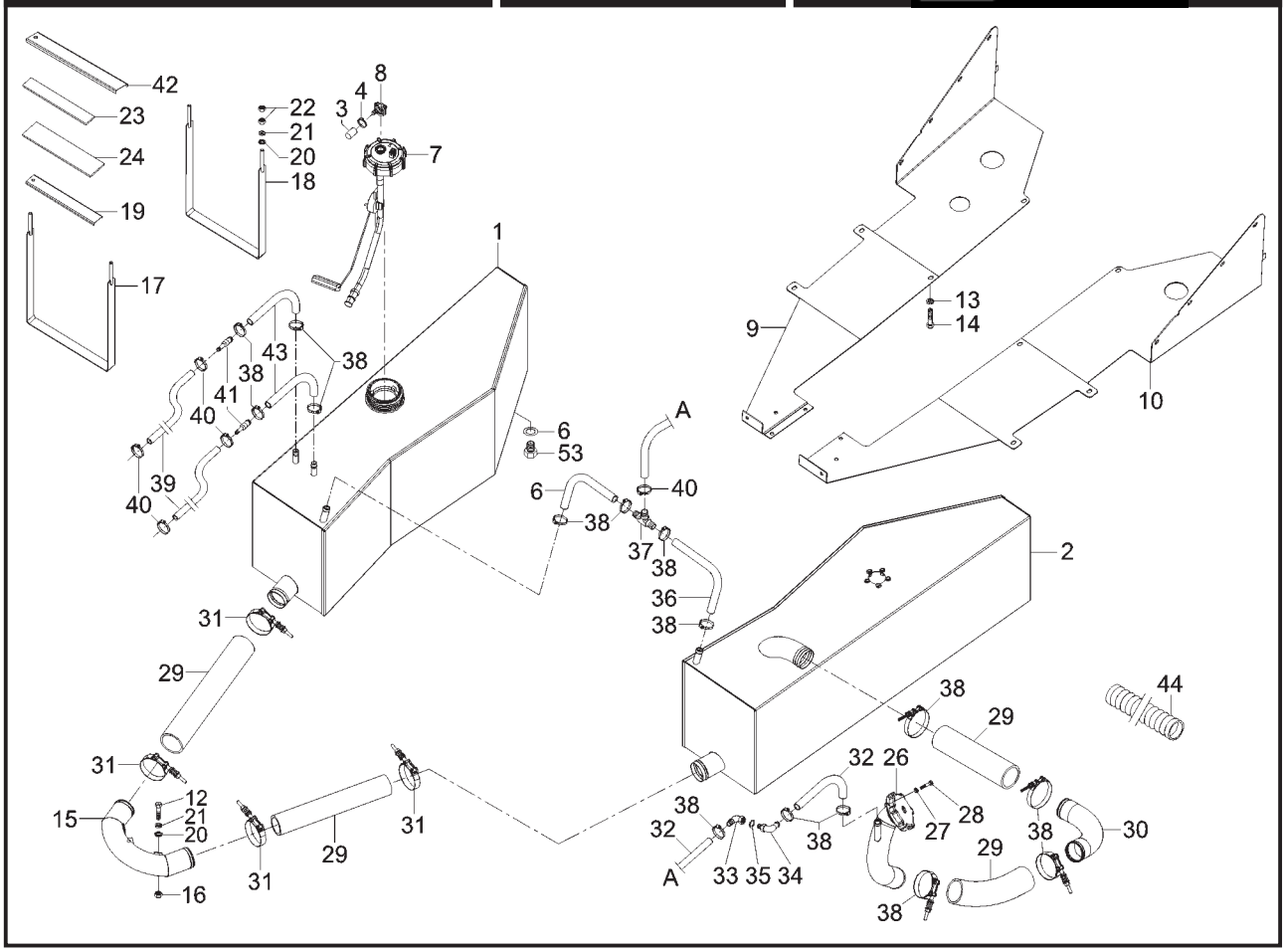

ITEM	CÓDIGO Nº DE PIEZAS CODE	QNT. CT. QTY.	DENOMINAÇÃO / DENOMINACIÓN / DENOMINATION			MARRUÁ AM1	MARRUÁ AM2	MARRUÁ AML	MARRUÁ VTNE 3/4
			SISTEMA DE ALIMENTAÇÃO SISTEMA DE ALIMENTACIÓN FEEDING SYSTEM						
1	6011.006.053.00.4	1	Tanque de Combustível Esq.	Tanque de Combustible Izquierdo	Left Fuel Tank				X
2	6011.006.052.00.6	1	Tanque de Combustível Direito	Tanque de Combustible Derecho	Right Fuel Tank				X
3	6007.001.347.00.3	1	Tampão	Tapón	Plug				X
4	8002.108.105.00.6	1	Abraçadeira 3/4 A1”	Abrazadera 3/4 A1”	3/4 A1” Clamp				X
5	8009.106.082.00.4	2	Conj. Filtro do Pescador	Conj. Filtro del Pescador	Pick-up Filter Set				X
6	8009.106.083.00.2	2	Anel de Vedação	Anillo de Vedación	Seal Ring				X
7	6013.006.018.00.3	1	Boia do Tanque	Boya del Tanque	Fuel Sender				X
8	6013.006.008.00.4	2	Conector Combustível	Conector Combustible	Fuel Connector				X
9	6011.006.039.00.3	1	Protetor Esquerdo Tanque	Protetor Izquierdo Tanque	Left Fuel Protector				X
10	6011.006.040.00.1	1	Protetor Direito Tanque	Protetor Derecho Tanque	Right Fuel Protector				X
11	4102.011.075.00.9	2	Porca Sextavada M8	Tuerca Hex. M8	Hex. Nut M8				X
12	4101.045.027.05.1	4	Parafuso Sextavado M8x20	Tornillo Hex. M8x20	Hex. Bolt M8x20				X
13	4103.012.009.01.3	22	Arruela de Pressão A8	Arandela de Presión A8	A8 Pressure Collar				X
14	4101.047.085.05.7	22	Parafuso Sextavado M8x12	Tornillo Hex. M8x12	Hex. Bolt M8x12				X
15	6011.006.033.00.6	1	Conj. Tubo de Ligação	Conj. Tubo de Ligación	Connection Pipe Set				X
16	4102.011.007.06.9	28	Porca Sextavada M8	Tuerca Hex. M8	Hex. Nut M8				X
17	6011.006.043.00.5	4	Conj. Fixador Maior do Tanque	Conj. Fijador Mayor del Tanque	Fuel Bigger Fixer Set				X
18	6011.006.045.00.0	4	Conj. Fixador Menor do Tanque	Conj. Fijador Menor del Tanque	Fuel Smaller Fixer Set				X
19	6011.006.037.00.7	4	Apoio Menor Cinta do Tanque	Apoyo Menor Cinta del Tanque	Tank Belt Smaller Support				X
20	4103.024.011.01.5	16	Arruela Lisa 8,4	Arandela Lisa 8,4	Flat Washer 8,4				X
21	4103.012.009.01.3	16	Arruela de Pressão A8	Arandela de Presión A8	A8 Pressure Collar				X
22	4102.011.007.06.9	16	Porca Sextavada M8	Tuerca Hex. M8	Hex. Nut M8				X
23	6011.006.029.00.4	2	Calço Maior do Tanque	Calzo Mayor del Tanque	Fuel Bigger Shim				X
24	6011.006.030.00.2	2	Calço Menor do Tanque	Calzo Menor del Tanque	Fuel Smaller Shim				X
25	6011.006.084.00.9	1	Conj. Bocal Abastecimento	Conj. Boquilla Abastecimiento	Fueled Nozzle Set with Cover				X
			com Tampa	con Tapa					
26	6011.006.026.00.0	1	Tampa	Tapa	Cover				X
27	4103.012.007.01.7	3	Arruela de Pressão A6	Arandela de Presión A6	A6 Pressure Collar				X
28	4101.080.027.04.0	3	Parafuso Philips M6x16	Tornillo PhilipsM6x16	M6x16 Philips Screw				X

SISTEMA DE ALIMENTAÇÃO
SISTEMA DE ALIMENTACIÓN
FEEDING SYSTEM

ITEM	CÓDIGO Nº DE PIEZAS CODE	QNT. CT. QTY.	DENOMINAÇÃO / DENOMINACIÓN / DENOMINATION			MARRUÁ AM1	MARRUÁ AM2	MARRUÁ AML	MARRUÁ VTNE 3/4
29	1020.100.013.00.9	3,5m	Mangueira Ø2”	Manguera Ø2”	Hose Ø2”				X
30	6011.006.032.00.8	1	Tubo de Ligação	Tubo de Ligación	Connection Pipe				X
31	6009.001.528.00.4	4	Abraçadeira Tucho Mola 64-70	Abrazadera Tucho Resorte 64-70	64-70 Spring Tucho Clamp				X
32	1020.100.008.00.9	3m	Mangueira Trançada	Manguera	Hose				X
33	6011.006.095.00.5	1	Cotovelo Fêmea M20x1,5	Codo Hembra M20x1,5	M20x1,5 Female Knee				X
34	6011.006.096.00.3	1	Cotovelo Fêmea M20x1,5	Codo Hembra M20x1,5	M20x1,5 Female Knee				X
35	6011.006.086.00.4	1	Vedador Menor	Vedador Menor	Smaller Sealing				X
36	1020.130.018.00.2	0,4m	Mangueira de Borracha Ø22,3x2,5	Manguera de Goma Ø22,3x2,5	Ø22,3x2,5 Rubber Hose				X
37	6011.006.070.00.8	1	“T” Espigão Ø5/8”	“T” Espigón Ø5/8”	Dowel “T” Ø5/8”				X
38	8002.108.105.00.6	8	Abraçadeira 3/4 A1”	Abrazadera 3/4 A1”	3/4 A1” Clamp				X
39	1020.100.003.00.0	8m	Mangueira Ø14,4x7,93	Manguera Ø14,4x7,93	Hose Ø14,4x7,93				X
40	7006.011.041.00.1	4	Abraçadeira 1/2"X5/8"X9	Abrazadera 1/2"X5/8"X9	Clamp 1/2"X5/8"X9				X
41	6011.101.026.00.4	2	Adaptador Mangueira Filtro	Adaptador Manguera Filtro	Filter Hose Adaptor				X
42	6011.006.038.00.5	4	Apoio Maior Cinta do Tanque	Apoyo Mayor Cinta del Tanque	Tank Belt Bigger Support				X
43	1020.100.014.00.7	0,3m	Mangueira Ø19x12	Manguera Ø19x12	Hose Ø19x12				X
44	1021.110.005.00.1	1	Tubo Corrugado	Tubo Corrugado	Corrugado Pipe				X
45	6002.001.035.00.5	4	Abraçadeira	Abrazadera	Clamp				X

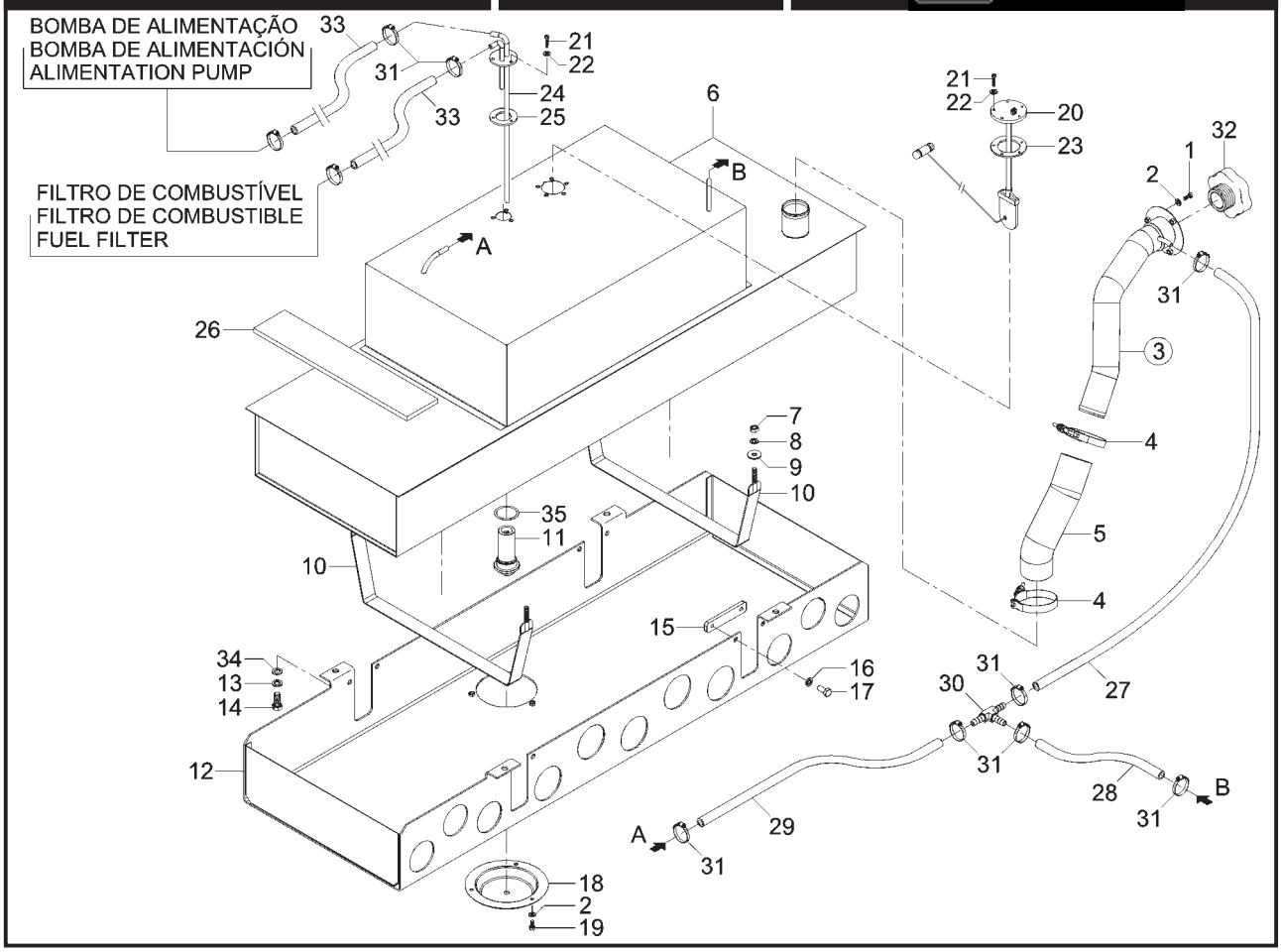

ITEM	CÓDIGO Nº DE PIEZAS CODE	QNT. CT. QTY.	DENOMINAÇÃO / DENOMINACIÓN / DENOMINATION			MARRUÁ AM1	MARRUÁ AM2	MARRUÁ AML	MARRUÁ VTNE 3/4
			SISTEMA DE ALIMENTAÇÃO / SISTEMA DE ALIMENTACIÓN / FEEDING SYSTEM						
1	4101.012.070.05.0	3	Parafuso com Fenda M6x12	Tornillo con Ranura M6x12	M6x12 Screw with Splint	X	X	X	
2	4103.012.007.01.7	6	Arruela de Pressão A6	Arandela de Presión A6	A6 Pressure Collar	X	X	X	
3	6011.006.076.00.5	1	Conj. Bocal Abastecimento	Conj. Boquilla Abastecimiento	Fueled Nozzle Set with Cover				
			com Tampa (Inclui Item 32)	con Tapa (Inclui Item 32)	(Include Item 32)	X	X	X	
4	6002.001.035.00.5	2	Abraçadeira	Abrazadera	Clamp	X	X	X	
5	6011.006.010.00.4	1	Mangueira Ligação Abastecimento	Manguera Ligación Abastecimiento	Fueling Connection Hose	X	X	X	
6	6011.006.012.00.0	1	Conj. Tanque de Combustível	Conj. Tanque de Combustible	Fuel Tank Set	X	X	X	
7	4102.011.007.06.9	4	Porca Sextavada M8	Tuerca Hex. M8	Hex. Nut M8	X	X	X	
8	4103.012.009.01.3	4	Arruela de Pressão A8	Arandela de Presión A8	A8 Pressure Collar	X	X	X	
9	4103.024.011.01.5	4	Arruela Lisa 8,4	Arandela Lisa 8,4	Flat Washer 8,4	X	X	X	
10	6011.006.006.00.2	2	Conj. Cinta do Tanque	Conj. Cinta do Tanque	Tank Belt Set	X	X	X	
11	8009.106.082.00.4	1	Conj. Filtro do Pescador	Conj. Filtro del Pescador	Pick-up Filter Set				
			(Inclui Item 35)	(Inclui Item 35)	(Include Item 35)	X	X	X	
12	6011.002.105.00.6	1	Conj. Proteção do Tanque	Conj. Protección del Tanque	Tank Protector Set	X	X	X	
13	4103.012.010.01.1	4	Arruela de Pressão A10	Arandela de Presión A10	A10 Pressure Collar	X	X	X	
14	4101.048.006.05.2	4	Parafuso Sextavado M10x25	Tornillo Hex. M10x25	Hex. Bolt M10x25	X	X	X	
15	6011.002.108.00.0	4	Complemento de Proteção do	Complemento de Protección del	Tank Protector Complement	X	X	X	
			Tanque	Tanque					
16	4103.012.009.02.1	8	Arruela de Pressão A8	Arandela de Presión A8	A8 Pressure Collar	X	X	X	
17	4101.047.087.05.3	8	Parafuso Sextavado M8x18	Tornillo Hex. M8x18	Hex. Bolt M8x18	X	X	X	
18	6011.002.156.00.9	1	Complemento de Proteção do	Complemento de Protección del	Tank Protector Complement	X	X	X	
			Tanque	Tanque					
19	4101.047.065.05.9	3	Parafuso Sextavado M6x12	Tornillo Hex. M6x12	Hex. Bolt M6x12	X	X	X	
20	6011.011.049.00.5	1	Medidor de Nível do Combustível	Medidor de Nível del Combustible	Fuel Level Measurer	X	X	X	
21	4101.012.058.04.8	8	Parafuso com Fenda M5x12	Tornillo con Ranura M5x12	Slotted Bolt M5x12	X	X	X	
22	4103.011.011.01.0	8	Arruela Lisa A6,4	Arandela Lisa A6,4	A6,4 Flat Collar	X	X	X	
23	6001.006.007.00.1	1	Junta de Vedação - Medidor	Empaque de Vedación - Medidor	Seal Coupling - Level Measurer	X	X	X	
			de Nível	de Nível					
24	6011.006.021.00.1	1	Conj. Pescador	Conj. Pescador	Pick-up Set	X	X	X	

SISTEMA DE ALIMENTAÇÃO
SISTEMA DE ALIMENTACIÓN
FEEDING SYSTEM

ITEM	CÓDIGO Nº DE PIEZAS CODE	QNT. CT. QTY.	DENOMINAÇÃO / DENOMINACIÓN / DENOMINATION			MARRUÁ AM1	MARRUÁ AM2	MARRUÁ AML	MARRUÁ VTNE 3/4
25	6005.006.035.00.3	1	Junta de Vedação - Pescador	Empaque de Vedación - Pescador	Seal Coupling - Pick-up	X	X	X	
26	1021.100.053.00.3	1	Perfil de Borracha Nitrilica	Perfil de Goma Nitrilica 10x60	10x60 (0,760m) Nitrilic Rubber				
			10x60 (0,760M)	(0,760M)	Cross Section	X	X	X	
27	1020.100.003.00.0	1	Mangueira Ø14,4x7,93 (0,720M)	Manguera Ø14,4x7,93 (0,720M)	Hose Ø14,4x7,93 (0,720M)	X	X	X	
28	1020.100.003.00.0	1	Mangueira Ø14,4x7,93 (0,145M)	Manguera Ø14,4x7,93 (0,145M)	Hose Ø14,4x7,93 (0,145M)	X	X	X	
29	1020.100.003.00.0	1	Mangueira Ø14,4x7,93 (0,555M)	Manguera Ø14,4x7,93 (0,555M)	Hose Ø14,4x7,93 (0,555M)	X	X	X	
30	6013.006.010.00.0	1	Conector “T”	Conector “T”	“T” Connector	X	X	X	
31	7006.011.041.00.1	10	Abraçadeira 1/2"X5/8"X9	Abrazadera 1/2"X5/8"X9	Clamp 1/2"X5/8"X9	X	X	X	
32	6011.006.026.00.0	1	Tampa	Tapa	Cover	X	X	X	
33	1020.100.003.00.0	2	Mangueira Ø14,4x7,93 (3,900M)	Manguera Ø14,4x7,93 (3,900M)	Hose Ø14,4x7,93 (3,900M)	X	X	X	
34	4103.011.015.01.1	4	Arruela Lisa A10,5	Arandela Lisa A10,5	A10,5 Flat Collar	X	X	X	
35	8009.106.083.00.2	1	Anel de Vedação	Anillo de Vedación	Seal Ring	X	X	X	

SISTEMA DE FREIO - TUBULAÇÃO DE FREIO
SISTEMA DE FRENO - TUBERIA DE FRENO
BRAKE SYSTEM - BRAKE PIPING

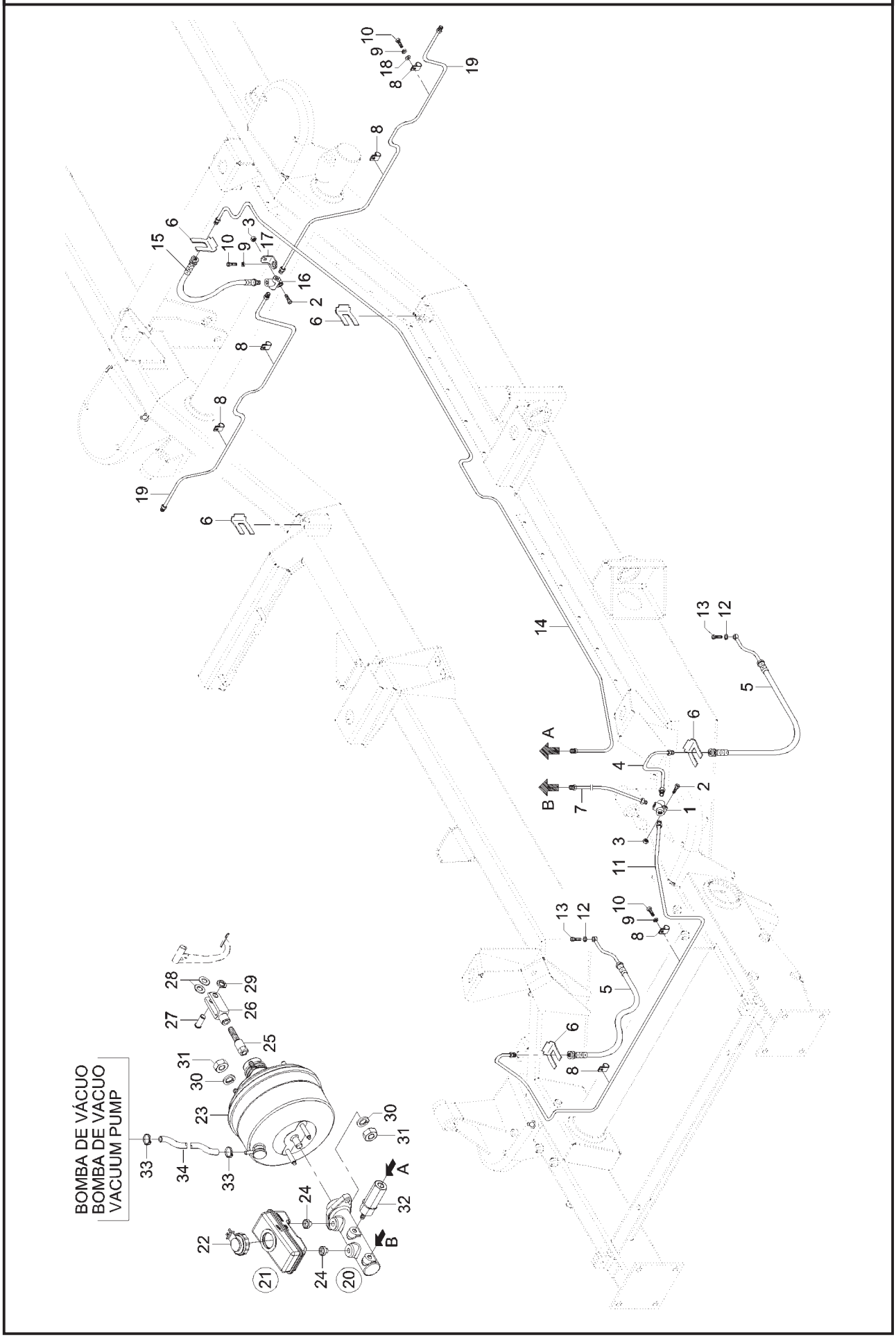

SISTEMA DE FREIO - TUBULAÇÃO DE FREIO
SISTEMA DE FRENO - TUBERIA DE FRENO
BRAKE SYSTEM - BRAKE PIPING

ITEM	CÓDIGO Nº DE PIEZAS CODE	QNT. CT. QTY.	DENOMINAÇÃO / DENOMINACIÓN / DENOMINATION			MARRUÁ AM1	MARRUÁ AM2	MARRUÁ AML	MARRUÁ VTNE 3/4
1	6001.005.082.00.5	1	Conexão - Sistema Freio	Conección - Sistema Freno	Connection - Brake System	X	X	X	X
2	4101.047.071.05.7	2	Parafuso Sextavado M6x30	Tornillo Hex. M6x30	Hex. Bolt M6x30	X	X	X	X
3	4102.023.003.05.8	2	Porca Freno M6	Tuerca Freno M6	Brake Nut M6	X	X	X	X
4	6011.005.021.00.2	1	Conj. Tubo de Freio 170mm	Conj. Tubo de Freno 170mm	170mm Brake Pipe Set	X	X	X	X
5	6011.005.023.00.8	2	Flexivel Dianteiro Freio	Flexible Delantero Freno	Flexible Front Brake	X	X	X	X
6	6011.005.049.00.4	5	Presilha do Freio	Presilla del Freno	Brake Clamp	X	X	X	X
7	6011.005.032.00.9	1	Conj. Tubo de Freio 850mm	Conj. Tubo de Freno 850mm	850mm Brake Pipe Set				X
7	6011.005.031.00.1	1	Conj. Tubo de Freio 1400mm	Conj. Tubo de Freno 1400mm	1400mm Brake Pipe Set	X	X	X	
8	6001.005.047.00.8	6	Abraçadeira	Abrazadera	Clamp	X	X	X	X
9	4103.012.007.01.7	13	Arruela de Pressão A6	Arandela de Presión A6	A6 Pressure Collar	X	X	X	X
10	4101.047.065.05.9	12	Parafuso Sextavado M6x12	Tornillo Hex. M6x12	Hex. Bolt M6x12	X	X	X	X
11	6011.005.030.00.3	1	Conj. Tubo de Freio 1400mm	Conj. Tubo de Freno 1400mm	1400mm Brake Pipe Set	X	X	X	X
12	4014.010.011.00.2	2	Anel de Vedação A10x13,5x1	Anillo de Vedación A10x13,5x1	Sealing Ring A10x13,5x1	X	X	X	X
13	6011.005.039.00.4	2	Parafuso Caliper Freio	Tornillo Caliper Freno	Brake Caliper Screw	X	X	X	X
14	6011.005.066.00.7	1	Conj. Tubo de Freio 3400mm	Conj. Tubo de Freno 3400mm	3400mm Brake Pipe Set				X
14	6011.005.040.00.2	1	Conj. Tubo de Freio 4100mm	Conj. Tubo de Freno 4100mm	4100mm Brake Pipe Set			X	
14	6011.005.033.00.7	1	Conj. Tubo de Freio 3400mm	Conj. Tubo de Freno 3400mm	3400mm Brake Pipe Set	X	X		
15	6006.005.103.00.8	1	Flexivel Freio Traseiro	Flexible Freno Trasero	Rear Brake Flexible				X
15	6006.005.013.00.9	1	Flexivel Freio Traseiro	Flexible Freno Trasero	Rear Brake Flexible	X	X	X	
16	6001.005.050.00.2	1	Conexão “T”	Conección “T”	“T” Connection	X	X	X	X
17	6011.005.064.00.2	1	Fixador “T”	Fijación “T”	“T” Fixer				X
17	6011.005.034.00.5	1	Suporte Inferior Flexivel Traseiro	Soporte Inferior Flexible Trasero	Rear Flexible Inferior Support	X	X	X	
18	4103.011.011.01.0	4	Arruela Lisa A6,4	Arandela Lisa A6,4	A6,4 Flat Collar	X	X	X	X
19	6008.005.118.00.2	2	Conj. Tubo de Freio 850mm	Conj. Tubo de Freno 850mm	850mm Brake Pipe Set				X
19	6011.005.032.00.9	2	Conj. Tubo de Freio 850mm	Conj. Tubo de Freno 850mm	850mm Brake Pipe Set	X	X	X	
20	6011.005.009.00.7	1	Cilindro Mestre Duplo Circuito	Cilindro Mestre Doble Circuito	Master Cylinder Double Circuit				
			(Inclui Item 21)	(Inclui Item 21)	(Include Item 21)	X	X	X	X
21	6011.005.069.00.1	1	Conj. Reservatório Fluido	Conj. Reservatório Fluido	Fluid Reservoir Set				
			(Inclui Item 22)	(Inclui Item 22)	(Include Item 22)	X	X	X	X
22	6011.005.070.00.9	1	Conj. Tampa	Conj. Tapa	Cover Set	X	X	X	X
23	6011.005.008.00.9	1	Mastervac 205mm Tandem	Mastervac 205mm Tandem	Mastervac 205mm Tandem	X	X	X	X
24	6011.005.068.00.3	1	Adaptador Cilindro Mestre	Adaptador Cilindro Mestre	Master Cylinder Adapter	X	X	X	X
25	6011.005.016.00.2	1	Adaptador Haste Buster	Adaptador Mástil Buster	Buster Rod Adapter	X	X	X	X
26	6011.005.017.00.0	1	Garfo Freio Embreagem	Horquilla Freno Embrague	Clutch Brake Fork	X	X	X	X
27	6011.005.022.00.0	1	Pino Pedal Freio	Perno Pedal Freno	Brake Pedal Pivot	X	X	X	X
28	6011.005.018.00.8	2	Anel Espaçador Garfo Freio	Anillo Espaciador Horquilla Freno	Brake Fork Spacer Ring	X	X	X	X
29	4008.013.013.00.7	1	Anel Elástico	Anillo Elastico	Elastic Ring	X	X	X	X
30	4103.012.010.01.1	6	Arruela de Pressão A10	Arandela de Presión A10	A10 Pressure Collar	X	X	X	X
31	4102.011.011.05.3	6	Porca Sext. M10	Tuerca Hex. M10	Hex. Nut M10	X	X	X	X
32	6011.005.015.00.4	1	Válvula Equalizadora	Valvula Equalizadora	Equalizer Valve	X	X	X	X
33	8005.108.023.00.4	2	Abraçadeira 1/4”	Abrazadera 1/4”	Clamp 1/4”	X	X	X	X
34	1020.110.001.00.2	0,5m	Mangueira ø23x15,88	Manguera ø23x15,88	Hose ø23x15,88	X	X	X	X
-	6011.005.067.00.5	1	Reparo Cilindro Mestre	Reparo Cilindro Mestre	Master Cylinder Repair	X	X	X	X
-	6011.005.071.00.7	1	Reparo Válvula Retenção Vácuo	Reparo Valvula Retención Vacuo	Vacuum Retainer Valve Repair	X	X	X	X

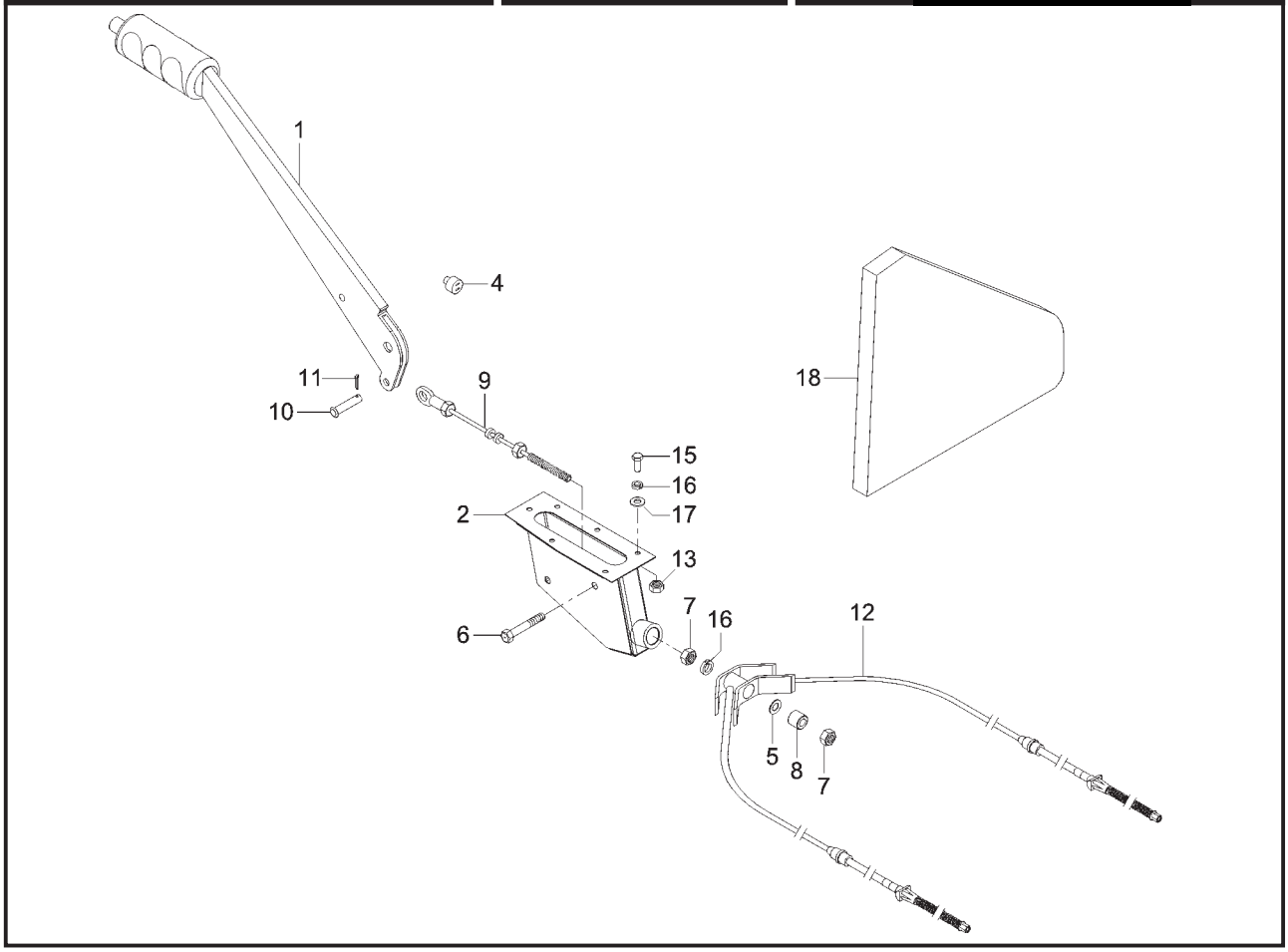

ITEM	CÓDIGO Nº DE PIEZAS CODE	QNT. CT. QTY.	DENOMINAÇÃO / DENOMINACIÓN / DENOMINATION			MARRUÁ AM1	MARRUÁ AM2	MARRUÁ AML	MARRUÁ VTNE 3/4
			SISTEMA DO FREIO DE ESTACIONAMENTO SISTEMA DEL FRENO DE ESTACIONAMIENTO PARKING BRAKE SYSTEM						
1	6011.005.058.00.4	1	Alavanca Freio Estacionamento	Palanca Freno Estacionamiento	Parking Brake Lever				X
2	6011.005.095.00.6	1	Conj. Caixa Freio	Conj. Caja Freno	Parking Brake Box Set				X
			Estacionamento	Estacionamiento					
4	6011.011.052.00.9	1	Interruptor Freio Estacionamento	Interruptor Freno Estacionamiento	Parking Brake Switch				X
5	4103.024.008.01.1	8	Arruela Lisa 6,4	Arandela Lisa 6,4	6,4 Flat Washer				X
6	4101.045.027.05.1	4	Parafuso Sextavado M8x20	Tornillo Hex. M8x20	M8x20 Hex. Bolt				X
7	4102.011.007.06.9	2	Porca Sextavada M8	Tuerca Hex. M8	M8 Hex. Nut				X
8	6011.005.020.00.4	1	Espaçador Cabo Freio	Espaciador Cable Freno	Parking Brake Cable Spacer				X
			Estacionamento	Estacionamiento					
9	6011.005.063.00.4	1	Cabo de Freio Intermediário	Cable de Freno Intermediario	Intermediate Brake Cable				X
10	6011.005.053.00.5	1	Pino Cabo Intermediário	Perno Cable Intermediario	Parking Brake Intermediate				
			Freio Estacionamento	Freno Estacionamiento	Cable Pin				X
11	4009.010.007.00.0	1	Contrapino 3/32”x3/4”	Contraperno 3/32”x3/4”	3/32”x3/4” Cotter Pin				X
12	6011.005.062.00.6	1	Cabo Freio Estacionamento	Cable Freno Estacionamiento	Parking Brake Cable				X
13	4102.011.005.05.5	4	Porca Sextavada M6	Tuerca Hex. M6	M6 Hex. Nut				X
15	4101.047.066.05.7	6	Parafuso Sextavado M6x16	Tornillo Hex. M6x16	M6x16 Hex. Bolt				X
16	4103.012.007.01.7	10	Arruela de Pressão A6	Arandela de Presión A6	A6 Pressure Collar				X
17	4103.011.011.01.0	6	Arruela Lisa A6,4	Arandela Lisa A6,4	A6,4 Flat Washer				X
18	6011.013.865.00.2	1	Capa	Capa	Cap				X

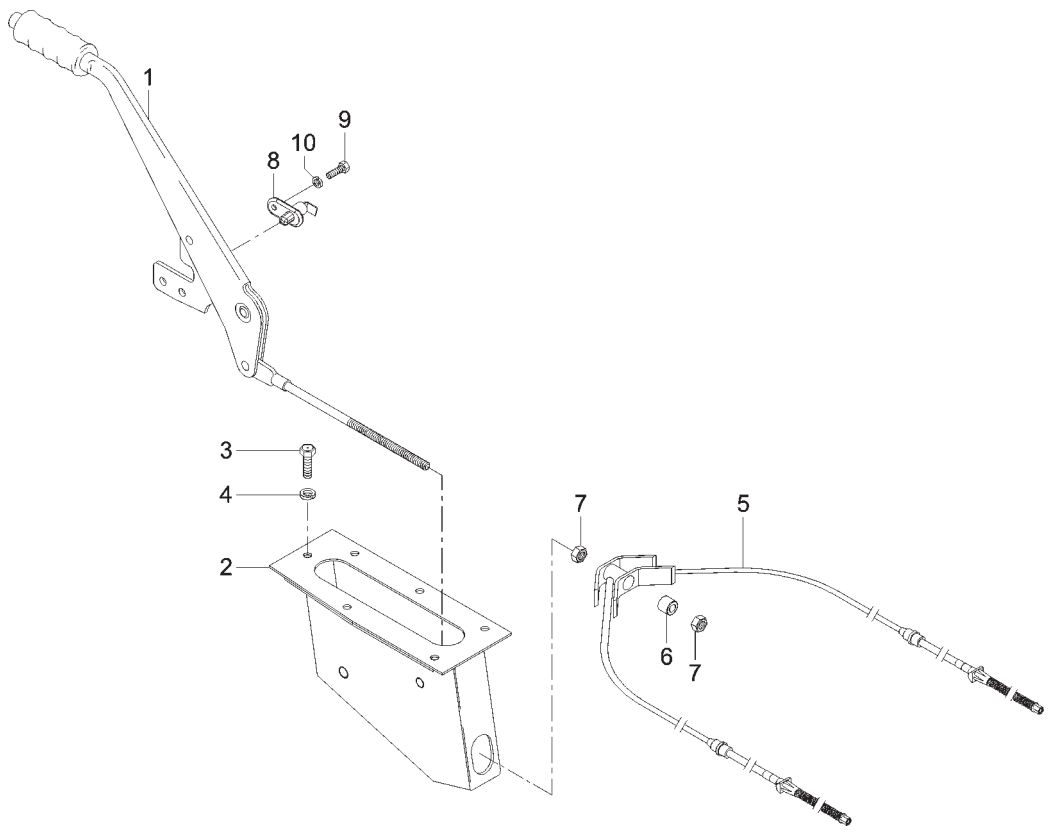

ITEM	CÓDIGO Nº DE PIEZAS CODE	QNT. CT. QTY.	DENOMINAÇÃO / DENOMINACIÓN / DENOMINATION			MARRUÁ AM1	MARRUÁ AM2	MARRUÁ AML	MARRUÁ VTNE 3/4
			SISTEMA DO FREIO DE ESTACIONAMENTO SISTEMA DEL FRENO DE ESTACIONAMIENTO PARKING BRAKE SYSTEM						
1	6011.005.014.00.7	1	Alavanca Freio Estacionamento	Palanca Freno Estacionamiento	Parking Brake Lever	X	X	X	
2	6011.005.024.00.6	1	Conj. Caixa Freio	Conj. Caja Freno	Parking Brake Box Set	X	X	X	
			Estacionamento	Estacionamiento					
3	4101.047.066.05.7	6	Parafuso Sextavado M6x16	Tornillo Hex. M6x16	Hex. Bolt M6x16	X	X	X	
4	4103.012.007.01.7	6	Arruela de Pressão A6	Arandela de Presión A6	A6 Pressure Collar	X	X	X	
5	6011.005.019.00.6	1	Cabo Freio Estacionamento	Cable Freno Estacionamiento	Parking Brake Cable	X	X		
5	6011.005.041.00.0	1	Cabo Freio Estacionamento	Cable Freno Estacionamiento	Parking Brake Cable			X	
6	6011.005.020.00.4	1	Espaçador Cabo Freio	Espaciador Cable Freno	Parking Brake Cable Spacer	X	X	X	
			Estacionamento	Estacionamiento					
7	4102.011.007.06.9	2	Porca Sextavada M8	Tuerca Hex. M8	Hex. Nut M8	X	X	X	
8	6011.011.052.00.9	1	Interruptor Freio Estacionamento	Interruptor Freno Estacionamiento	Parking Brake Switch	X	X	X	
9	4101.047.094.05.9	2	Parafuso Sextavado M8x35	Tornillo Hex. M8x35	Hex. Bolt M8x35	X	X	X	
10	4103.012.009.01.3	2	Arruela de Pressão A8	Arandela de Presión A8	A8 Pressure Collar	X	X	X	

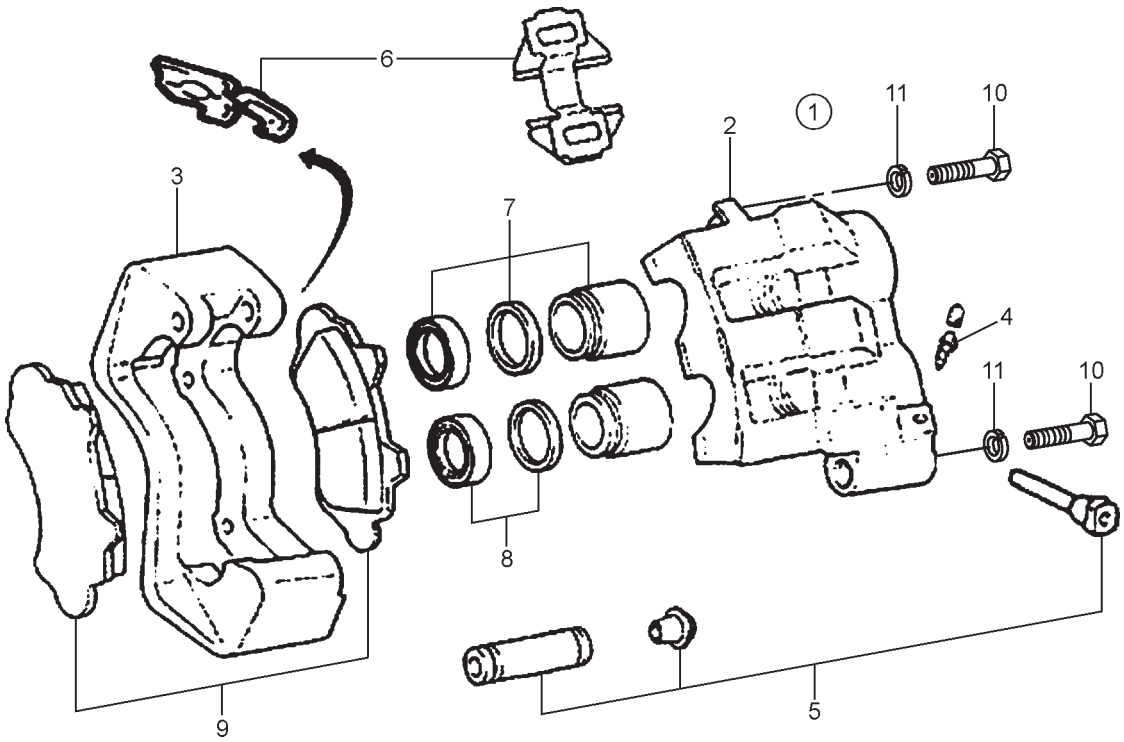

ITEM	CÓDIGO Nº DE PIEZAS CODE	QNT. CT. QTY.	DENOMINAÇÃO / DENOMINACIÓN / DENOMINATION			MARRUÁ AM1	MARRUÁ AM2	MARRUÁ AML	MARRUÁ VTNE 3/4
			SISTEMA DE FREIO DIANTEIRO / SISTEMA DE FRENO DELANTERO / FRONT BRAKE SYSTEM						
1	6011.005.006.00.3	1	Conj. Pinça Freio Dianteiro	Conj. Pinza Freno Delantero	Right Front Brake Tweezer Set				
			Direito (Inclui Itens 2 ao 9)	Derecho (Inclui Itenes 2 al 9)	(Include Items 2 to 9)	X	X	X	X
1	6011.005.007.00.1	1	Conj. Pinça Freio Dianteiro	Conj. Pinza Freno Delantero	Left Front Brake Tweezer Set				
			Esquerdo (Inclui Itens 2 ao 9)	Izquierdo (Inclui Itenes 2 al 9)	(Include Items 2 to 9)	X	X	X	X
2	6011.005.086.00.5	1	Conj. Cilindro Roda Direita	Conj. Cilindro Rueda Derecha	Right Wheel Cylinder Set	X	X	X	X
2	6011.005.087.00.3	1	Conj. Cilindro Roda Esquerda	Conj. Cilindro Rueda Izquierda	Left Wheel Cylinder Set	X	X	X	X
3	6011.005.088.00.1	1	Suporte Acabamento	Soporte Acabamiento	Finishing Support	X	X	X	X
4	6011.005.089.00.9	1	Parafuso Sangrador	Tornillo Sangrador	Bleeder Screw	X	X	X	X
5	6011.005.090.00.7	1	Reparo Pino Guia	Reparación Perno Guia	Guide Pivot Repair	X	X	X	X
6	6011.005.091.00.5	1	Reparo Mola Anti-Ruido	Reparación Resorte Anti-Ruido	Anti-noise Spring Repair	X	X	X	X
7	6011.005.092.00.3	1	Reparo do Cilindro	Reparación del Cilindro	Cylinder Repair	X	X	X	X
8	6011.005.093.00.1	1	Reparo Parcial do Cilindro	Reparación Parcial del Cilindro	Cylinder Partial Repair	X	X	X	X
9	6011.005.094.00.9	1	Jogo Pastilhas	Juego Pastillas	Brake Pad Set	X	X	X	X
10	4101.038.008.02.7	2	Parafuso Sextavado M12x35	Tornillo Hex. M12x35	Hex. Bolt M12x35				X
10	4101.038.006.05.4	2	Parafuso Sextavado M12x35	Tornillo Hex. M12x35	Hex. Bolt M12x35	X	X	X	
11	4103.012.011.01.9	2	Arruela de Pressão A12	Arandela de Presión A12	A12 Pressure Collar	X	X	X	X

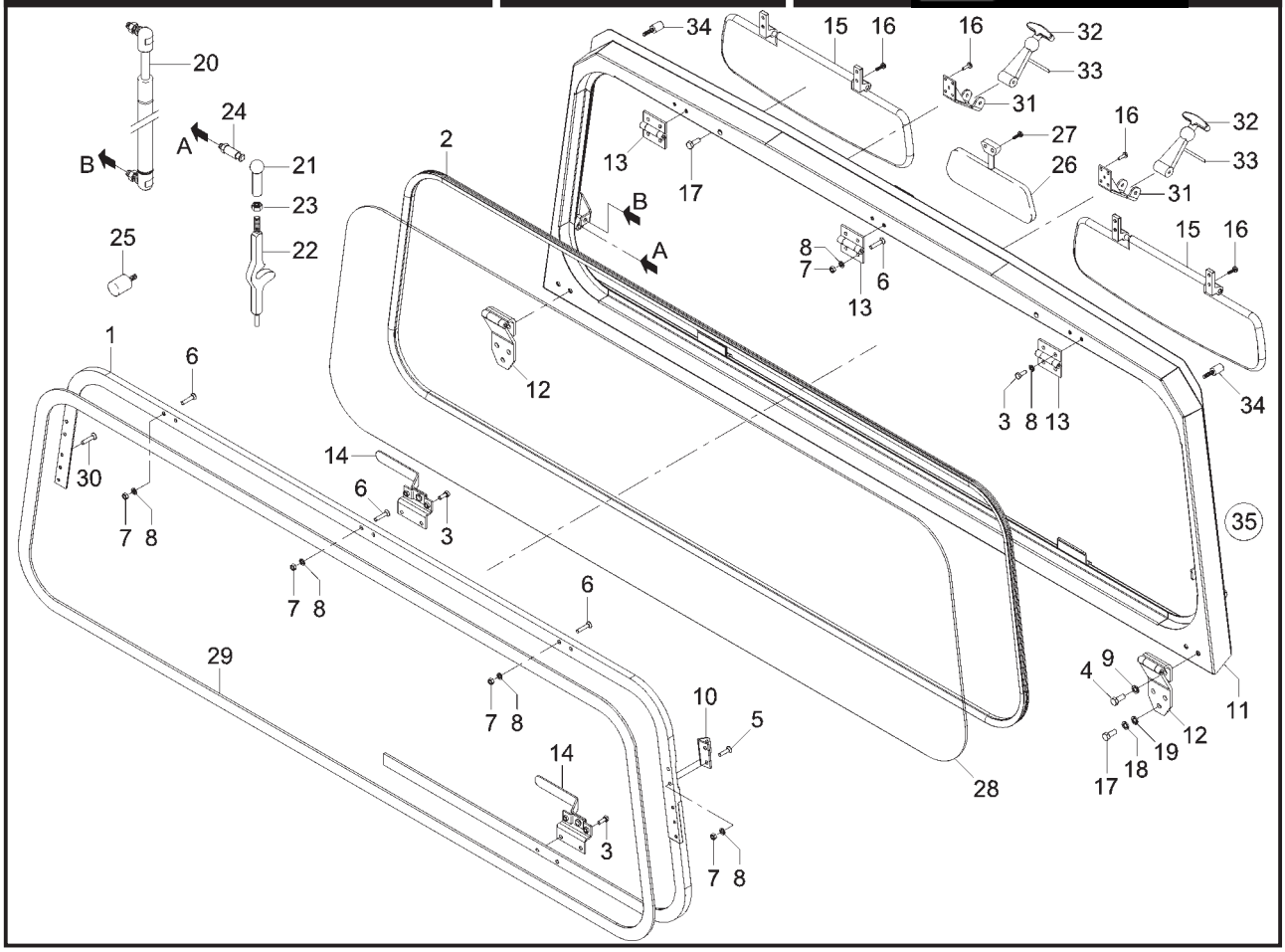

CONJ. QUADRO PÁRA-BRISA CONJ. QUADRO PARABRISA WINDSHIELD FRAME ASSEMBLY									
ITEM	CÓDIGO Nº DE PIEZAS CODE	QNT. CT. QTY.	DENOMINAÇÃO / DENOMINACIÓN / DENOMINATION			MARRUÁ AM1	MARRUÁ AM2	MARRUÁ AML	MARRUÁ VTNE 3/4
1	6011.013.603.00.7	1	Conj. Moldura Para-brisa	Conj. Moldura Parabrisa	Windshield Frame Set				
			(Inclui Itens 3, 5, 6, 7, 8, 10,	(Inclui Itenes 3, 5, 6, 7, 8, 10,	(Include Items 3, 5, 6, 7, 8, 10,				
			13, 14, 23, 28, 29 e 30) **(A)**	13, 14, 23, 28, 29 y 30) **(A)**	13, 14, 23, 28, 29 and 30) **(A)**	X	X	X	X
2	1021.100.051.00.7	4	Guarnição	Guarnición	Trimming	X	X	X	X
3	4101.045.008.00.2	10	Parafuso Sextavado M6x16	Tornillo Hex. M6x16	Hex. Bolt M6x16	X	X	X	X
4	4101.045.027.07.7	4	Parafuso Sextavado M8x20	Tornillo Hex. M8x20	Hex. Bolt M8x20	X	X	X	X
5	4101.067.036.05.5	10	Parafuso Sextavado M6x25	Tornillo Hex. M6x25	Hex. Bolt M6x25	X	X	X	X
6	4101.067.037.05.3	6	Parafuso Sextavado M6x30	Tornillo Hex. M6x30	Hex. Bolt M6x30	X	X	X	X
7	4102.011.005.05.5	14	Porca Sextavada M6	Tuerca Hex. M6	Hex. Nut M6	X	X	X	X
8	4103.012.007.07.4	20	Arruela de Pressão A6	Arandela de Presión A6	A6 Pressure Collar	X	X	X	X
9	4103.012.009.02.1	4	Arruela de Pressão A8	Arandela de Presión A8	A8 Pressure Collar	X	X	X	X
10	6011.013.022.00.0	2	Suporte Amortecedor	Soporte Amortiguador	Bumper Support	X	X	X	X
11	6011.013.869.00.4	1	Conj. Quadro Para-brisa	Conj. Quadro Parabrisa	Windshield Frame Set -				
			Completo	Completo	Complete				X
11	6011.013.870.00.2	1	Conj. Quadro Para-brisa	Conj. Quadro Parabrisa	Windshield Frame Set	X	X	X	
12	6011.013.041.00.0	2	Conj. Dobradiça	Conj. Bisagra	Hinge Set	X	X	X	X
13	6011.013.050.00.1	3	Conj. Dobradiça	Conj. Bisagra	Hinge Set	X	X	X	X
14	6011.013.815.00.7	2	Conj. Trinco Moldura Para-brisa	Conj. Pestilo Moldura Parabrisa	Windshield Frame Latch Set	X	X	X	X
15	6011.013.618.00.5	2	Tapa-sol	Visera	Shade	X	X	X	X
16	4101.080.018.04.9	16	Parafuso Philips M5x16	Tornillo Philips M5x16	Philips Screw M5x16	X	X	X	X
17	4101.047.088.05.1	6	Parafuso Sextavado M8x20	Tornillo Hex. M8x20	Hex. Bolt M8x20	X	X	X	X
18	4103.011.013.01.6	6	Arruela Lisa A8,4	Arandela Lisa A8,4	A8,4 Flat Collar	X	X	X	X
19	4103.012.009.01.3	6	Arruela de Pressão A8	Arandela de Presión A8	A8 Pressure Collar	X	X	X	X
20	6011.013.231.00.7	2	Mola Gás do Pára-brisa	Resorte Gas del Parabrisa	Windshield Gas Spring	X	X	X	X
21	6009.005.010.00.9	2	Terminal Esférico M10	Terminal Esférico M10	Ball Terminal M10	X	X	X	
22	6011.013.057.00.6	2	Alavanca Trava Pára-brisa	Palanca Traba Parabrisa	M10 Spherical Terminal	X	X	X	
23	4102.013.012.01.8	2	Porca M10x1	Tuerca M10x1	Nut M10x1	X	X	X	
24	6011.013.056.00.8	4	Pino Trava da Alavanca	Perno Traba Palanca	Lever Lock Pivot	X	X	X	X
25	6011.013.660.00.7	2	Batente Pára-brisa	Bateinte Parabrisa	Windshield Bumper	X	X	X	X

CONJ. QUADRO PÁRA-BRISA
CONJ. QUADRO PARABRISA
WINDSHIELD FRAME ASSEMBLY

ITEM	CÓDIGO Nº DE PIEZAS CODE	QNT. CT. QTY.	DENOMINAÇÃO / DENOMINACIÓN / DENOMINATION			MARRUÁ AM1	MARRUÁ AM2	MARRUÁ AML	MARRUÁ VTNE 3/4
26	6011.013.544.00.3	1	Espelho Retrovisor Interno	Espejo Retrovisor Interno	Internal Rearview Mirror	X	X	X	X
27	4101.078.011.04.8	3	Parafuso Philips M3,5x13	Tornillo Philips M3,5x13	Philips Screw M3,5x13	X	X	X	X
28	6011.013.021.00.2	1	Para-brisa Laminado Incolor	Parabrisa Laminado Incolor	Colorless Laminated Windshield	X	X	X	X
29	6011.013.637.00.5	1	Perfil de Borracha	Perfil de Goma	Rubber Frame	X	X	X	X
30	4101.067.035.05.7	9	Parafuso Sextavado M6x15	Tornillo Hex. M6x15	Hex. Bolt M6x15	X	X	X	X
31	6011.013.874.00.4	2	Conj. Suporte Fecho	Conj. Soporte Cierre	Latch Support Set	X	X	X	X
32	8002.109.026.00.3	2	Fecho da Capota	Cierre	Hood Latch	X	X	X	X
33	4009.010.011.00.2	2	Contrapino 3/16”x2”	Contraperno 3/16”x2”	3/16”x2” Counterpin	X	X	X	X
34	6008.013.006.00.9	2	Batente	Batiente	Bumper	X	X	X	X
35	6011.013.870.00.2	1	Conj. Quadro Para-brisa	Conj. Quadro Parabrisa	Windshield Frame Set	X	X	X	X

NOTA A: Ao solicitar o Item 1 receba somente (4 peças) dos itens 3 e 5, e (10 peças) dos itens 7 e 8.
NOTA A: Al solicitar el Item 1 reciba solamente (4 piezas) de los itenes 3 y 5, y (10 peizas) de los itenes 7 y 8.
NOTE A: Whenever you request item 1, you receive only (4 parts) from items 3 and 5, and (10 parts) from items 7 and 8.

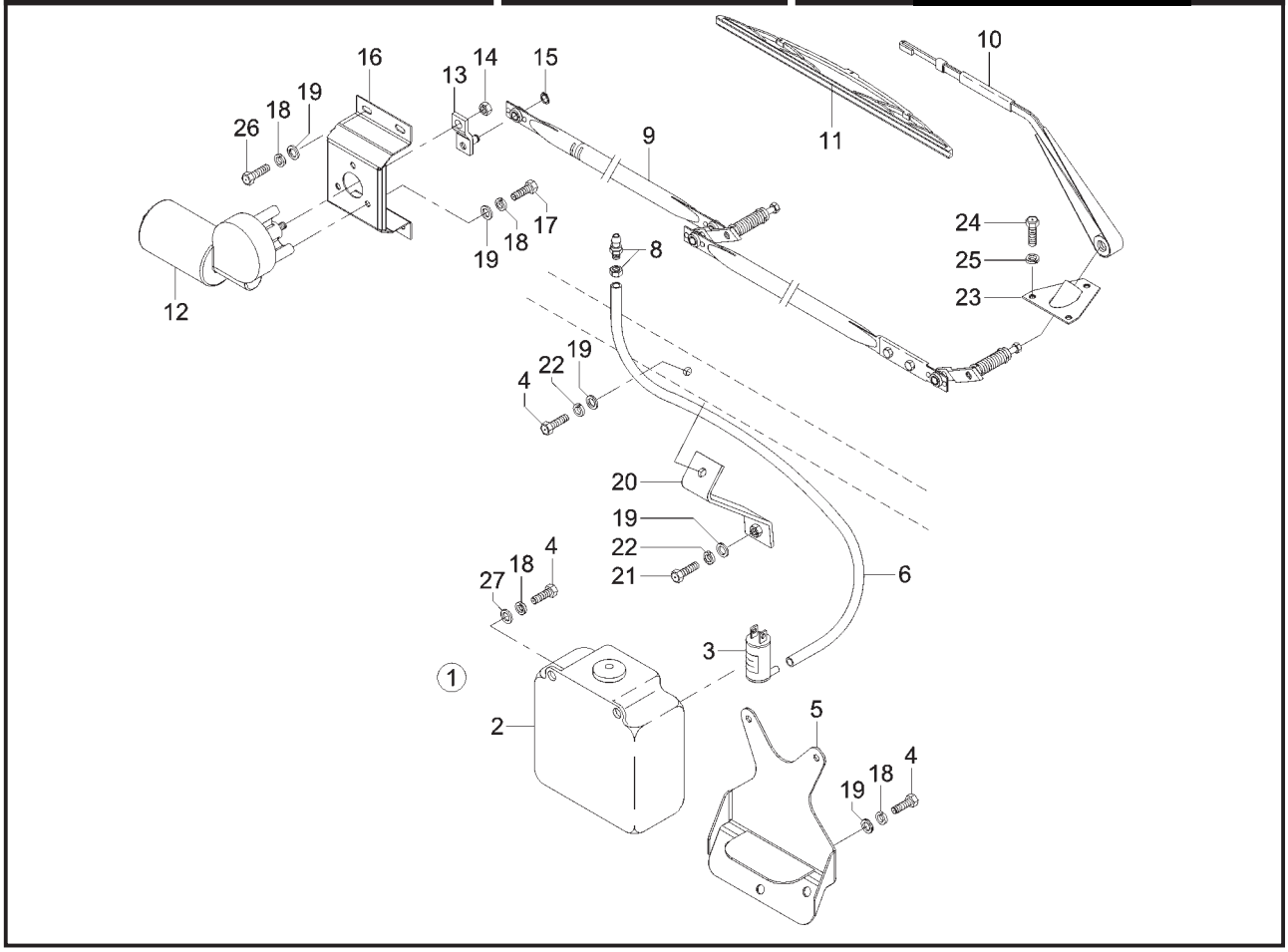

ITEM	CÓDIGO Nº DE PIEZAS CODE	QNT. CT. QTY.	DENOMINAÇÃO / DENOMINACIÓN / DENOMINATION			MARRUÁ AM1	MARRUÁ AM2	MARRUÁ AML	MARRUÁ VTNE 3/4
			SISTEMA LIMPADOR DO PÁRA-BRISA SISTEMA LIMPIADOR DEL PARABRISA WINDSHIELD WIPER SYSTEM						
1	6011.013.444.00.6	1	Conj. Reservatório Esguicho	Conj. Reservatório Chorro de	24V Water Jet Reservoir Set				
			D'água 24V (Inclui Itens 2 e 3)	Água 24V (Inclui Itenes 2 y 3)	(Include Itens 2 and 3)	X	X		X
1	6007.013.063.00.2	1	Conj. Reservatório Esguicho	Conj. Reservatório Chorro	Water Jet Reservoir Set				
			D'agua (Inclui Itens 2 e 3)	de Água (Inclui Itenes 2 y 3)	(Include Items 2 and 3)			X	
2	6007.013.728.00.0	1	Reservatório do Esguicho D'agua	Reservatório del Chorro de Água	Water Jet Reservoir	X	X	X	X
3	6011.011.048.00.7	1	Bomba Esguicho D'água 24V	Bomba del Chorro de Água 24V	24V Water Jet Pump	X	X	X	X
4	4101.047.066.05.7	3	Parafuso Sextavado M6x16	Tornillo Hex. M6x16	Hex. Bolt M6x16	X	X	X	X
5	6011.013.851.00.2	1	Conj. Suporte do Reservatório	Conj. Soporte del Reservatório	Water Reservoir Support Set		X		X
			D'água	de Água					
5	6011.013.349.00.7	1	Suporte do Reservatório do	Soporte del Reservatório del	Jet Reservoir Support	X		X	
			Esguicho	Chorro					
6	1020.130.010.00.9	1,2m	Mangueira Plástica	Manguera Plástica	Plastic Hose	X	X	X	X
8	6001.013.022.00.1	1	Esguicho do Limpador	Chorro del Limpiador	Wiper Jet	X	X	X	X
9	6011.013.575.00.7	1	Mecanismo Limpador de	Mecanismo Limpiador de	Windshield Wiper Mechanism	X	X	X	X
			Pára-brisa	Parabrisa					
10	6011.013.576.00.5	2	Braço Limpador do Pára-brisa	Brazo Limpiador de Parabrisa	Windshield Wiper Arm	X	X	X	X
11	6011.013.577.00.3	2	Palheta Limpador do Pára-brisa	Paleta Limpiador de Parabrisa	Windshield Wiper Palette	X	X	X	X
12	6011.011.047.00.9	1	Motor Limpador do Pára-brisa	Motor Limpiador de Parabrisa	Windshield Wiper Engine				
			(Inclui Itens 13 e 14)	(Inclui Itenes 13 y 14)	(Include Itens 13 and 14)	X	X	X	X
13	6011.011.061.00.0	1	Conj. Manivela	Conj. Manija	Handle Set	X	X	X	X
14	4102.011.005.05.5	1	Porca Sextavada M6	Tuerca Hex. M6	Hex. Nut M6	X	X	X	X
15	4008.013.010.00.3	1	Anel Elástico 7	Anillo Elastico 7	7 Elastic Ring	X	X	X	X
16	6011.013.480.00.0	1	Suporte do Motor do Limpador	Soporte del Motor del Limpiador	Wiper Engine Support	X	X	X	X
17	4101.047.065.05.9	7	Parafuso Sextavado M6x12	Tornillo Hex. M6x12	Hex. Bolt M6x12	X	X	X	X
18	4103.012.007.01.7	10	Arruela de Pressão A6	Arandela de Presión A6	A6 Pressure Collar	X	X	X	X
19	4103.011.011.01.0	10	Arruela Lisa A6,4	Arandela Lisa A6,4	A6,4 Flat Collar	X	X	X	X
20	6011.213.060.00.8	2	Conj. Suporte Reforço Dobradiça	Conj. Soporte Refuerzo Bisagra	Hinge Reinforcement Support Set	X	X	X	X
21	4101.047.060.05.0	2	Parafuso Sextavado M6x14	Tornillo Hex. M6x14	Hex. Bolt M6x14	X	X	X	X
22	4103.012.007.01.7	7	Arruela Pressão A6	Arandela de Presión A6	A6 Pressure Collar	X	X	X	X

SISTEMA LIMPADOR DO PÁRA-BRISA
SISTEMA LIMPIADOR DEL PARABRISA
WINDSHIELD WIPER SYSTEM

ITEM	CÓDIGO Nº DE PIEZAS CODE	QNT. CT. QTY.	DENOMINAÇÃO / DENOMINACIÓN / DENOMINATION			MARRUÁ AM1	MARRUÁ AM2	MARRUÁ AML	MARRUÁ VTNE 3/4
23	6011.013.538.00.5	2	Conj. Suporte Mancal Limpador	Conj. Soporte Cojinete Limpiador	Wiper Bearing Support Set	X	X	X	X
24	4101.047.058.05.4	6	Parafuso Sextavado M5x12	Tornillo Hex. M5x12	Hex. Bolt M5x12	X	X	X	X
25	4103.012.006.01.9	6	Arruela de Pressão A5	Arandela de Presión A5	A5 Pressure Collar	X	X	X	X
26	4101.047.068.05.3	4	Parafuso Sextavado M6x20	Tornillo Hex. M6x20	Hex. Bolt M6x20	X	X	X	X
27	4103.011.011.02.8	4	Arruela Lisa A6,4	Arandela Lisa A6,4	A6,4 Flat Collar	X	X	X	X

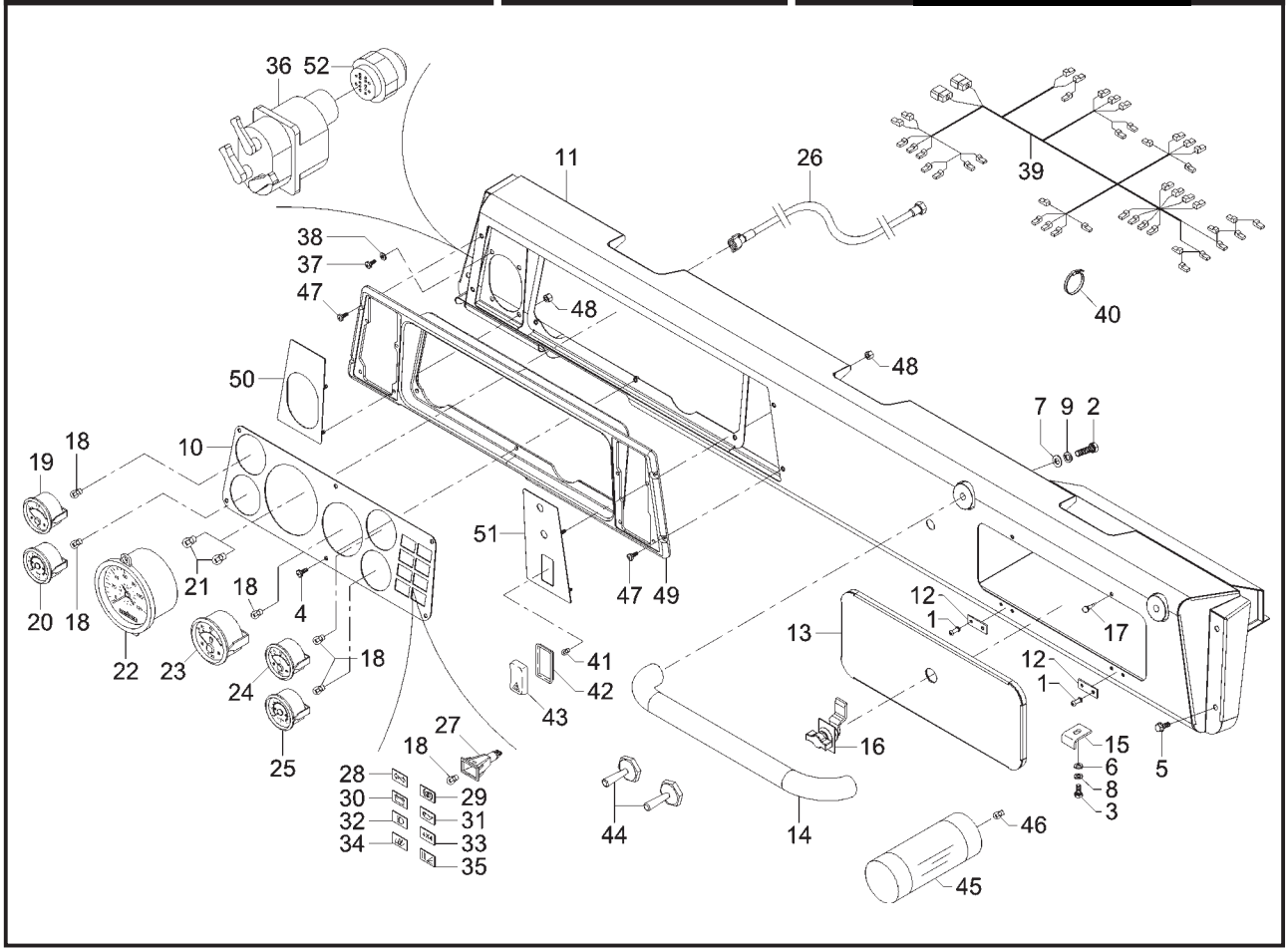

ITEM	CÓDIGO Nº DE PIEZAS CODE	QNT. CT. QTY.	DENOMINAÇÃO / DENOMINACIÓN / DENOMINATION			MARRUÁ AM1	MARRUÁ AM2	MARRUÁ AML	MARRUÁ VTNE 3/4
			CONJ. PAINEL DE INSTRUMENTOS CONJ. TABLERO DE INSTRUMENTOS INSTRUMENTS PANEL SET						
1	4101.010.013.00.4	4	Rebite Pop B4,8x12,7	Remache Pop B4,8x12,7	Pop Rivet B4,8x12,7	X	X	X	X
2	4101.045.032.05.1	2	Parafuso Sextavado M8x30	Tornillo Hex. M8x30	Hex. Bolt M8x30	X	X	X	X
3	4101.047.070.05.9	1	Parafuso Sextavado M6x14	Tornillo Hex. M6x14	Hex. Bolt M6x14	X	X	X	X
4	4101.080.018.04.9	6	Parafuso Philips M5x16	Tornillo Philips M5x16	Philips Screw M5x16	X	X	X	X
5	4101.084.008.07.9	4	Parafuso c/ Flange M6x1,0x16	Tornillo con Brida M6x1,0x16	Bolt whit Flange M6x1,0x16	X	X	X	X
6	4103.011.011.01.0	1	Arruela Lisa A6,4	Arandela Lisa A6,4	A6,4 Flat Collar	X	X	X	X
7	4103.011.013.01.6	2	Arruela Lisa A8,4	Arandela Lisa A8,4	A8,4 Flat Collar	X	X	X	X
8	4103.012.007.01.7	1	Arruela de Pressão A6	Arandela de Presión A6	A6 Pressure Collar	X	X	X	X
9	4103.012.009.01.3	2	Arruela de Pressão A8	Arandela de Presión A8	A8 Pressure Collar	X	X	X	X
10	6011.013.614.00.4	1	Placa de Instrumentos	Placa de Instrumentos	Instruments Plate	X	X	X	X
11	6011.013.446.00.1	1	Conj. Painel de Intrumentos	Conj. Tablero de Intrumentos	Instruments Panel Set	X	X	X	X
12	6011.013.472.00.7	2	Calço Dobradiça Tampa	Calzo Bisagra Tapa de la	Glove Compartment Cover Hinge				
			Porta-luvas	Guantera	Wedge	X	X	X	X
13	6011.013.473.00.5	1	Conj. Tampa Porta-luvas	Conj. Tapa Guantera	Glove Compartment Cover Set	X	X	X	X
14	6011.013.482.00.6	1	Conj. Alça Painel de Instrumentos	Conj. Alza Tablero de Instrumentos	Instruments Panel Handle Set	X	X	X	X
15	6011.013.485.00.9	1	Batente Trinco do Porta-luvas	Batiente Pestilo del Guantera	Glove Compartment Latch Bumper	X	X	X	X
16	6011.013.486.00.7	1	Fecho Manopla Borboleta	Cierre Perilla Mariposa	Butterfly Maniple Latch	X	X	X	X
17	6011.013.487.00.5	2	Batente Porta-luvas	Batiente Guantera	Glove Compartment Bumper	X	X	X	X
18	6011.011.018.00.0	5	Lâmpada 24V 2W Base BA9S	Lámpara 24V 2W Base BA9S	24V 2W Base Bass Bulb	X	X	X	X
19	6011.011.037.00.0	1	Voltímetro 24V (Inclui Item 18)	Voltímetro 24V (Inclui Item 18)	24V Voltmeter (Include Item 18)	X	X	X	X
20	6011.011.038.00.8	1	Indicador de Pressão do Óleo 24V	Indicativo de Presión del Aceite 24V	24V Oil Pressure Indicator				
			(Inclui Item 18)	(Inclui Item 18)	(Include Item 18)	X	X	X	X
21	6011.011.044.00.6	2	Lâmpada 24V 3W Base BA7S	Lámpara 24V 3W Base BA7S	24V 3W Base BA7S Bulb	X	X	X	X
22	6011.011.035.00.4	1	Velocímetro 24V (Inclui Item 21)	Velocímetro 24V (Inclui Item 21)	Speedometer 24V (Include Item 21)	X	X	X	X
23	6011.011.036.00.2	1	Tacômetro 24V (Inclui Item 18)	Tacômetro 24V (Inclui Item 18)	Tachometer 24V (Include Item 18)	X	X	X	X
24	6012.011.017.00.0	1	Indicador de Temperatura 24V	Indicativo de Temperatura 24V	Temperature Indicator 24V				
			(Inclui Item 18)	(Inclui Item 18)	(Include Item 18)	X	X	X	X
25	6012.011.016.00.2	1	Indicador de Combustível 24V	Indicativo de Combustible 24V	Fuel Indicator 24V (Include				
			(Inclui Item 18)	(Inclui Item 18)	Item 18)	X	X	X	X

CONJ. PAINEL DE INSTRUMENTOS
CONJ. TABLERO DE INSTRUMENTOS
INSTRUMENTS PANEL SET

ITEM	CÓDIGO Nº DE PIEZAS CODE	QNT. CT. QTY.	DENOMINAÇÃO / DENOMINACIÓN / DENOMINATION			MARRUÁ AM1	MARRUÁ AM2	MARRUÁ AML	MARRUÁ VTNE 3/4
26	6011.011.053.00.7	1	Cabo do Velocímetro	Cable del Velocímetro	Speedometer Cable	X	X	X	X
27	6007.011.070.00.9	8	Soquete Luz de Aviso	Receptáculo Luz de Aviso	Warning Light Socket	X	X	X	X
28	6007.011.075.00.8	1	Indicador do Pisca-pisca	Indicativo del Intermitente	Intermitent Indicator	X	X	X	X
29	6007.011.077.00.4	1	Indicador Sistema de Freio	Indicativo Sistema de Freno	Brake System Indicator	X	X	X	X
30	6007.011.073.00.3	1	Indicador Carga da Bateria	Indicativo Carga de la Batería	Battery Charge Indicator	X	X	X	X
31	6007.011.076.00.6	1	Indicador de Pressão do Óleo	Indicativo de Presión del Aceite	Oil Pressure Indicator	X	X	X	X
32	6007.011.074.00.1	1	Indicador Farol Alto	Indicativo Faro Alto	Headlight Indicator	X	X	X	X
33	6011.011.050.00.3	1	Lente 4x4	Lente 4x4	4x4 Lens	X	X	X	X
34	6007.011.345.00.5	1	Lente - Aquecimento das Velas	Lente - Acaloramiento de las Velas	Lens - Spark Plugs Heating	X	X	X	X
35	6007.011.072.00.5	1	Indicador de Pressão do Filtro	Indicativo de Presión del Filtro	Filter Pressure Indicator	X	X	X	X
36	6011.011.031.00.3	1	Chave Principal-nato	Llave Principal-nato	Nato Main Key	X	X	X	X
37	4101.080.018.04.9	4	Parafuso Philips M5x16	Tornillo Philips M5x16	Philips Screw M5x16	X	X	X	X
38	4103.011.010.01.2	4	Arruela Lisa A5,3	Arandela Lisa A5,3	A5,3 Flat Collar	X	X	X	X
39	6011.011.055.00.2	1	Cabo de Ligação do Painel de	Cable de Ligación del Tablero de	Instruments Panel Connection				
			Instrumentos	Instrumentos	Cable	X	X	X	X
40	5061.006.105.00.8	30	Abraçadeira	Abrazadera	Clamp	X	X	X	X
41	6011.011.033.00.9	1	Lâmpada 24V 1,2W	Lámpara 24V 1,2W	24V 1,2W Bulb	X	X	X	X
42	6007.013.522.00.7	1	Moldura dos Interruptores	Moldura de los Interruptores	Switchers Frame	X	X	X	X
43	6012.011.023.00.8	1	Interruptor Luz de Advertência	Interruptor Luz de Advertencia	Warning Light Switch				
			(Inclui Item 41)	(Inclui Item 41)	(Include Item 41)	X	X	X	X
44	6011.011.034.00.7	2	Interruptor da Alavanca	Interruptor de la Palanca	Lever Switch	X	X	X	X
45	6011.011.024.00.8	1	Lanterna de Mapa 24V (Inclui	Lanterna de Mapa 24V (Inclui	24V Map Flashlight (Include				
			Item 46)	Item 46)	Item46)	X	X	X	X
46	6011.011.041.00.2	1	Lâmpada 24V 5W Base BA15S	Lámpara 24V 5W Base BA15S	24V 5W Base BA15S Bulb	X	X	X	X
47	4101.080.019.04.7	4	Parafuso Philips M5x12	Tornillo Philips M5x12	Philips Screw M5x12	X	X	X	X
48	4102.014.006.05.0	8	Porca Freno M4	Tuerca Freno M4	Brake Nut M4	X	X	X	X
49	6011.013.636.00.7	1	Suporte Placa de Instrumentos	Soporte Placa de Instrumentos	Instruments Plate Support	X	X	X	X
50	6011.013.661.00.5	1	Conj. Suporte Chave Nato	Conj. Soporte Llave Nato	Nato Key Support Set	X	X	X	X
51	6011.013.662.00.3	1	Conj. Suporte Teclas Direita	Conj. Soporte Teclas Derechas	Right Keys Support Set	X	X	X	X
52	6011.011.032.00.1	1	Conector	Conector	Connector	X	X	X	X
53	6011.011.033.00.9	8	Lâmpada 24V 1,2W	Lámpara 24V 1,2W	24V 1,2W Bulb	X	X	X	X

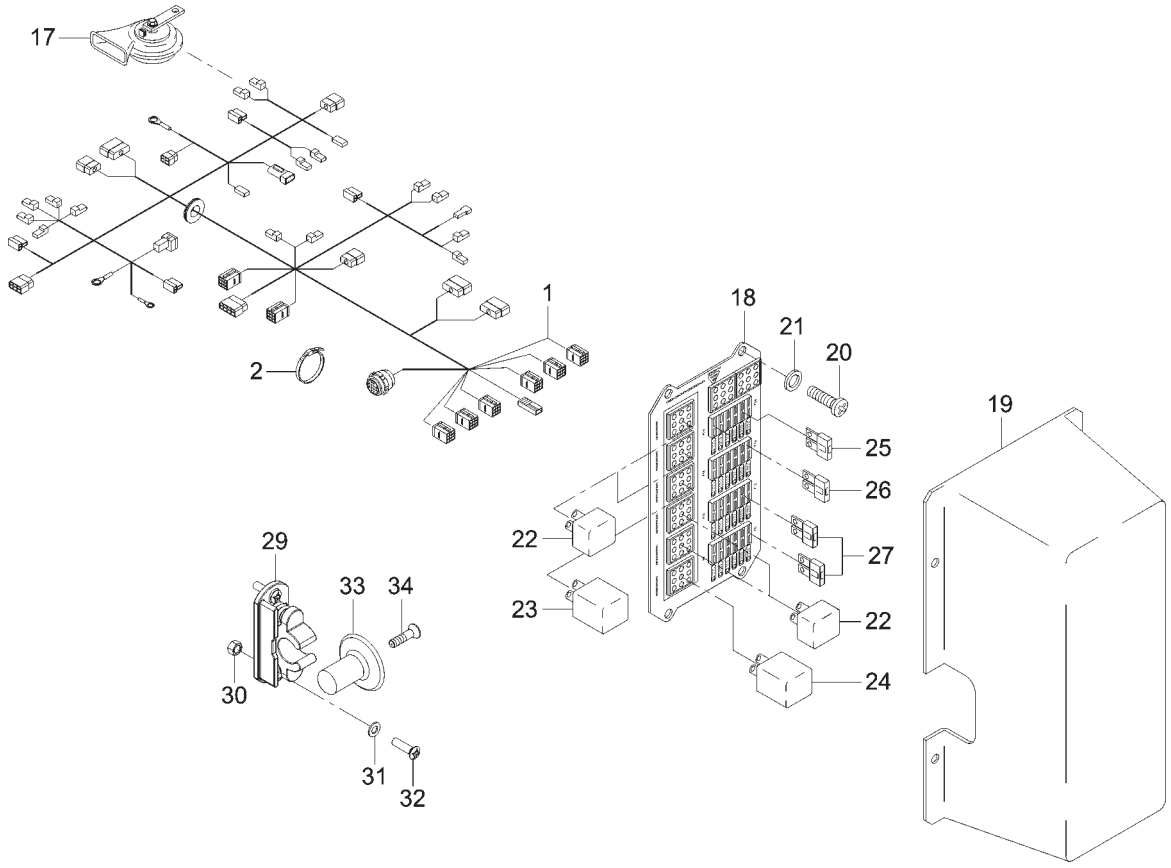

ITEM	CÓDIGO Nº DE PIEZAS CODE	QNT. CT. QTY.	DENOMINAÇÃO / DENOMINACIÓN / DENOMINATION			MARRUÁ AM1	MARRUÁ AM2	MARRUÁ AML	MARRUÁ VTNE 3/4
			SISTEMA ELÉTRICO - CENTRAL ELÉTRICA SISTEMA ELECTRICO - CENTRAL ELECTRICA ELECTRIC SYSTEM - ELECTRIC CENTRAL						
1	6011.011.027.00.1	1	Chicote Elétrico Dianteiro	Mazo Cables Electrico Delantero	Front Electric Rope	X	X	X	X
2	5061.006.105.00.8	30	Abraçadeira	Abrazadera	Clamp	X	X	X	X
17	6012.011.025.00.3	1	Buzina 24V	Bocina 24V	Horn 24V	X	X	X	X
18	6011.011.005.00.7	1	Central Elétrica Modular 24V	Central Electrica Modular 24V	Modular Electric Central 24V				
			(Inclui Itens 22 ao 27)	(Inclui Itenes 22 al 27)	(Include Itens 22 to 27)	X	X	X	X
19	6011.013.020.00.4	1	Fechamento Central Elétrica	Cierramiento Central Electrica	Electric Central Closing	X	X	X	X
20	4101.047.056.05.8	8	Parafuso Sextavado M5x10	Tornillo Hex. M5x10	Hex. Bolt M5x10	X	X	X	X
21	4103.011.010.01.2	4	Arruela Lisa A5,3	Arandela Lisa A5,3	A5,3 Flat Collar	X	X	X	X
22	6011.011.010.00.7	3	Relê Auxiliar 24V	Relé Auxiliar 24V	Auxiliary Relay 24V	X	X	X	X
23	6011.011.006.00.5	1	Relê do Pisca 24V	Relé del Intermitente 24V	Intermitent Relay 24V	X	X	X	X
24	6011.011.007.00.3	1	Relê Temporizador Limpador 24V	Relé Temporizador Limpiador 24V	24V Wiper Temporizer Relay	X	X	X	X
25	6007.011.024.00.6	3	Fusível 7,5A	Fusible 7,5A	Fuse 7,5A	X	X	X	X
26	6011.011.009.00.9	10	Fusível 5A	Fusible 5A	Fuse 5A	X	X	X	X
27	6009.011.522.00.5	11	Fusível 10A	Fusible 10A	Fuse 10A	X	X	X	X
29	6009.013.058.00.8	3	Engate Rápido	Enganche Rápido	Fast Hitch	X	X	X	X
30	4102.011.003.05.0	3	Porca Sext. M5	Tuerca Hex. M5	M5 Hex. Nut	X	X	X	X
31	4103.011.010.01.2	3	Arruela Lisa A5,3	Arandela Lisa A5,3	A5,3 Flat Collar	X	X	X	X
32	4101.054.009.07.5	3	Parafuso Philips M5x16	Tornillo Philips M5x16	Philips Screw M5x16	X	X	X	X
33	6009.013.059.00.6	3	Eixo Central Engate Rápido	Eje Central Enganche Rápido	Fast Hitch Central Shaft	X	X	X	X
34	4101.078.012.07.9	5	Parafuso Philips B3,5x13	Tornillo Philips B3,5x13	Philips Screw B3,5x13	X	X	X	X

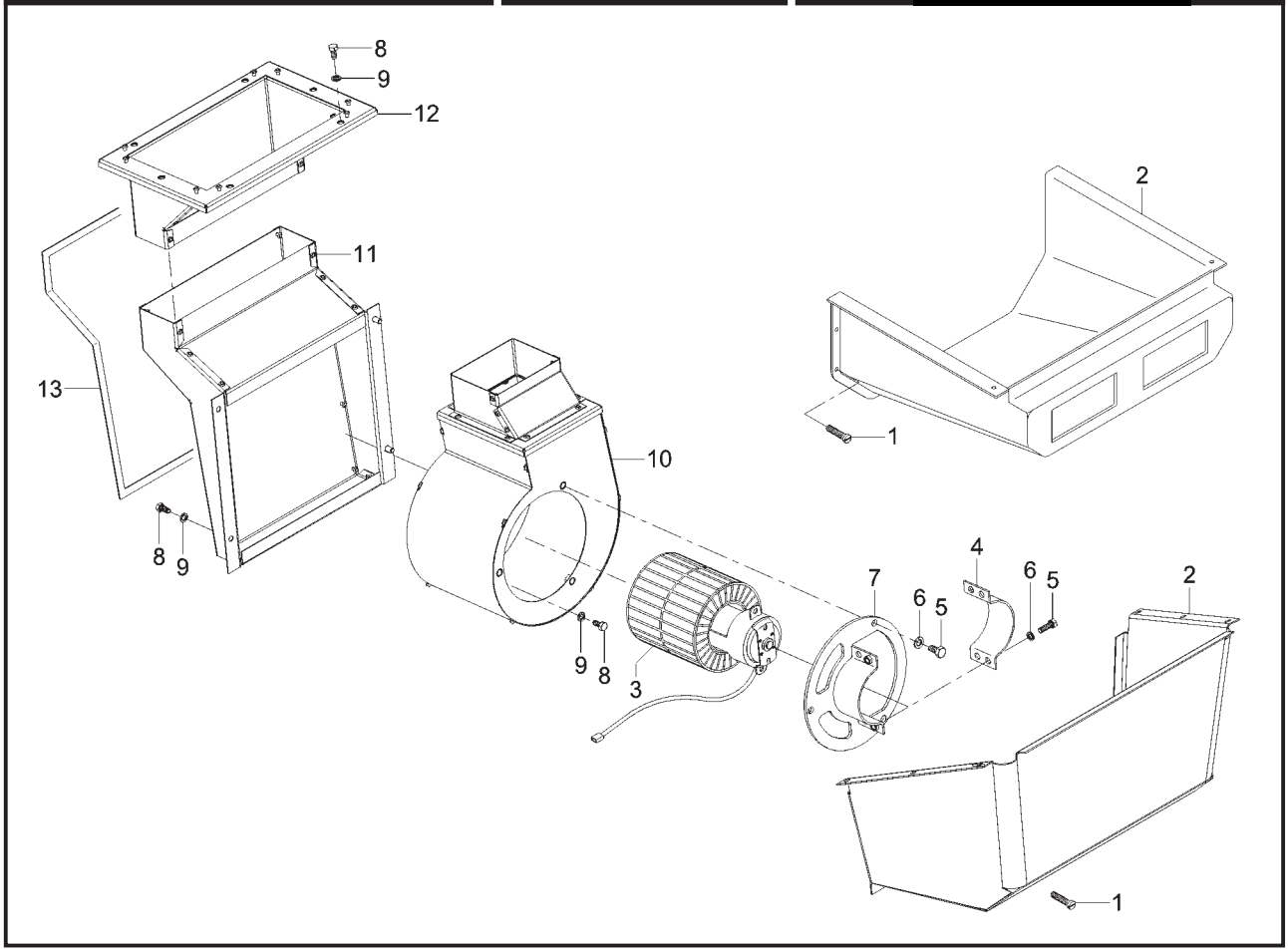

ITEM	CÓDIGO Nº DE PIEZAS CODE	QNT. CT. QTY.	DENOMINAÇÃO / DENOMINACIÓN / DENOMINATION			MARRUÁ AM1	MARRUÁ AM2	MARRUÁ AML	MARRUÁ VTNE 3/4
			SISTEMA DE VENTILAÇÃO SISTEMA DE VENTILACIÓN AIRING SYSTEM						
1	4101.082.017.04.9	9	Parafuso Auto-atarrachador	Tornillo Auto-atarrachador	Lock Bolt B4,8x22	X	X	X	X
			B4,8x22	B4,8x22					
2	6011.013.435.00.4	1	Caixa de Proteção do Ventilador	Caja Protección del Ventilador	Fan Protection Box	X	X	X	X
3	6011.011.025.00.5	1	Conj. Motor do Ventilador 24V	Conj. Motor del Ventilador 24V	24V Fan Engine Set	X	X	X	X
4	6011.013.424.00.8	1	Fixação do Motor do Ventilador	Fijación del Motor del Ventilador	Fan Engine Fixation				X
4	6011.013.600.00.3	1	Fixação do Motor do Ventilador	Fijación del Motor del Ventilador	Fan Engine Fixation	X	X	X	
5	4101.047.060.05.0	5	Parafuso Sextavado M6x12	Tornillo Hex. M6x12	Hex. Bolt M6x12				X
5	4101.047.065.05.9	5	Parafuso Sextavado M6x12	Tornillo Hex. M6x12	Hex. Bolt M6x12	X	X	X	
6	4103.011.011.01.0	5	Arruela Lisa A6,4	Arandela Lisa A6,4	A6,4 Flat Collar	X	X	X	X
7	6011.013.422.00.2	1	Conj. Suporte Motor do Ventilador	Conj. Soporte Motor del Ventilador	Fan Engine Support Set	X	X	X	X
8	4101.047.059.05.2	14	Parafuso Sextavado M5x16	Tornillo Hex. M5x16	Hex. Bolt M5x16	X	X	X	X
9	4103.011.010.01.2	14	Arruela Lisa A5,3	Arandela Lisa A5,3	A5,3 Flat Collar	X	X	X	X
10	6011.013.413.00.1	1	Conj. Caixa de Ventilação	Conj. Caja de Ventilación	Airing Box Set	X	X	X	X
11	6011.013.430.00.5	1	Conj. Caixa Intermediária de Ar	Conj. Caja Intermediaria de Aire	Air Intermediate Box Set	X	X	X	X
12	6011.013.426.00.3	1	Conj. Caixa Entrada de Ar	Conj. Caja Entrada de Aire	Air Inlet Box Set	X	X	X	X
13	6011.013.627.00.7	1	Isolamento Sistema de Ventilação	Aislamento Sistema de Ventilación	Airing System Isolation	X	X	X	X

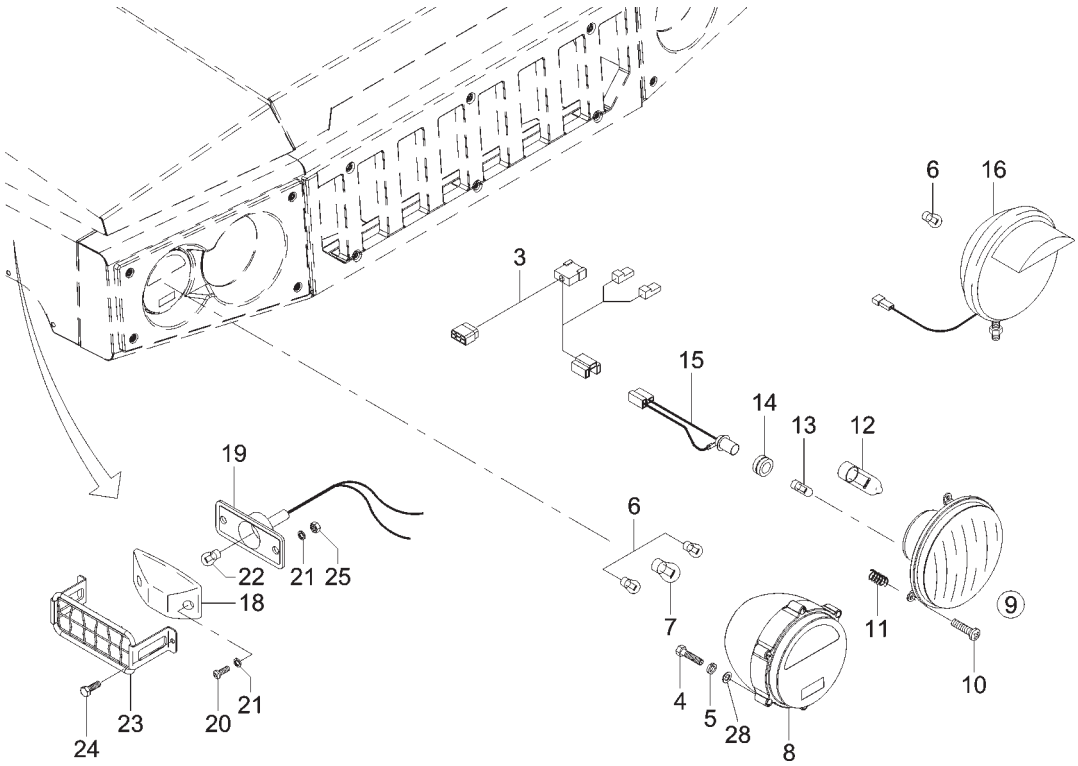

ITEM	CÓDIGO Nº DE PIEZAS CODE	QNT. CT. QTY.	DENOMINAÇÃO / DENOMINACIÓN / DENOMINATION			MARRUÁ AM1	MARRUÁ AM2	MARRUÁ AML	MARRUÁ VTNE 3/4
			SISTEMA ELÉTRICO DIANTEIRO SISTEMA ELECTRICO DELANTERO FRONT ELECTRIC SYSTEM						
3	6011.011.030.00.5	2	Cabo de Ligação Faróis/Lanteras	Cable de Ligación Faroles/Linternas	Lanterns/Headlights Connection	X	X	X	X
					Cable				
3	6011.011.075.00.0	2	Cabo de Ligação Faróis/Lanteras	Cable de Ligación Faroles/Linternas	Lanterns/Headlights Connection	X	X	X	X
					Cable				
4	4101.047.094.05.9	8	Parafuso Sextavado M8x35	Tornillo Hex. M8x35	Hex. Bolt M8x35	X	X	X	X
5	4103.012.009.01.3	8	Arruela de Pressão A8	Arandela de Presión A8	A8 Pressure Collar	X	X	X	X
6	6011.011.041.00.2	5	Lâmpada 24V 5W Base BA15S	Lámpara 24V 5W Base BA15S	24V 5W Base BA15S Bulb	X	X	X	X
7	6011.011.042.00.0	2	Lâmpada 24V 21W Base BA15S	Lámpara 24V 21W Base BA15S	24V 21W Base BA15S Bulb	X	X	X	X
8	6011.011.019.00.8	2	Lanterna Dianteira 24V (Inclui	Linterna Delantera 24V (Inclui	24V Front Lantern (Include				
			Itens 6 e 7) **(A)**	Itenes 6 y 7) **(A)**	Items 6 and 7) **(A)**	X	X	X	X
9	6011.011.051.00.1	2	Cj. Farol 24V (Inclui Itens 10	Cj. Faro 24V (Inclui Itenes 10	24V Headlight Set (Include	X	X	X	X
			ao 15)	al 15)	Items 10 to 15)				
10	4101.080.021.07.6	3	Parafuso Philips M5x30	Tornillo Philips M5x30	Philips Screw M5x30	X	X	X	X
11	6011.011.060.00.2	1	Mola de Regulagem do Farol	Resorte de Regulación del Faro	Headlight Adjustment Spring	X	X	X	X
12	6011.011.039.00.6	1	Lâmpada 24V 75/70W Base P43T	Lámpara 24V 75/70W Base P43T	24V 75/70W Base P43T Bulb	X	X	X	X
13	6011.011.040.00.4	1	Lâmpada 24V 4W Base BA9S	Lámpara 24V 4W Base BA9S	24V 4W Base BA9S Bulb	X	X	X	X
14	6011.011.059.00.4	1	Gromete	Gromete	Grommet	X	X	X	X
15	6011.011.058.00.6	1	Soquete	Receptáculo	Socket	X	X	X	X
16	6011.011.022.00.2	1	Farol de Aproximação 24V	Faro de Aproximación 24V	24V Approaching Headlight				
			(Inclui um Item 6)	(Inclui uno Item 6)	(Include one Item 6)	X	X	X	X
18	6009.011.013.00.5	2	Conj. Lanterna do Pisca	Conj. Linterna del Pisca	Intermittent Light Lantern Set	X	X	X	X
19	-	1	Item Sem Reposição Individual	Item Sin Reposición Individual	Item Without Individual Replacement	X	X	X	X
20	4101.080.014.04.8	4	Parafuso Philips M4x12	Tornillo Philips M4x12	Philips Screw M4x12	X	X	X	X
21	4103.011.009.01.4	8	Arruela Lisa A4,3	Arandela Lisa A4,3	A4,3 Flat Collar	X	X	X	X
22	6011.011.040.00.4	2	Lâmpada 24V 4W Base BA9S	Lámpara 24V 4W Base BA9S	24V 4W Base BA9S Bulb	X	X	X	X
23	6011.013.807.00.4	2	Conj. Proteção do Pisca	Conj. Protección del Pisca	Intermittent Light Protection Set	X	X	X	X

NOTA(A): Ao solicitar o Item 8 receba somente (2 peças) do item 6, e (1 peça) do item 7.
NOTA(A): Al solicitar el Item 8 reciba solamente (2 peizas) del item 6, y (1 pieza) del item 7.
NOTE(A): Whenever you request item 8 you receive 2 parts from item 6, and 1 part from item 7.

SISTEMA ELÉTRICO DIANTEIRO
SISTEMA ELECTRICO DELANTERO
FRONT ELECTRIC SYSTEM

ITEM	CÓDIGO Nº DE PIEZAS CODE	QNT. CT. QTY.	DENOMINAÇÃO / DENOMINACIÓN / DENOMINATION			MARRUÁ AM1	MARRUÁ AM2	MARRUÁ AML	MARRUÁ VTNE 3/4
24	4101.037.059.05.4	4	Parafuso Sext. M5x16	Tornillo Hex. M5x16	Hex. Bolt M5x16	X	X	X	X
25	4102.014.006.05.0	2	Porca Freno M4	Tuerca Freno M4	Brake Nut M4	X	X	X	X
28	4103.011.013.01.6	8	Arruela Lisa A8,4	Arandela Lisa A8,4	A8,4 Flat Collar	X	X	X	X

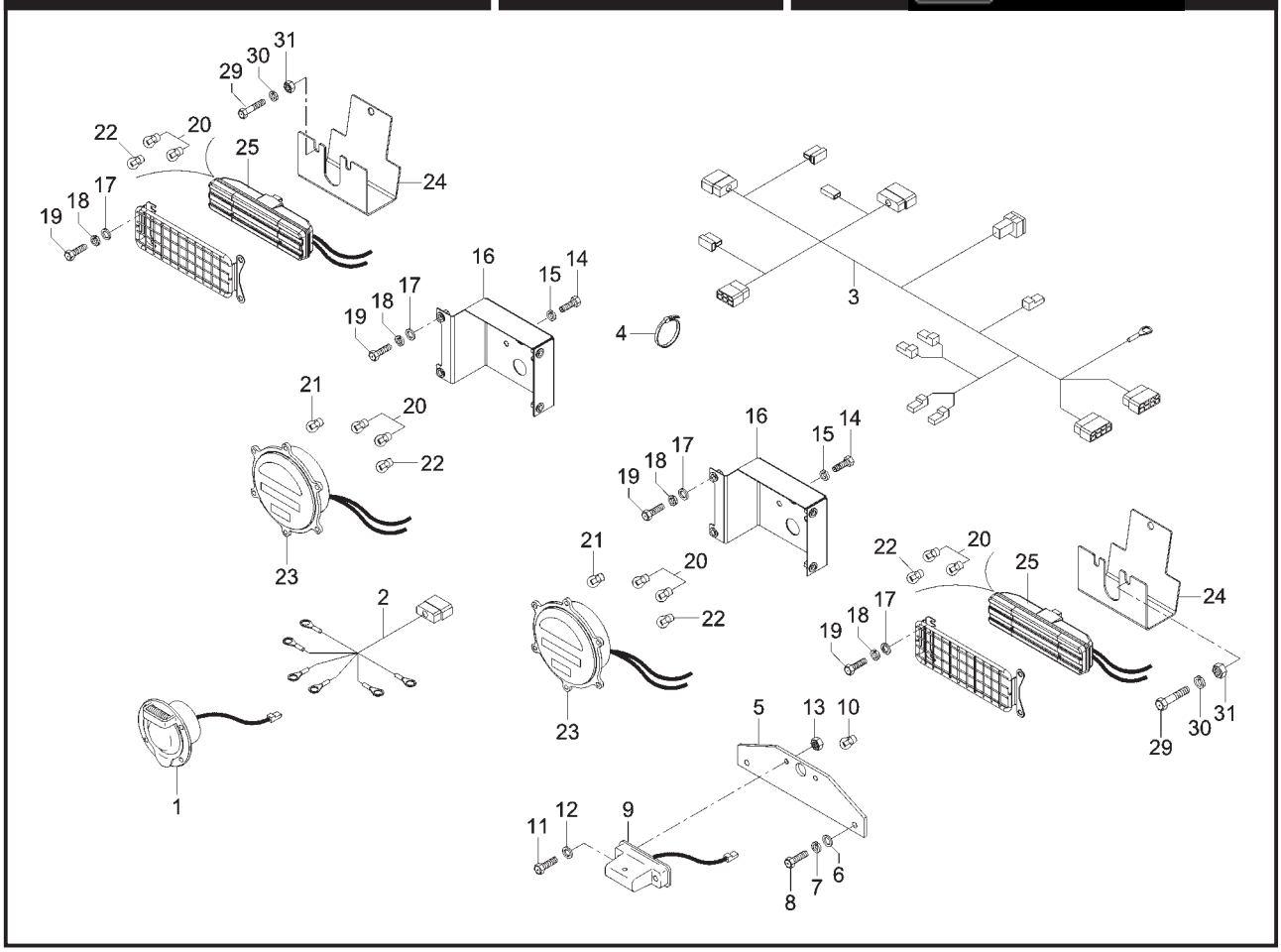

ITEM	CÓDIGO Nº DE PIEZAS CODE	QNT. CT. QTY.	DENOMINAÇÃO / DENOMINACIÓN / DENOMINATION			MARRUÁ AM1	MARRUÁ AM2	MARRUÁ AML	MARRUÁ VTNE 3/4
			SISTEMA ELÉTRICO TRASEIRO SISTEMA ELECTRICO TRASERO REAR ELECTRIC SYSTEM						
1	6011.011.023.00.0	1	Tomada do Reboque 24V	Toma del Reboque 24V	24V Trailer Plug				X
2	6011.011.015.00.6	1	Cabo de Ligação Tomada	Cable de Ligación Toma Reboque	Trailer Plug Connection Cable				X
			Reboque						
3	6011.011.129.00.5	1	Chicote Elétrico Traseiro	Mazo Cables Electrico Trasero	Rear Electric Rope				X
4	5061.006.105.00.8	30	Abraçadeira	Abrazadera	Clamp				X
5	6011.013.481.00.8	1	Suporte Traseiro da Placa	Soporte Trasero de la Placa	Plate Rear Support				X
6	4103.024.008.01.1	2	Arruela Lisa A6,4	Arandela Lisa A6,4	A6,4 Flat Collar				X
7	4103.012.007.01.7	2	Arruela de Pressão A6	Arandela de Presión A6	A6 Pressure Collar				X
8	4101.047.066.05.7	2	Parafuso Sextavado M6x16	Tornillo Hex. M6x16	Hex. Bolt M6x16				X
9	6011.011.046.00.1	1	Lanterna da Placa 24V (Inclui	Linterna de la Placa 24V (Inclui	Plate Lantern 24V (Include				
			Item 10 e 11)	Item 10 y 11)	Item 10 and 11)				X
10	6011.011.018.00.0	1	Lâmpada 24V 2W Base BA9S	Lámpara 24V 2W Base BA9S	24V 2W Base BA9S Bulb				X
11	4101.047.050.05.1	2	Parafuso Sextavado M4x20	Tornillo Hex. M4x20	Hex. Bolt M4x20				X
12	4103.011.009.01.4	2	Arruela Lisa A4,3	Arandela Lisa A4,3	A4,3 Flat Collar				X
13	4102.014.006.05.0	2	Porca Freno M4	Tuerca Freno M4	Brake Nut M4				X
14	4101.047.092.05.3	4	Parafuso Sextavado M8x30	Tornillo Hex. M8x30	Hex. Bolt M8x30				X
15	4103.012.009.01.3	4	Arruela de Pressão A8	Arandela de Presión A8	A8 Pressure Collar				X
16	6011.213.073.00.1	1	Conj. Suporte Esquerdo Lanterna	Conj. Soporte Izquierdo Linterna	Military Rear Lantern Left				
			Traseiro Militar	Trasero Militar	Support Set				X
16	6011.213.138.00.2	1	Conj. Suporte Direito Lanterna	Conj. Soporte Derecho Linterna	Military Rear Lantern Right				
			Traseiro Militar	Trasero Militar	Support Set				X
17	4103.011.011.01.0	24	Arruela Lisa A6,4	Arandela Lisa A6,4	A6,4 Flat Collar				X
18	4103.012.007.01.7	24	Arruela A6	Arandela A6	A6 Collar				X
19	4101.047.066.07.3	24	Parafuso Sextavado M6x16	Tornillo Hex. M6x16	Hex. Bolt M6x16				X
20	6011.011.041.00.2	4	Lâmpada 24V 5W Base BA15S	Lámpara 24V 5W Base BA15S	24V 5W Base BA15S Bulb				X
21	6011.011.042.00.0	1	Lâmpada 24V 21W Base BA15S	Lámpara 24V 21W Base BA15S	24V 21W Base BA15S Bulb				X
22	6011.011.043.00.8	1	Lâmpada 24V 21/5W Base	Lámpara 24V 21/5W Base	24V 21/5W Base BAY15D Bulb				X
			BAY15D	BAY15D					
23	6011.011.120.00.4	2	Lanterna Traseira Militar	Linterna Trasera Militar	Militar Rear Lantern				X

SISTEMA ELÉTRICO TRASEIRO
SISTEMA ELECTRICO TRASERO
REAR ELECTRIC SYSTEM

ITEM	CÓDIGO Nº DE PIEZAS CODE	QNT. CT. QTY.	DENOMINAÇÃO / DENOMINACIÓN / DENOMINATION			MARRUÁ AM1	MARRUÁ AM2	MARRUÁ AML	MARRUÁ VTNE 3/4
24	6011.213.074.00.9	2	Conj. Protetor Lanterna Traseira	Conj. Protector Linterna Trasera	Rear Lantern Protector Set				X
25	6011.011.120.00.4	1	Lanterna Traseira 24V	Linterna Trasera 24V	Rear Lantern 24V (Include				
			(Inclui Itens 20, 22 e 28)	(Inclui Itenes 20, 22 y 28)	Itens 20, 22 and 28)				X
26	6011.011.081.00.8	2	Fixação Lanterna Traseira	Fijación Linterna Trasera	Rear Lantern Fixation				X
27	6011.213.075.00.6	2	Conj. Proteção Lanterna	Conj. Protección Linterna	Rear Lantern Protection Set				X
			Traseira	Trasera					
28	6011.011.070.00.1	2	Lente Lanterna Traseira	Lente Linterna Trasera	Rear Lantern Lens				X
29	4101.047.057.05.6	4	Parafuso Sextavado M5x25	Tornillo Hex. M5x25	Hex. Bolt M5x25				X
30	4103.012.006.01.9	4	Arruela de Pressão A5	Arandela de Presión A5	A5 Pressure Collar				X
31	4102.011.003.05.0	4	Porca Sext. M5	Tuerca Hex. M5	Hex. Nut M5				X

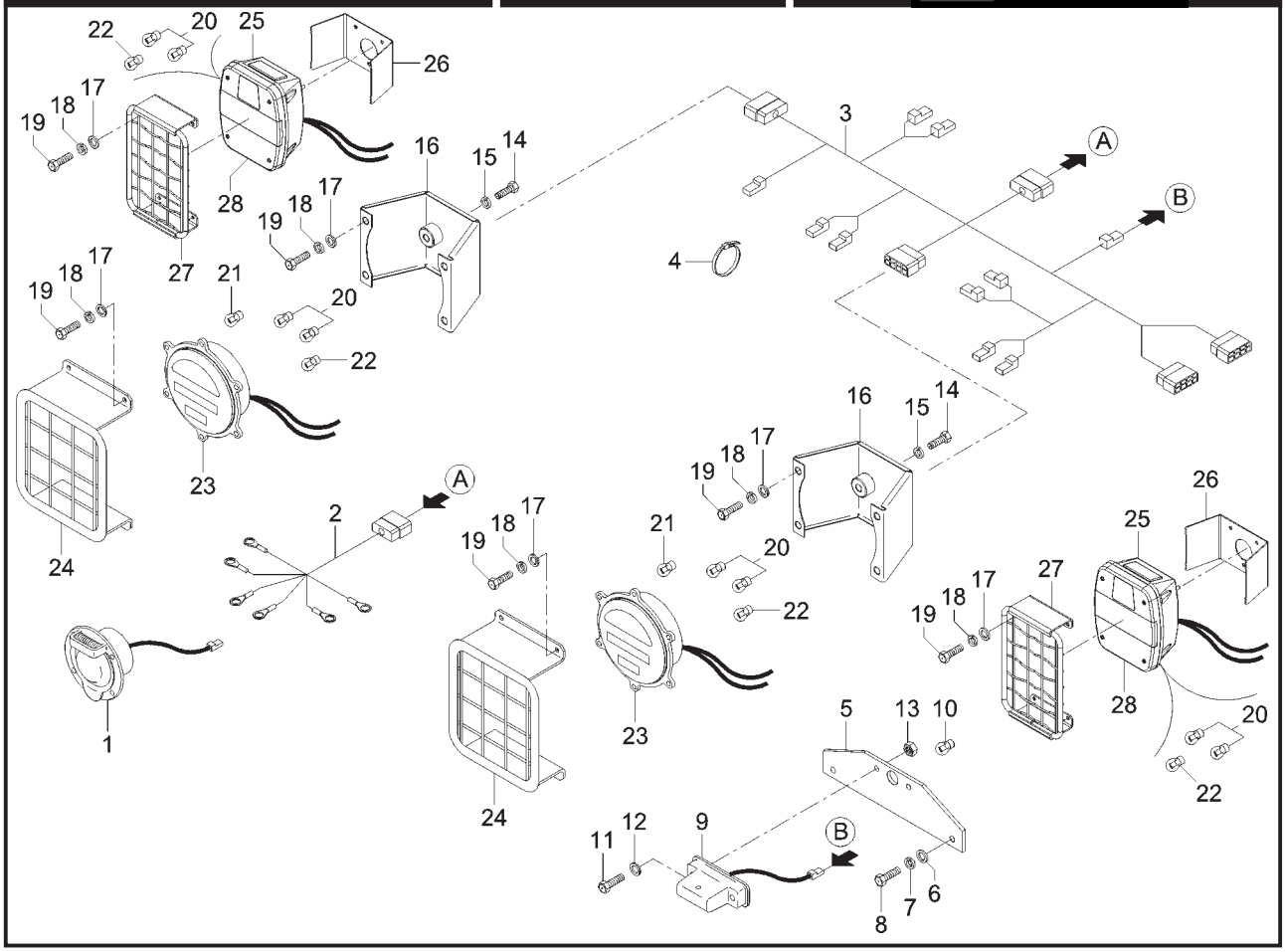

ITEM	CÓDIGO Nº DE PIEZAS CODE	QNT. CT. QTY.	DENOMINAÇÃO / DENOMINACIÓN / DENOMINATION			MARRUÁ AM1	MARRUÁ AM2	MARRUÁ AML	MARRUÁ VTNE 3/4
			SISTEMA ELÉTRICO TRASEIRO SISTEMA ELECTRICO TRASERO REAR ELECTRIC SYSTEM						
1	6011.011.023.00.0	1	Tomada do Reboque 24V	Toma del Reboque 24V	24V Trailer Plug	X	X	X	
2	6011.011.015.00.6	1	Cabo de Ligação Tomada	Cable de Ligación Toma Reboque	Trailer Plug Connection Cable	X	X	X	
			Reboque						
3	6011.011.028.00.9	1	Chicote Elétrico Traseiro	Mazo Cables Electrico Trasero	Rear Electric Rope	X	X		
3	6011.011.074.00.3	1	Chicote Elétrico Traseiro	Mazo Cables Electrico Trasero	Rear Electric Rope			X	
4	5061.006.105.00.8	30	Abraçadeira	Abrazadera	Clamp	X	X	X	
5	6011.013.481.00.8	1	Suporte Traseiro da Placa	Soporte Trasero de la Placa	Plate Rear Support	X	X	X	
6	4103.024.008.01.1	2	Arruela Lisa A6,4	Arandela Lisa A6,4	A6,4 Flat Collar	X	X	X	
7	4103.012.007.01.7	2	Arruela de Pressão A6	Arandela de Presión A6	A6 Pressure Collar	X	X	X	
8	4101.047.066.05.7	2	Parafuso Sextavado M6x16	Tornillo Hex. M6x16	Hex. Bolt M6x16	X	X	X	
9	6011.011.046.00.1	1	Lanterna da Placa 24V (Inclui	Linterna de la Placa 24V (Inclui	Plate Lantern 24V (Include				
			Item 10 e 11)	Item 10 y 11)	Item 10 and 11)	X	X	X	
10	6011.011.018.00.0	1	Lâmpada 24V 2W Base BA9S	Lámpara 24V 2W Base BA9S	24V 2W Base BA9S Bulb	X	X	X	
11	4101.047.050.05.1	2	Parafuso Sextavado M4x20	Tornillo Hex. M4x20	Hex. Bolt M4x20	X	X	X	
12	4103.011.009.01.4	2	Arruela Lisa A4,3	Arandela Lisa A4,3	A4,3 Flat Collar	X	X	X	
13	4102.014.006.05.0	2	Porca Freno M4	Tuerca Freno M4	Brake Nut M4	X	X	X	
14	4101.047.092.05.3	4	Parafuso Sextavado M8x30	Tornillo Hex. M8x30	Hex. Bolt M8x30	X	X	X	
15	4103.012.009.01.3	4	Arruela de Pressão A8	Arandela de Presión A8	A8 Pressure Collar	X	X	X	
16	6011.013.488.00.3	2	Conj. Suporte Traseiro Lanterna	Conj. Soporte Trasero Linterna	Military Lantern Rear Support				
			Militar	Militar	Set	X	X	X	
17	4103.011.011.01.0	24	Arruela Lisa A6,4	Arandela Lisa A6,4	A6,4 Flat Collar	X	X	X	
18	4103.012.007.01.7	24	Arruela A6	Arandela A6	A6 Collar	X	X	X	
19	4101.047.066.07.3	24	Parafuso Sextavado M6x16	Tornillo Hex. M6x16	Hex. Bolt M6x16	X	X	X	
20	6011.011.041.00.2	2	Lâmpada 24V 5W Base BA15S	Lámpara 24V 5W Base BA15S	24V 5W Base BA15S Bulb	X	X	X	
21	6011.011.042.00.0	1	Lâmpada 24V 21W Base BA15S	Lámpara 24V 21W Base BA15S	24V 21W Base BA15S Bulb	X	X	X	
22	6011.011.043.00.8	1	Lâmpada 24V 21/5W Base	Lámpara 24V 21/5W Base	24V 21/5W Base BAY15D Bulb	X	X	X	
			BAY15D	BAY15D					
23	6011.011.020.00.6	1	Lanterna Traseira Direita	Linterna Trasera Derecha	Right Rear Lantern (Include				
			(Inclui Itens 20 ao 22)	(Inclui Itenes 20 al 22)	Itens 20 until 22)	X	X	X	

SISTEMA ELÉTRICO TRASEIRO
SISTEMA ELECTRICO TRASERO
REAR ELECTRIC SYSTEM

ITEM	CÓDIGO Nº DE PIEZAS CODE	QNT. CT. QTY.	DENOMINAÇÃO / DENOMINACIÓN / DENOMINATION			MARRUÁ AM1	MARRUÁ AM2	MARRUÁ AML	MARRUÁ VTNE 3/4
23	6011.011.021.00.4	1	Lanterna Traseira Esquerda	Linterna Trasera Izquierda	Left Rear Lantern (Include				
			(Inclui Itens 20 ao 22)	(Inclui Itenes 20 al 22)	Itens 20 until 22)	X	X	X	
24	6011.013.006.00.3	2	Conj. Protetor Lanterna Traseira	Conj. Protector Linterna Trasera	Rear Lantern Protector Set	X	X	X	
25	6011.011.084.00.2	2	Lanterna Traseira 24V	Linterna Trasera 24V	Rear Lantern 24V (Include				
			(Inclui Itens 20, 22 e 28)	(Inclui Itenes 20, 22 y 28)	Itens 20, 22 and 28)	X	X	X	
26	6011.011.081.00.8	2	Fixação Lanterna Traseira	Fijación Linterna Trasera	Rear Lantern Fixation	X	X	X	
27	6011.013.596.00.3	2	Conj. Proteção Lanterna	Conj. Protección Linterna	Rear Lantern Protection Set	X	X	X	
			Traseira	Trasera					
28	6011.011.070.00.1	2	Lente Lanterna Traseira	Lente Linterna Trasera	Rear Lantern Lens	X	X	X	

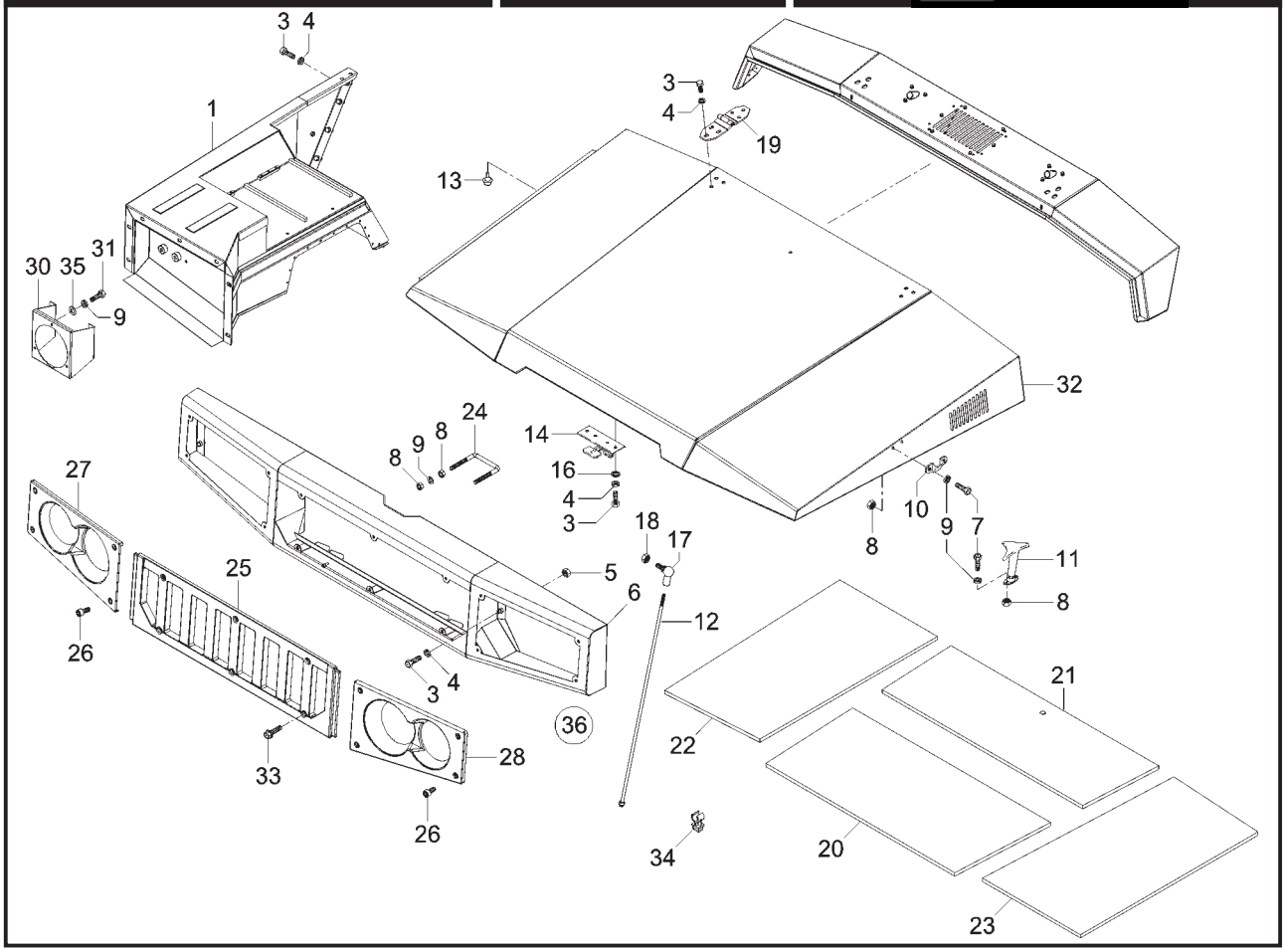

CONJ. QUADRO DIANTEIRO, CAPÔ E PÁRA-LAMAS DIANTEIROS CONJ. QUADRO DELANTERO, CAPÓ Y GRARDABARROS DELANTEROS FRONT FRAME, HOOD AND FRONT FENDER ASSEMBLY									
ITEM	CÓDIGO Nº DE PIEZAS CODE	QNT. CT. QTY.	DENOMINAÇÃO / DENOMINACIÓN / DENOMINATION			MARRUÁ AM1	MARRUÁ AM2	MARRUÁ AML	MARRUÁ VTNE 3/4
1	6011.013.322.00.4	1	Conj. Pára-lama Dianteiro	Conj. Guardabarro Delantero	Right Front Fender Set	X	X	X	X
			Direito	Derecho					
1	6011.013.955.00.1	1	Conj. Pára-lama Dianteiro	Conj. Guardabarro Delantero	Left Front Frender Set				X
			Esquerdo	Izquierdo					
1	6011.013.321.00.6	1	Conj. Pára-lama Dianteiro	Conj. Guardabarro Delantero	Left Front Frender Set	X		X	
			Esquerdo	Izquierdo					
1	6011.013.924.00.7	1	Conj. Pára-lama Dianteiro	Conj. Guardabarro Delantero	Left Front Frender Set		X		
			Esquerdo	Izquierdo					
3	4101.045.027.05.1	42	Parafuso Sextavado M8x20	Tornillo Hex. M8x20	Hex. Bolt M8x20	X	X	X	X
4	4103.012.009.01.3	42	Arruela de Pressão A8	Arandela de Presión A8	A8 Pressure Collar	X	X	X	X
5	4102.014.011.05.0	14	Porca Freno M8	Tuerca Freno M8	Freno Nut M8	X	X	X	X
6	6011.013.199.00.6	1	Conj. Quadro Dianteiro	Conj. Quadro Delantero	Front Frame Set	X	X	X	X
7	4101.045.008.00.2	8	Parafuso Sextavado M6x16	Tornillo Hex. M6x16	Hex. Bolt M6x16	X	X	X	X
8	4102.011.005.05.5	12	Porca Sextavada M6	Tuerca Hex. M6	Hex. Nut M6	X	X	X	X
9	4103.012.007.01.7	16	Arruela Pressão A6	Arandela de Presión A6	A6 Pressure Collar	X	X	X	X
10	6011.013.551.00.8	2	Trava do Fecho do Capô	Traba del Fecho del Capó	Hood Closing Latch	X	X	X	X
11	6011.013.550.00.0	2	Fecho do Capô	Fecho del Capó	Hood Latch	X	X	X	X
12	6011.013.441.00.2	1	Conj. Haste Capô	Conj. Mástil Capó	Hood Rod Set	X	X	X	X
13	6011.013.548.00.4	6	Batente	Batiente	Stop	X	X	X	X
14	6011.013.087.00.2	1	Trava Superior Capô	Traba Superior Capó	Hood Upper Latch				X
14	6011.013.549.00.2	1	Trava de Segurança	Traba de Seguridad	Safety Latch	X	X	X	
16	4103.011.013.01.6	2	Arruela Lisa A8,4	Arandela Lisa A8,4	A8,4 Flat Collar	X	X	X	X
17	6007.003.036.00.0	1	Terminal Esférico AS13	Terminal Esferico AS13	AS13 Spherical Terminal	X	X	X	X
18	4102.013.006.04.4	1	Porca Sextavada Baixa M8	Tuerca Hex. Baja M8	Short Hex. Nut M8	X	X	X	X
19	6011.013.436.00.2	2	Conj. Dobradiça Capô	Conj. Bisagra Capó	Hood Hinge Set	X	X	X	X
20	6011.013.628.00.4	1	Isolamento Capô Anterior	Aislamento Capó Anterior	Front Hood Isolation	X	X	X	X
21	6011.013.629.00.2	1	Isolamento Capô Posterior	Aislamento Capó Posterior	Rear Hood Isolation	X	X	X	X
22	6011.013.666.00.4	1	Isolamento Capô Lateral Direito	Aislamento Capó Lateral Der.	Right Side Hood Isolation	X	X	X	X
23	6011.013.667.00.2	1	Isolamento Capô Lateral Esq.	Aislamento Capó Lateral Izq.	Left Side Hood Isolation	X	X	X	X

CONJ. QUADRO DIANTEIRO, CAPÔ E PÁRA-LAMAS DIANTEIROS
CONJ. QUADRO DELANTERO, CAPÓ Y GRARDABARROS DELANTEROS
FRONT FRAME, HOOD AND FRONT FENDER ASSEMBLY

ITEM	CÓDIGO Nº DE PIEZAS CODE	QNT. CT. QTY.	DENOMINAÇÃO / DENOMINACIÓN / DENOMINATION			MARRUÁ AM1	MARRUÁ AM2	MARRUÁ AML	MARRUÁ VTNE 3/4
24	6011.013.228.00.3	1	Alça do Capô	Alza del Capó	Hood Handle	X	X	X	X
25	6011.013.622.00.7	1	Conj. Grade Dianteira	Conj. Tela Delantera	Front Harrow Set	X	X	X	X
26	4101.037.055.05.2	14	Parafuso Sextavado M6x14	Tornillo Hex. M6x14	Hex. Bolt M6x14	X	X	X	X
27	6011.013.588.00.0	1	Rebaixo Farol Direito	Rebajo Faro Derecho	Right Headlight Lowering	X	X	X	X
28	6011.013.589.00.8	1	Rebaixo Farol Esquerdo	Rebajo Faro Izquierdo	Left Headlight Lowering	X	X	X	X
30	6011.013.351.00.3	1	Conj. Suporte Farol Esquerdo	Conj. Soporte Faro Izquierdo	Left Headlight Support Set	X	X	X	X
30	6011.013.350.00.5	1	Conj. Suporte Farol Direito	Conj. Soporte Faro Derecho	Right Headlight Support Set	X	X	X	X
31	4101.047.068.05.3	6	Parafuso Sextavado M6x20	Tornillo Hex. M6x20	Hex. Bolt M6x20	X	X	X	X
32	6011.013.357.00.0	1	Conj. Capô	Conj. Capó	Hood Set	X	X	X	X
33	4101.037.055.05.2	6	Parafuso Sextavado M6x14	Tornillo Hex. M6x14	Hex. Bolt M6x14				X
33	4101.084.020.02.5	6	Parafuso Sext. Flange M8x1,25x20	Tornillo Hex. Pletina M8x1,25x20	Flange Hex. Bolt M8x1,25x20	X	X	X	
34	6009.013.069.00.5	1	Presilha Haste Capô	Presilla Mástil Capó	Hood Rod Latch				X
35	4103.011.011.01.0	6	Arruela Lisa A6,4	Arandela Lisa A6,4	A6,4 Flat Collar				X
36	6011.013.198.00.8	1	Conj. Quadro Dianteira	Conj. Quadro Delantera	Complete Front Harrow Set				X
			Completo	Completo					

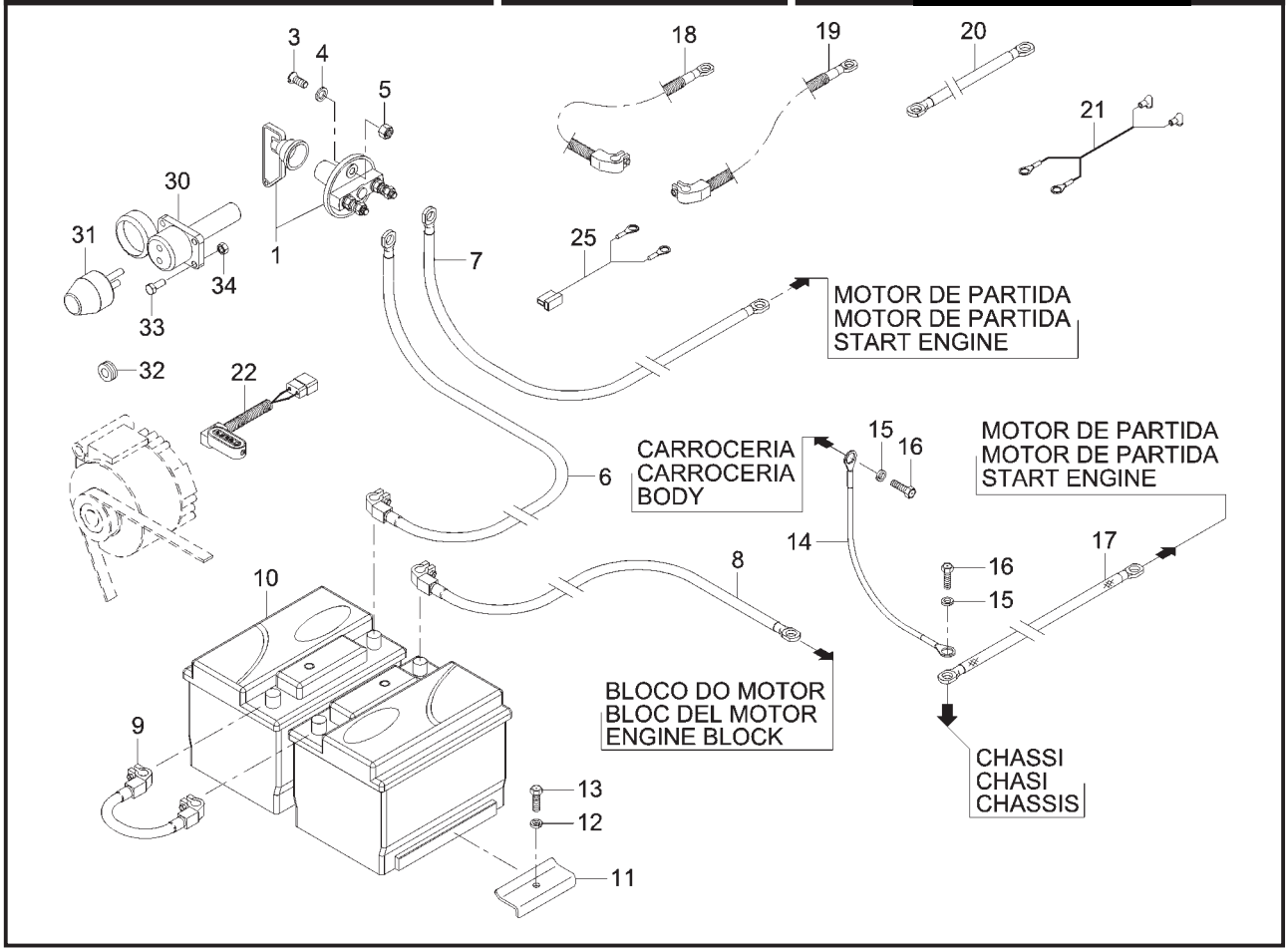

ITEM	CÓDIGO Nº DE PIEZAS CODE	QNT. CT. QTY.	DENOMINAÇÃO / DENOMINACIÓN / DENOMINATION			MARRUÁ AM1	MARRUÁ AM2	MARRUÁ AML	MARRUÁ VTNE 3/4
			SISTEMA ELÉTRICO - BATERIA E CABOS SISTEMA ELECTRICO - BATERÍA Y CABLES ELECTRIC SYSTEM - BATTERY AND CABLES						
1	6011.011.083.00.4	1	Conj. Chave Geral	Conj. Llave Geral	General Switch Set				X
1	6011.011.083.00.4	2	Conj. Chave Geral	Conj. Llave Geral	General Switch Set	X	X	X	
3	4101.047.068.05.3	2	Parafuso Sextavado M6x20	Tornillo Hex. M6x20	Hex. Bolt M6x20				X
3	4101.047.068.05.3	4	Parafuso Sextavado M6x20	Tornillo Hex. M6x20	Hex. Bolt M6x20	X	X	X	
4	4103.011.011.02.8	2	Arruela Lisa A6,4	Arandela Lisa A6,4	A6,4 Flat Collar				X
4	4103.011.011.02.8	4	Arruela Lisa A6,4	Arandela Lisa A6,4	**A6,4 Flat Collar**	X	X	X	
5	4102.023.003.05.8	2	Porca Freno M6	Tuerca Freno M6	Brake Nut M6				X
5	4102.023.003.05.8	4	Porca Freno M6	Tuerca Freno M6	Brake Nut M6	X	X	X	
6	8009.111.008.00.2	1	Cabo Positivo Bateria	Cable Positivo Batería	Battery Positive Cable	X	X	X	X
7	6011.011.013.00.1	1	Cabo Positivo	Cable Positivo	Positive Cable	X	X	X	X
8	6011.011.011.00.5	1	Cabo Negativo Bateria	Cable Negativo Batería	Battery Negative Cable	X	X	X	X
9	6011.011.012.00.3	1	Cabo Ligação Baterias	Cable Ligación Batería	Batteries Connection Cable				X
9	6011.011.012.00.3	2	Cabo Ligação Baterias	Cable Ligación Batería	Batteries Connection Cable	X	X	X	
10	6011.011.017.00.2	2	Bateria 12V 55AH	Batería 12V 55AH	Battery 12V 55AH				X
10	6011.011.017.00.2	4	Bateria 12V 55AH	Batería 12V 55AH	Battery 12V 55AH	X	X	X	
11	6011.013.354.00.7	2	Grampo de Fixação	Ganchos de Fijación	Fixation Clip				X
11	6011.013.354.00.7	4	Grampo de Fixação	Ganchos de Fijación	Fixation Clip	X	X	X	
12	4103.012.007.01.7	2	Arruela de Pressão A6	Arandela de Presión A6	A6 Pressure Collar				X
12	4103.012.007.01.7	4	Arruela de Pressão A6	Arandela de Presión A6	A6 Pressure Collar	X	X	X	
13	4101.047.066.05.7	2	Parafuso Sextavado M6x16	Tornillo Hex. M6x16	Hex. Bolt M6x16				X
13	4101.047.066.05.7	4	Parafuso Sextavado M6x16	Tornillo Hex. M6x16	Hex. Bolt M6x16	X	X	X	
14	6011.011.016.00.4	1	Cabo Terra da Carroceria	Cable Tierra de la Carrocería	Body Ground Cable	X	X	X	X
15	4103.012.009.01.3	2	Arruela de Pressão A8	Arandela de Presión A8	A8 Pressure Collar	X	X	X	X
16	4101.047.086.05.5	2	Parafuso Sextavado M8x16	Tornillo Hex. M8x16	Hex. Bolt M8x16	X	X	X	X
17	6001.011.034.00.8	1	Cabo Terra Auxiliar	Cable Tierra Auxiliar	Auxiliary Ground Cable	X	X	X	X
18	6008.011.528.00.4	1	Cabo Positivo Bateria	Cable Positivo Batería	Battery Positive Cable	X	X	X	
19	6008.011.259.00.2	1	Cabo Negativo Bateria	Cable Negativo Batería	Battery Negative Cable	X	X	X	
20	6011.011.085.00.9	1	Cabo Ligação Positivo	Cable Ligación Positivo	Positive Connection Cable	X	X	X	
21	6011.011.086.00.7	1	Cabo Ligação Rádio	Cable Ligación Radio	Radio Connection Cable	X	X	X	

SISTEMA ELÉTRICO - BATERIA E CABOS
SISTEMA ELECTRICO - BATERÍA Y CABLES
ELECTRIC SYSTEM - BATTERY AND CABLES

ITEM	CÓDIGO Nº DE PIEZAS CODE	QNT. CT. QTY.	DENOMINAÇÃO / DENOMINACIÓN / DENOMINATION			MARRUÁ AM1	MARRUÁ AM2	MARRUÁ AML	MARRUÁ VTNE 3/4
22	6011.011.029.00.7	1	Cabo Ligação Alternador	Cable Ligación Alternador	Alternation Connection Cable	X	X	X	X
25	6011.011.026.00.3	1	Cabo Ligação Sensor Óleo	Cable Ligación Sensor Aceite	Oil Sensor Connection Cable	X	X	X	X
30	6011.011.090.00.9	1	Tomada Auxiliar Partida Distância	Toma Auxiliar Partido Distancia	Distance Start Auxiliary Intake				X
31	6011.011.088.00.3	1	Cabo Auxiliar Partida	Cable Auxiliar Partido	Start Auxiliary Cable				X
32	6011.011.113.00.9	1	Passa Cabo	Pasa Cable	Cable Pass				X
33	4101.045.032.05.1	4	Parafuso Sext. M8x30	Tornillo Hex. M8x30	Hex. Bolt M8x30				X
34	4102.014.011.05.0	4	Porca Freno M8	Tuerca Freno M8	Brake Nut M8				X

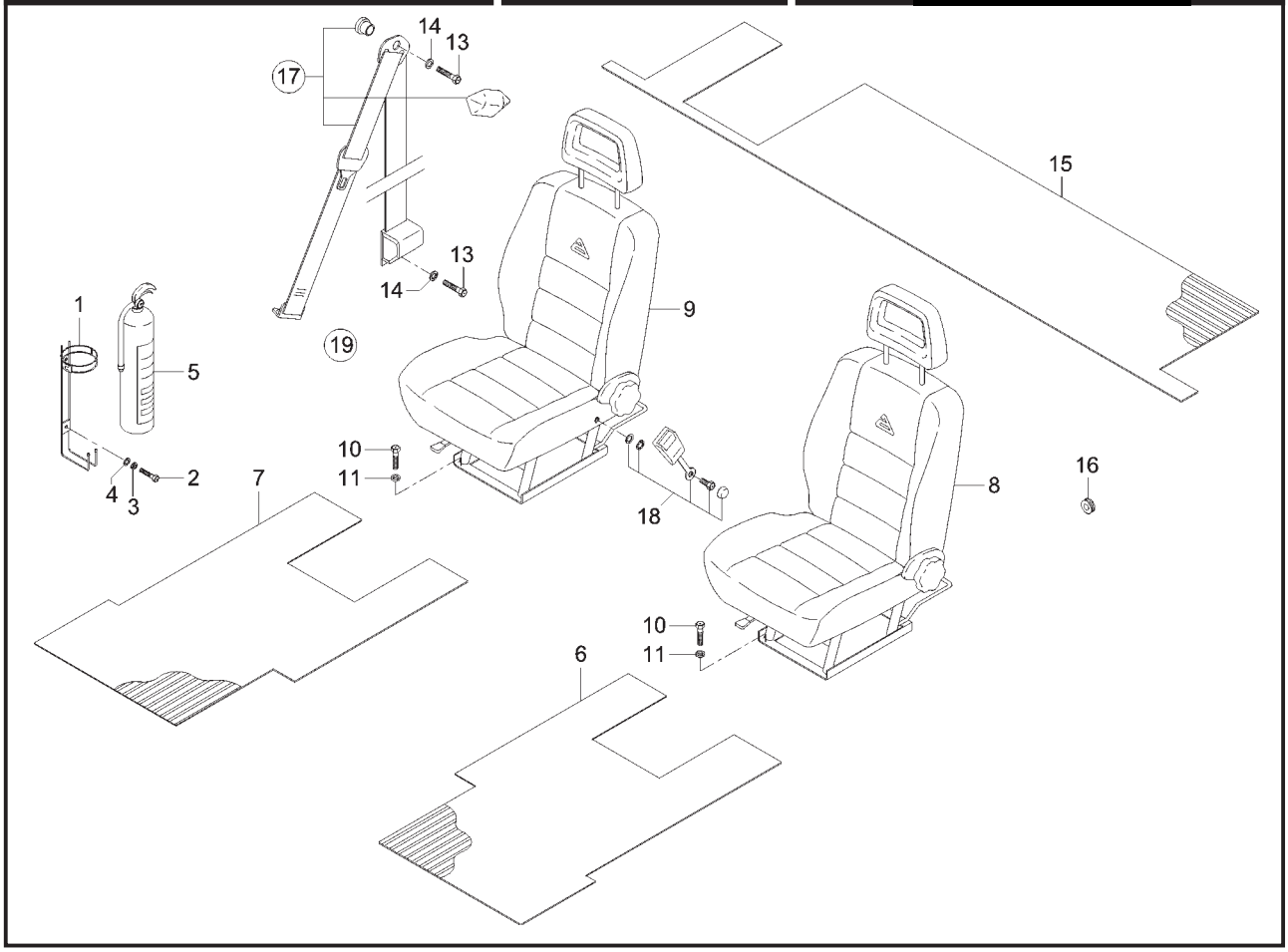

ITEM	CÓDIGO Nº DE PIEZAS CODE	QNT. CT. QTY.	DENOMINAÇÃO / DENOMINACIÓN / DENOMINATION			MARRUÁ AM1	MARRUÁ AM2	MARRUÁ AML	MARRUÁ VTNE 3/4
			ASSENTO E COMPLEMENTOS ASIENTO Y COMPLEMENTO SEAT AND COMPLEMENTS						
1	6007.013.026.00.9	1	Conj. Suporte Extintor de Incêndio	Conj. Soporte Extintor de Incendio	Fire Extinguisher Support Set				X
2	4101.047.066.05.7	2	Parafuso Sextavado M6x16	Tornillo Hex. M6x16	Hex. Bolt M6x16				X
3	4103.012.007.01.7	2	Arruela de Pressão A6	Arandela de Presión A6	A6 Pressure Collar				X
4	4103.024.008.01.1	2	Arruela Lisa 6,4	Arandela Lisa 6,4	Flat Washer 6,4				X
5	6007.013.025.00.1	1	Extintor de Incêndio	Extintor de Incendio	Fire Extinguisher				X
6	6011.013.233.00.3	1	Tapete Dianteiro Esquerdo	Alfombra Delantero Izquierdo	Left Front Rug				X
7	6011.013.232.00.5	1	Tapete Dianteiro Direito	Alfombra Delantero Derecho	Right Front Rug				X
8	6011.013.315.00.8	1	Banco Dianteiro Esquerdo	Asiento Delantero Izquierdo	Left Front Seat				X
9	6011.013.314.00.1	1	Banco Dianteiro Direito	Asiento Delantero Derecho	Right Front Seat				X
10	4101.047.090.05.7	12	Parafuso M8x25	Tornillo M8x25	Bolt M8x25				X
11	4103.012.009.01.3	12	Arruela de Pressão A8	Arandela de Presión A8	A8 Pressure Collar				X
13	4101.051.108.06.2	8	Parafuso Sextavado 7/16"X1"	Tornillo Hex. 7/16"X1"	Hex. Bolt 7/16"X1"				X
14	4103.012.011.01.9	8	Arruela de Pressão A12	Arandela de Presión A12	A12 Pressure Collar				X
15	6011.013.793.00.8	1	Tapete Traseiro	Alfombra Trasero	Rear Rug				X
16	6011.013.702.00.9	12	Tampão Assoalho	Tapón Assoalho	Floor Plug				X
17	6009.013.006.00.7	2	Conj. Cinto de Segurança	Conj. Cinta de Seguridad	Left/Right Side Retractable				
			Retrátil LE/LD	Retractil LE/LD	Safety Belt Set				X
18	6011.013.682.00.1	2	Fecho Cinto de Segurança	Cierre Cinta de Seguridad	Safety Belt Latch				X
19	6011.013.785.00.2	1	Conj. Cinto de Segurança (Inclui	Conj. Cinta de Seguridad (Inclui	Safety Belt Set (Include Items				
			itens 17 e 18)	itens 17 y 18)	17 and 18)				X

ASSENTO E COMPLEMENTOS
ASIENTO Y COMPLEMENTO
SEAT AND COMPLEMENTS

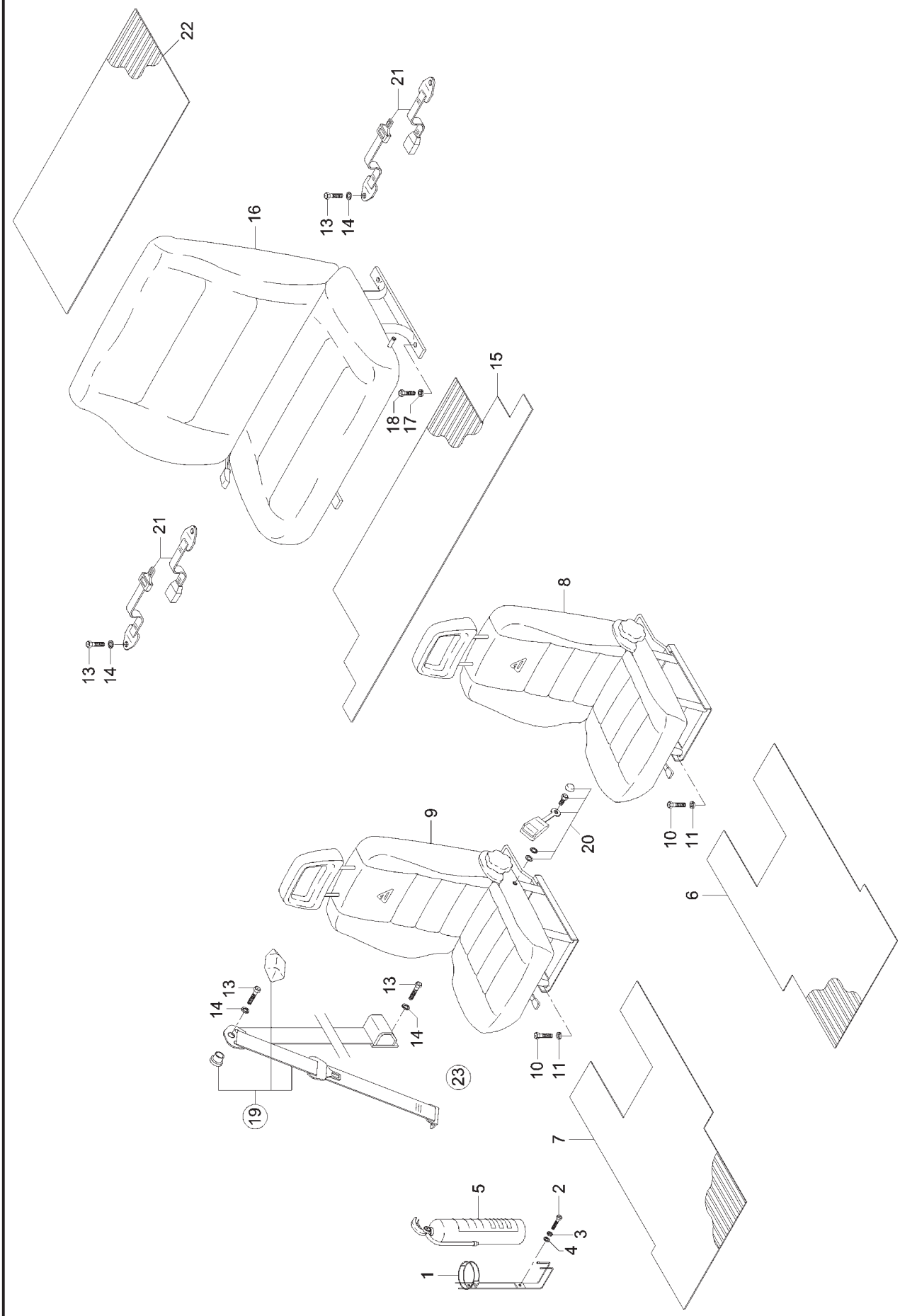

AGRALE MARRUÁ	71B	AGRALE

ASSENTO E COMPLEMENTOS
ASIENTO Y COMPLEMENTO
SEAT AND COMPLEMENTS

ITEM	CÓDIGO Nº DE PIEZAS CODE	QNT. CT. QTY.	DENOMINAÇÃO / DENOMINACIÓN / DENOMINATION			MARRUÁ AM1	MARRUÁ AM2	MARRUÁ AML	MARRUÁ VTNE 3/4
1	6007.013.026.00.9	1	Cj. Suporte Extintor de Incêndio	Cj. Soporte Extintor de Incendio	Fire Extinguisher Support Set	X	X	X	
2	4101.047.066.05.7	2	Parafuso Sextavado M6x16	Tornillo Hex. M6x16	Hex. Bolt M6x16	X	X	X	
3	4103.012.007.01.7	2	Arruela de Pressão A6	Arandela de Presión A6	A6 Pressure Collar	X	X	X	
4	4103.024.008.01.1	2	Arruela Lisa 6,4	Arandela Lisa 6,4	Flat Washer 6,4	X	X	X	
5	6007.013.025.00.1	1	Extintor de Incêndio	Extintor de Incendio	Fire Extinguisher	X	X	X	
6	6011.013.233.00.3	1	Tapete Dianteiro Esquerdo	Alfombra Delantero Izquierdo	Left Front Rug	X	X	X	
7	6011.013.232.00.5	1	Tapete Dianteiro Direito	Alfombra Delantero Derecho	Right Front Rug	X	X	X	
8	6011.013.315.00.8	1	Banco Dianteiro Esquerdo	Asiento Delantero Izquierdo	Left Front Seat	X	X	X	
9	6011.013.314.00.1	1	Banco Dianteiro Direito	Asiento Delantero Derecho	Right Front Seat	X	X	X	
10	4101.047.090.05.7	12	Parafuso M8x25	Tornillo M8x25	Bolt M8x25	X	X	X	
11	4103.012.009.01.3	12	Arruela de Pressão A8	Arandela de Presión A8	A8 Pressure Collar	X	X	X	
13	4101.051.108.06.2	8	Parafuso Sextavado 7/16"X1"	Tornillo Hex. 7/16"X1"	Hex. Bolt 7/16"X1"	X	X	X	
14	4103.012.011.01.9	8	Arruela de Pressão A12	Arandela de Presión A12	A12 Pressure Collar	X	X	X	
15	6011.013.230.00.9	1	Tapete Traseiro Maior	Alfombra Trasero Mayor	Bigger Rear Rug	X	X		
15	6011.013.878.00.5	1	Tapete Intermediário	Alfombra Intermediário	Intermediari Rug			X	
16	6011.013.316.00.6	1	Banco Traseiro	Asiento Trasero	Rear Seat	X	X		
16	6011.013.894.00.2	1	Banco Traseiro	Asiento Trasero	Rear Seat			X	
17	4101.038.001.02.2	4	Parafuso Sextavado M10x45	Tornillo Hex. M10x45	Hex. Bolt M10x45	X	X	X	
18	4103.012.010.01.1	4	Arruela de Pressão A10	Arandela de Presión A10	A10 Pressure Collar	X	X	X	
19	6009.013.006.00.7	2	Conj. Cinto de Segurança	Conj. Cinta de Seguridad	Left/Right Side Retractable				
			Retrátil LE/LD	Retractil LE/LD	Safety Belt Set	X	X	X	
20	6011.013.682.00.1	2	Fecho Cinto de Segurança	Cierre Cinta de Seguridad	Safety Belt Latch	X	X	X	
21	6011.013.813.00.2	2	Cinto Segurança Central	Cinta Seguridad Central	Central Safety Belt	X	X		
21	6006.013.027.00.9	2	Cinto Segurança Central	Cinta Seguridad Central	Central Safety Belt			X	
22	6011.013.229.00.1	1	Tapete Traseiro Menor	Alfombra Trasero Menor	Smaller Rear Rug	X	X		
22	6011.013.877.00.1	1	Tapete Traseiro	Alfombra Trasero	Rear Rug			X	
23	6011.013.785.00.2	1	Conj. Cinto de Segurança (Inclui	Conj. Cinta de Seguridad (Inclui	Safety Belt Set (Include Items				
			itens 19 e 20)	itens 19 y 20)	19 and 20)	X	X	X	

MONTAGEM BARRA DE SEGURANÇA, ESTRIBO E PÁRA-LAMA
MONTAJE BARRA DE SEGURIDAD, ESTRIBO Y GUARDABARRO
SAFETY BAR ASSEMBLY, FOOTSTEP AND FENDER

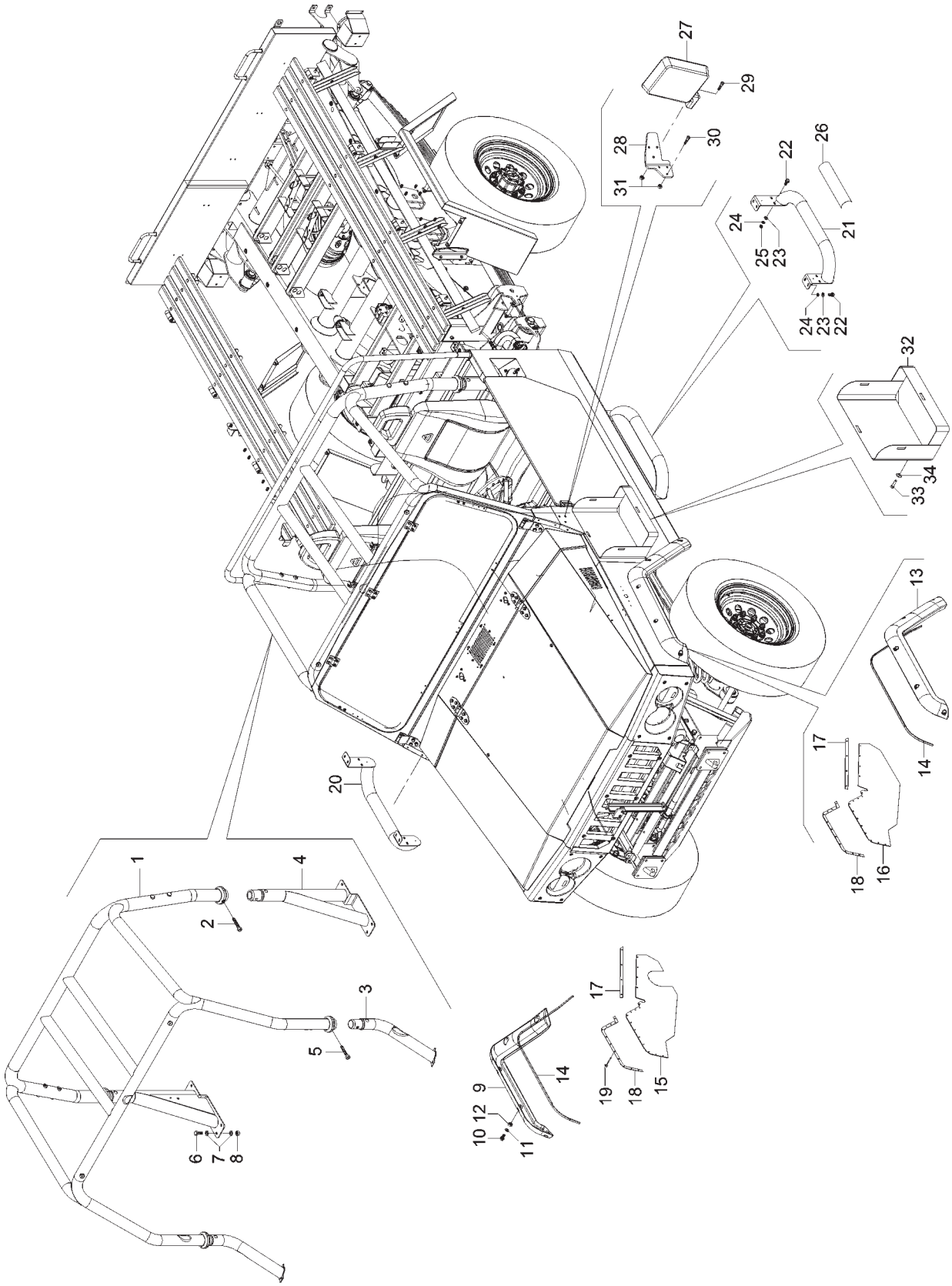

AGRALE MARRUÁ	72A	AGRALE

MONTAGEM BARRA DE SEGURANÇA, ESTRIBO E PÁRA-LAMA
MONTAJE BARRA DE SEGURIDAD, ESTRIBO Y GUARDABARRO
SAFETY BAR ASSEMBLY, FOOTSTEP AND FENDER

ITEM	CÓDIGO Nº DE PIEZAS CODE	QNT. CT. QTY.	DENOMINAÇÃO / DENOMINACIÓN / DENOMINATION			MARRUÁ AM1	MARRUÁ AM2	MARRUÁ AML	MARRUÁ VTNE 3/4
1	6011.013.867.00.8	1	Conj. Barra de Segurança	Conj. Barra de Seguridad	Safety Bar Set				X
2	4101.038.014.03.3	4	Parafuso Sextavado M12x35	Tornillo Hex. M12x35	Hex. Bolt M12x35				X
3	6011.013.819.00.9	1	Conj. Tubo Dianteiro Inferior	Conj. Tubo Delantero Inferior	Left Lower Front Pipe Set				X
			Esquerdo	Izquierdo					
3	6011.213.070.00.7	1	Conj. Tubo Dianteiro Inferior	Conj. Tubo Delantero Inferior	Right Lower Front Pipe Set				X
			Direito	Derecho					
4	6011.013.946.00.0	1	Conj. Tubo Traseiro Inferior	Conj. Tubo Trasero Inferior	Left Lower Rear Pipe Set				X
			Esquerdo	Izquierdo					
4	6011.013.059.00.0	1	Conj. Tubo Traseiro Inferior	Conj. Tubo Trasero Inferior	Right Lower Rear Pipe Set				X
			Direito	Derecho					
5	4101.038.013.02.7	2	Parafuso Sextavado M12x70	Tornillo Hex. M12x70	Hex. Bolt M12x70				X
6	4101.045.053.05.7	12	Parafuso Sextavado M10x40	Tornillo Hex. M10x40	Hex. Bolt M10x40				X
7	4103.024.013.01.1	24	Arruela Lisa B10,5	Arandela Lisa B10,5	Flat Washer B10,5				X
8	4102.014.013.04.9	12	Porca Freno M10	Tuerca Freno M10	Freno Nut M10				X
9	6011.213.108.00.5	1	Polaina Dianteira Direita	Pieza Delantera Derecha	Right Front Legging				X
10	4101.086.010.05.7	10	Parafuso Sextavado M10x40	Tornillo Hex. M10x40	Hex. Bolt M10x40				X
11	4103.011.011.02.8	10	Arruela Lisa A6,4	Arandela Lisa A6,4	A6,4 Flat Collar				X
12	4102.023.003.05.8	10	Porca Freno M6	Tuerca Freno M6	Brake Nut M6				X
13	6011.213.100.00.0	1	Polaina Dianteira Esquerda	Pieza Delantera Izquierda	Left Front Legging				X
14	1021.100.055.00.8	2,68m	Perfil Maciço	Perfil Macizo	Solid Frame				X
15	6011.013.506.00.2	1	Borracha Defletora Dianteira	Goma Deflectora Delantera	Right Front Deflective Rubber				X
			Direita	Derecha					
16	6011.013.507.00.0	1	Borracha Defletora Dianteira	Goma Deflectora Delantera	Left Front Deflective Rubber				X
			Esquerda	Izquierda					
17	6011.013.505.00.4	2	Chapa Fix. Borracha Dianteira	Chapa Fijación Goma Delantera	Smaller Front Rubber Fixation				X
			Menor	Menor	Plate				
18	6011.013.504.00.7	2	Chapa Fix. Borracha Dianteira	Chapa Fijación Goma Delantera	Bigger Front Rubber Fixation				X
			Maior		Plate				
19	4011.010.013.00.4	32	Rebite Pop B4,8x2,7	Remache Pop B4,8x2,7	Rivet Pop B4,8x2,7				X
20	6011.013.010.00.5	1	Conj. Estribo Direito	Conj. Estribo Derecho	Right Footstep Set				X
21	6011.013.011.00.3	1	Conj. Estribo Esquerdo	Conj. Estribo Izquierdo	Left Footstep Set				X
22	4101.084.020.02.5	16	Parafuso Sextavado com	Tornillo Hex. con Brida	Hex. Bolt whit Flange				
			Flange M8x1,25x20	M8x1,25x20	M8x1,25x20				X
23	4103.012.009.01.3	16	Arruela de Pressão A8	Arandela de Presión A8	A8 Pressure Collar				X
24	4103.011.013.01.6	16	Arruela Lisa A8,4	Arandela Lisa A8,4	A8,4 Flat Collar				X
25	4102.011.075.00.9	8	Porca Sextavada M8	Tuerca Hex. M8	Hex. Nut M8				X
26	6009.013.050.00.5	2	Adesivo Protetor do Estribo	Adhesivo Protector del Estribo	Footstep Protector Decal				X
27	6011.013.543.00.5	1	Espelho Retrovisor Esquerdo	Espejo Retrovisor Izquierdo	Left Rearview Mirror				X
27	6011.013.542.00.7	1	Espelho Retrovisor Direito	Espejo Retrovisor Derecho	Right Rearview Mirror				X
28	6011.013.679.00.7	1	Suporte Esquerdo do Espelho	Soporte Izquierdo del Espejo	Mirror Left Support				X
28	6011.013.678.00.9	1	Suporte Direito do Espelho	Soporte Derecho del Espejo	Mirror Right Support				X
29	4101.076.043.04.3	2	Parafuso Philips AM6x25	Tornillo Philips AM6x25	Philips Screw AM6x25				X
30	4101.076.044.04.1	4	Parafuso Philips AM6x30	Tornillo Philips AM6x30	Philips Screw AM6x30				X
31	4102.023.003.05.8	6	Porca Freno M6	Tuerca Freno M6	Brake Nut M6				X
32	6011.013.142.00.6	1	Conj. Apoio Reserv. Auxiliar	Conj. Apoyo Reserv. Auxiliar	Auxiliary Reservoir Support Set				X
33	4101.047.086.05.5	6	Parafuso Sextavado M8x16	Tornillo Hex. M8x16	Hex. Bolt M8x16				X
34	4103.011.013.01.6	12	Arruela Lisa A8,4	Arandela Lisa A8,4	A8,4 Flat Collar				X

MONTAGEM BARRA DE SEGURANÇA, ESTRIBO E PÁRA-LAMA
MONTAJE BARRA DE SEGURIDAD, ESTRIBO Y GUARDABARRO
SAFETY BAR ASSEMBLY, FOOTSTEP AND FENDER

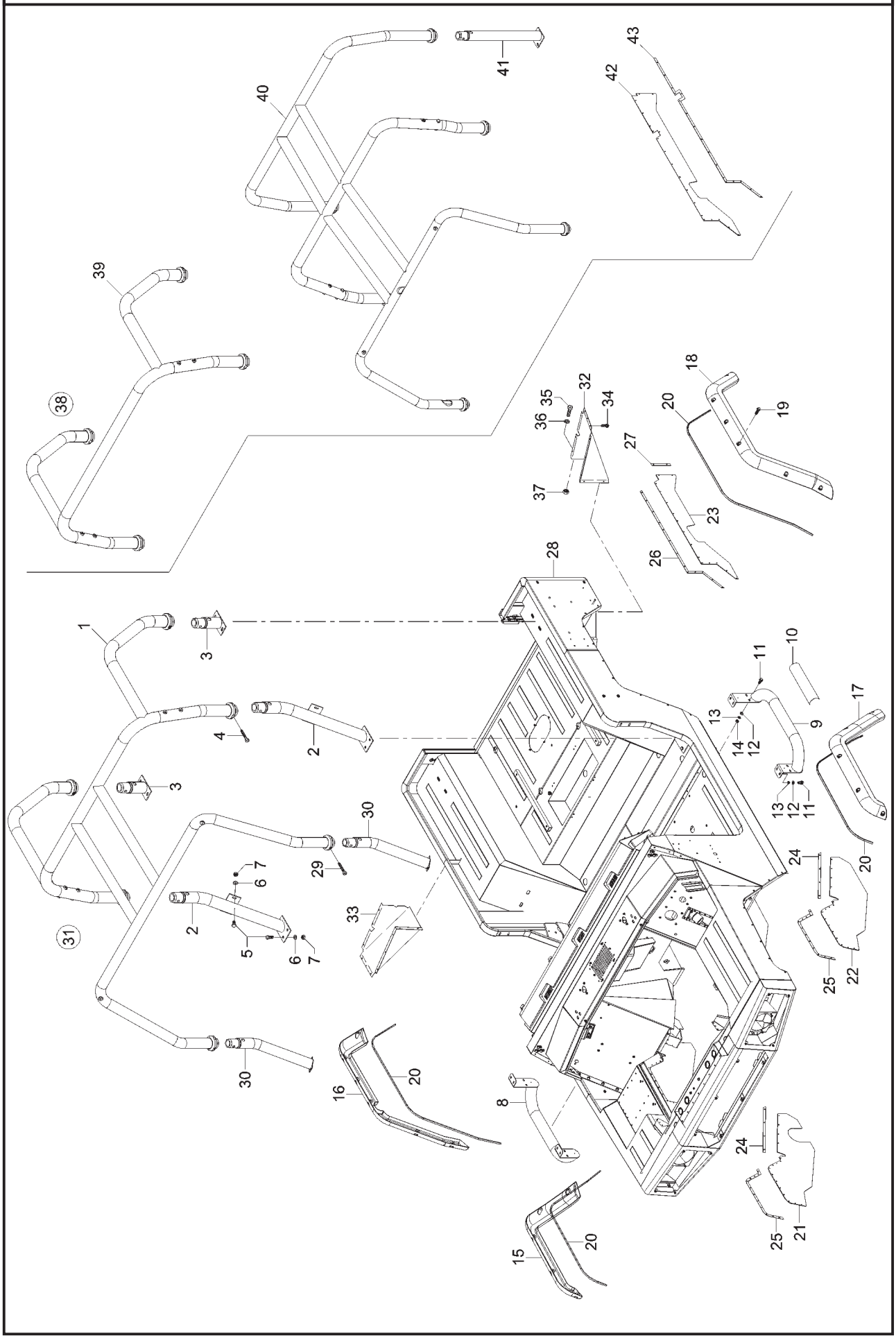

AGRALE MARRUÁ	72B	AGRALE

MONTAGEM BARRA DE SEGURANÇA, ESTRIBO E PÁRA-LAMA
MONTAJE BARRA DE SEGURIDAD, ESTRIBO Y GUARDABARRO
SAFETY BAR ASSEMBLY, FOOTSTEP AND FENDER

ITEM	CÓDIGO Nº DE PIEZAS CODE	QNT. CT. QTY.	DENOMINAÇÃO / DENOMINACIÓN / DENOMINATION			MARRUÁ AM1	MARRUÁ AM2	MARRUÁ AML	MARRUÁ VTNE 3/4
1	6011.013.825.00.6	1	Cj. Barra de Segurança Superior	Cj. Barra de Seguridad Superior	Upper Safety Bar Set	X	X	X	
2	6011.013.065.00.9	2	Conj. Barra de Segurança	Conj. Barra de Seguridad	Lower Front Safety Bar Set	X	X	X	
			Frontal Inferior	Frontal Inferior					
3	6011.013.070.00.9	2	Conj. Barra de Segurança	Conj. Barra de Seguridad	Lower Rear Safety Bar Set	X	X	X	
			Traseira Inferior	Trasera Inferior					
4	4101.038.014.03.3	4	Parafuso Sextavado M12x75	Tornillo Hex. M12x75	Hex. Bolt M12x75	X	X	X	
5	4101.045.048.05.7	16	Parafuso Sextavado M10x25	Tornillo Hex. M10x25	Hex. Bolt M10x25	X	X	X	
6	4103.011.015.01.1	16	Arruela Lisa A10,5	Arandela Lisa A10,5	Flat Washer A10,5	X	X	X	
7	4102.014.013.04.9	16	Porca Freno M10	Tuerca Freno M10	Freno Nut M10	X	X	X	
8	6011.013.010.00.5	1	Conj. Estribo Direito	Conj. Estribo Derecho	Right Footstep Set	X	X	X	
9	6011.013.011.00.3	1	Conj. Estribo Esquerdo	Conj. Estribo Izquierdo	Left Footstep Set	X	X		
9	6011.013.799.00.3	1	Conj. Estribo Esquerdo	Conj. Estribo Izquierdo	Left Footstep Set			X	
10	6009.013.050.00.5	2	Adesivo Protetor do Estribo	Adhesivo Protector del Estribo	Footstep Protector Decal	X	X	X	
11	4101.084.020.02.5	16	Parafuso Sextavado com	Tornillo Hex. con Brida	Hex. Bolt whit Flange				
			Flange M8x1,25x20	M8x1,25x20	M8x1,25x20	X	X	X	
12	4103.011.013.01.6	28	Arruela Lisa A8,4	Arandela Lisa A8,4	A8,4 Flat Collar	X	X	X	
13	4103.012.009.01.3	16	Arruela de Pressão A8	Arandela de Presión A8	A8 Pressure Collar	X	X	X	
14	4102.011.075.00.9	8	Porca Sextavada M8	Tuerca Hex. M8	Hex. Nut M8	X	X	X	
15	6011.013.680.00.5	1	Polaina Dianteira Direita	Pieza Delantera Derecha	Right Front Legging	X	X	X	
16	6011.013.676.00.3	1	Polaina Traseira Direita	Pieza Trasera Derecha	Right Rear Legging	X	X	X	
17	6011.013.681.00.3	1	Polaina Dianteira Esquerda	Pieza Delantera Izquierda	Left Front Legging	X	X	X	
18	6011.013.677.00.1	1	Polaina Traseira Esquerda	Pieza Trasera Izquierda	Left Rear Legging	X	X	X	
19	4101.016.010.05.7	22	Parafuso Sextavado M5x35	Tornillo Hex. M12x75	Hex. Bolt M12x75	X	X	X	
20	1021.100.055.00.8	5,72m	Perfil Maciço	Perfil Macizo	Solid Frame	X	X	X	
21	6011.013.506.00.2	1	Borracha Defletora Diant. Direita	Goma Deflectora Delant. Derecha	Right Front Deflective Rubber	X	X	X	
22	6011.013.507.00.0	1	Borracha Defletora Dianteira Esq.	Goma Deflectora Delantera Izq.	Left Front Deflective Rubber	X	X	X	
23	6011.013.510.00.4	2	Borracha Defletora Traseira	Goma Deflectora Trasera	Rear Deflective Rubber	X	X	X	
24	6011.013.505.00.4	2	Chapa Fix. Borracha Diant. Menor	Chapa Fij. Goma Delant. Menor	Smaller Front Rubber Fix. Plate	X	X	X	
25	6011.013.504.00.7	2	Chapa Fix. Borracha Diant. Maior	Chapa Fij. Goma Delant. Mayor	Bigger Front Rubber Fix. Plate	X	X	X	
26	6011.013.511.00.2	2	Chapa Fix. Borracha Tras. Maior	Chapa Fij. Goma Tras. Mayor	Bigger Rear Rubber Fix. Plate	X	X	X	
27	6011.013.512.00.0	2	Chapa Fix. Borracha Tras. Menor	Chapa Fij. Goma Tras. Menor	Smaller Rear Rubber Fix. Plate	X	X	X	
28	6011.013.521.00.1	1	Conj. Carroceria Militar	Conj. Carrocería Militar	Military Body Set		X		
28	6011.013.796.00.9	1	Conj. Carroceria Militar	Conj. Carrocería Militar	Military Body Set			X	
28	**6011.013.630.00.0**	**1**	Conj. Carroceria Off-Road	Conj. Carrocería Off-Road	Off-Road Body Set	X			
29	4101.038.013.02.7	2	Parafuso Sextavado M12x70	Tornillo Hex. M12x70	Hex. Bolt M12x70	X	X	X	
30	6011.013.819.00.9	2	Conj. Tubo Dianteiro Inferior	Conj. Tubo Delantero Inferior	Lower Front Pipe Set	X	X	X	
31	6011.013.826.00.4	1	Conj. Barra de Segurança	Conj. Barra de Seguridad	Safety Bar Set (Include Items				
			(Inclui Itens 1 ao 7, 29 e 30)	(Inclui Itenes 1 al 7, 29 y 30)	1 to 7, 29 and 30)	X	X	X	
32	6011.013.683.00.9	1	Carenagem Traseira Esquerda	Carenaje Trasera Izquierda	Left Rear Fairing	X	X	X	
33	6011.013.684.00.7	1	Carenagem Traseira Direita	Carenaje Trasera Derecha	Right Rear Fairing	X	X	X	
34	4101.074.009.04.6	18	Parafuso Philips B4,8x16	Tornillo Philips B4,8x16	Philips Screw B4,8x16	X	X	X	
35	4101.047.050.05.1	4	Parafuso Sextavado M4x20	Tornillo Hex. M4x20	Hex. Bolt M4x20	X	X	X	
36	4103.011.009.01.4	4	Arruela Lisa A4,3	Arandela Lisa A4,3	A4,3 Flat Collar	X	X	X	
37	4102.014.006.05.0	4	Porca Freno M4	Tuerca Freno M4	Brake Nut M4	X	X	X	
38	6011.013.058.00.4	1	Conj. Barra de Segurança	Conj. Barra de Seguridad	Safety Bar Set (Include Items				
			(Inclui Itens 2 ao 7 e 39)	(Inclui Itens 2 al 7 y 39)	2 to 7 and 39)	X	X	X	
39	6011.013.059.00.2	1	Conj. Barra de Segurança	Conj. Barra de Seguridad	Upper Safety Bar Set	X	X	X	
			Superior	Superior					
40	6011.013.836.00.3	1	Conj. Barra de Segurança	Conj. Barra de Seguridad	Upper Safety Bar Set			X	
			Superior	Superior					
41	6011.013.837.00.1	2	Conj. Barra de Segurança	Conj. Barra de Seguridad	Lower Safety Bar Set			X	
			Inferior	Inferior					
42	6011.013.746.00.4	2	Borracha Defletora Traseira	Goma Deflectora Trasera	Rear Deflective Rubber			X	
43	6011.013.747.00.2	2	Chapa Fix. Borracha Defletora	Chapa Fij. Goma Deflectora	Rear Deflective Rubber Fix.				
			Traseira	Trasera	Plate			X	

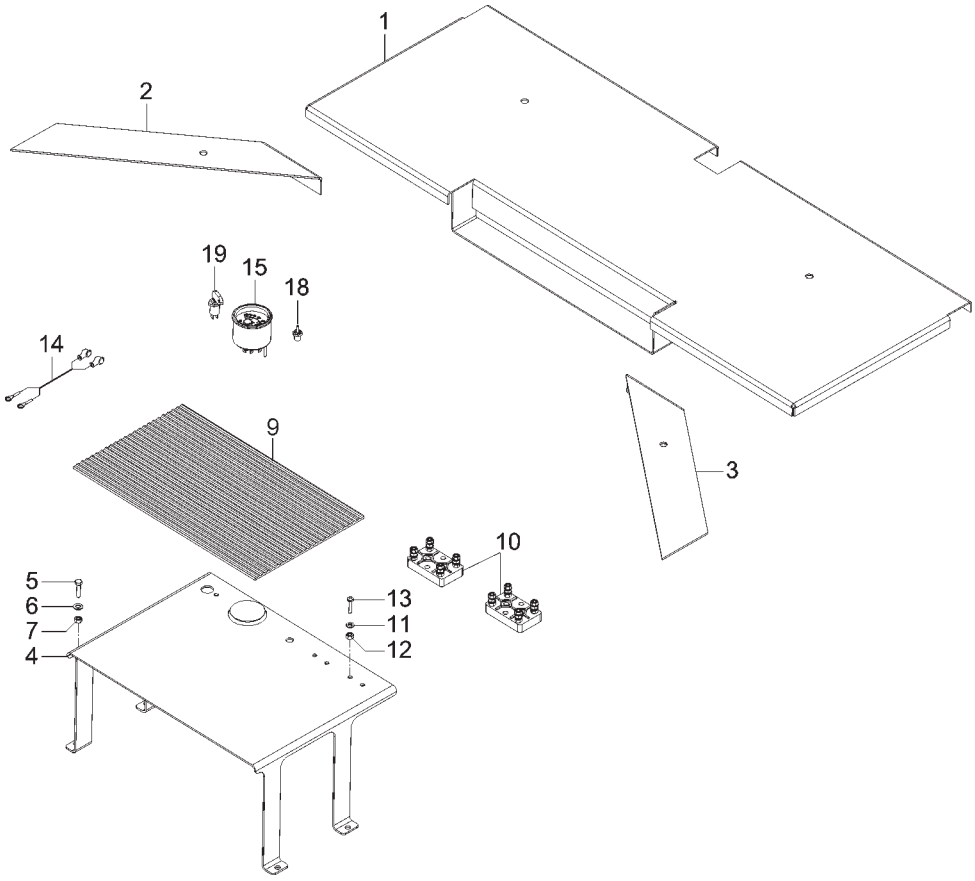

ITEM	CÓDIGO Nº DE PIEZAS CODE	QNT. CT. QTY.	DENOMINAÇÃO / DENOMINACIÓN / DENOMINATION			MARRUÁ AM1	MARRUÁ AM2	MARRUÁ AML	MARRUÁ VTNE 3/4
			MESA DO RÁDIO / MESA DEL RADIO / RADIO TABLE SPACER						
1	6011.213.127.00.5	1	Conj. Mesa Apoio do Rádio	Conj. Mesa Apoyo del Radio	Radio Support Table Set				X
2	6011.213.132.00.5	1	Conj. Pé Direito Mesa do Rádio	Cj. Pé Derecho Mesa del Radio	Radio Table Right Foot Set				X
3	6011.213.131.00.7	1	Cj. Pé Esquerdo Mesa do Rádio	Cj. Pé Izquierdo Mesa del Radio	Radio Table Right Foot Set				X
4	6011.013.659.00.9	1	Base Rádio Militar	Base Radio Militar	Militar Radio Base				X
4	6011.013.915.00.5	1	Base Rádio Militar	Base Radio Militar	Militar Radio Base	X	X	X	
5	4101.047.087.05.3	4	Parafuso Sextavado M8x18	Tornillo Hex. M8x18	Hex. Bolt M8x18	X	X	X	X
6	4103.011.013.01.6	4	Arruela Lisa A8,4	Arandela Lisa A8,4	A8,4 Flat Collar				X
7	4102.014.011.05.0	4	Porca Freno M8	Tuerca Freno M8	Brake Nut M8	X	X	X	X
9	6011.213.082.00.2	1	Tapete Base Rádio	Alfombra Base Radio	Radio Table Rug				X
10	6011.011.094.00.1	1	Placa de Borne	Placa de Borne	Borne Plate	X	X	X	X
11	4103.011.010.01.2	4	Arruela Lisa A5,3	Arandela Lisa A5,3	A5,3 Flat Collar				X
12	4102.014.007.05.8	4	Porca Freno M5	Tuerca Freno M5	Brake Nut M5				X
13	4101.080.022.07.4	4	Parafuso Philips M5x25	Tornillo Philips M5x25	Philips Screw M5x25				X
14	6011.011.132.00.9	1	Cabo Ligação Rádio	Cable Ligación Radio	Radio Connection Cable				X
15	6011.011.037.00.0	1	Voltímetro 24V	Voltímetro 24V	24V Voltmeter				X
18	6011.011.034.00.7	1	Interruptor Alavanca	Interruptor Palanca	Lever Switch				X
19	6011.011.083.00.4	1	Interruptor Chave Geral	Interruptor Llave Geral	Geral Key Switch				X

PERIFÉRICOS DA CAÇAMBA
PERIFÉRICOS DE LA CARROCERÍA
BODY PERIFERICS

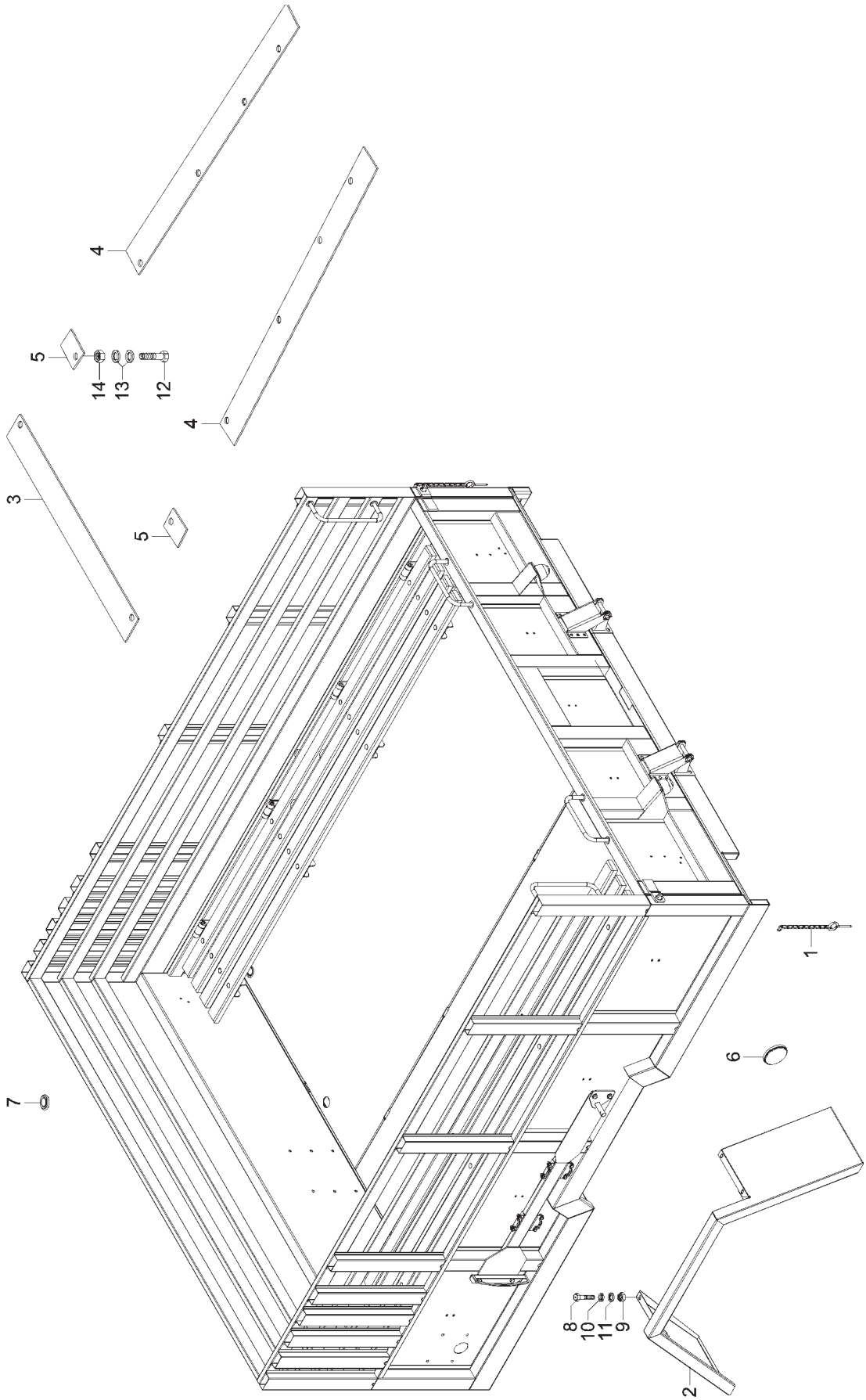

PERIFÉRICOS DA CAÇAMBA
PERIFÉRICOS DE LA CARROCERÍA
BODY PERIFERICS

ITEM	CÓDIGO Nº DE PIEZAS CODE	QNT. CT. QTY.	DENOMINAÇÃO / DENOMINACIÓN / DENOMINATION			MARRUÁ AM1	MARRUÁ AM2	MARRUÁ AML	MARRUÁ VTNE 3/4
1	6011.012.143.00.5	2	Trava das Portas	Traba de las Puertas	Doors Lock				X
2	6011.012.040.00.3	2	Conj. Pára-lamas Caçamba	Conj. Guardabarros Carrocería	Body Fender Set				X
3	6011.012.142.00.7	1	Calço Caçamba	Calzo Carrocería	Body Shim				X
4	6011.012.141.00.9	1	Calço Maior Caçamba	Calzo Mayor Carrocería	Body Bigger Shim				X
5	6011.012.140.00.1	1	Calço	Calzo	Shim				X
6	6011.013.856.00.1	4	Lente Reflexiva Vermelha	Lente Reflexiva Roja	Red Reflexive Lens				X
7	6011.013.701.00.9	13	Tampão Assoalho	Tampón Assoalho	Floor Cap				X
8	4101.047.088.05.1	8	Parafuso Sextavado M8x20	Tornillo Hex. M8x20	Hex. Bolt M8x20				X
9	4102.014.011.05.0	8	Porca Freno M8	Tuerca Freno M8	Brake Nut M8				X
10	4103.011.013.01.6	8	Arruela Lisa A8,4	Arandela Lisa A8,4	A8,4 Flat Collar				X
11	4103.012.009.01.3	8	Arruela de Pressão A8	Arandela de Presión A8	A8 Pressure Collar				X
12	4101.045.077.05.6	12	Parafuso Sextavado M12x45	Tornillo Hex. M12x45	Hex. Bolt M12x45				X
13	4103.011.017.01.7	24	Arruela Lisa A13	Arandela Lisa A13	A13 Flat Collar				X
14	4102.014.014.05.4	8	Porca Freno M12	Tuerca Freno M12	Brake Nut M12				X

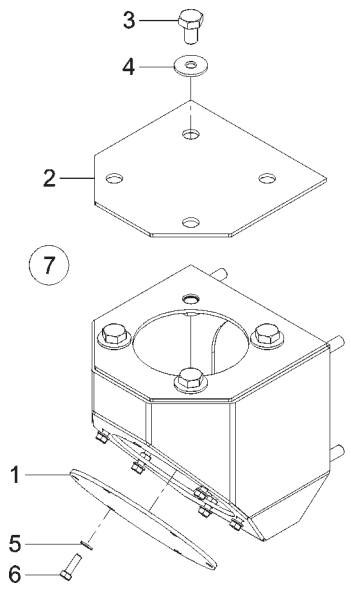

ITEM	CÓDIGO Nº DE PIEZAS CODE	QNT. CT. QTY.	DENOMINAÇÃO / DENOMINACIÓN / DENOMINATION			MARRUÁ AM1	MARRUÁ AM2	MARRUÁ AML	MARRUÁ VTNE 3/4
			SUPORTE ANTENA SOPORTE ANTENA ANTENNA BRACKET						
1	6011.013.922.00.1	2	Tampa Inferior Suporte Antena	Tapa Inferior Soporte Antena	Antenna Bracket Lower Cover	X	X	X	X
2	6011.013.923.00.9	2	Tampa Suporte Antena	Tapa Soporte Antena	Antenna Bracket Cover	X	X	X	X
3	4101.048.003.05.9	4	Parafuso Sext. M10x16	Tornillo Hex. M10x16	M10x16 Hex. Bolt	X	X	X	X
4	4103.024.011.01.5	8	Arruela Lisa 8,4	Arandela Lisa 8,4	8,4 Flat Washer	X	X	X	X
5	4103.011.010.01.2	12	Arruela Lisa A5,3	Arandela Lisa A5,3	A5,3 Flat Washer	X	X	X	X
6	4101.047.059.05.2	12	Parafuso Sext. M5x16	Tornillo Hex. M5x16	M5x16 Hex. Bolt	X	X	X	X
7	6011.013.916.00.3	2	Conj. Suporte Antena (inclui	Conj. Soporte Antena (inclui	Antenna Bracket Set (include				
			itens 1 ao 6)	itenes 1 al 6)	items 1 to 6)	X	X	X	X

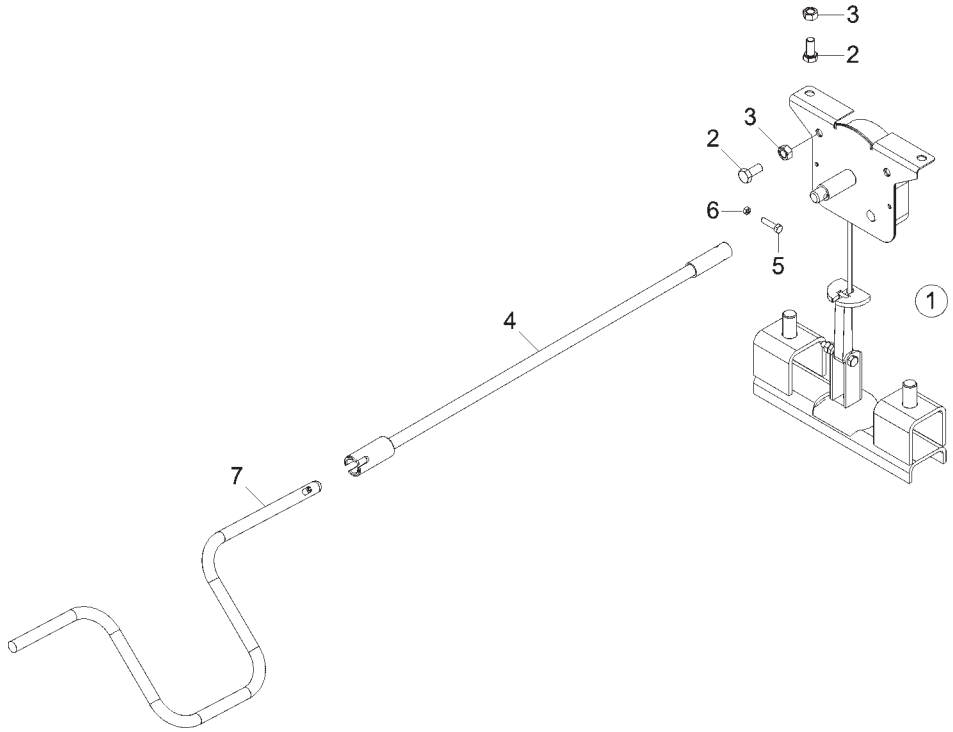

ESTEPE ESTEPA SPARE TIRE						MARRUÁ AM1	MARRUÁ AM2	MARRUÁ AML	MARRUÁ VTNE 3/4
ITEM	CÓDIGO Nº DE PIEZAS CODE	QNT. CT. QTY.	DENOMINAÇÃO / DENOMINACIÓN / DENOMINATION						
1	6015.002.041.00.4	1	Conj. Porta do Estepe	Conj. Puerta del Estepa	Spare Tire Door Set				X
2	4101.047.087.05.3	4	Parafuso Sext. M8x18	Tornillo Hex. M8x18	Hex. Bolt M8x18				X
3	4102.014.011.05.0	4	Porca Freno M8	Tuerca Freno M8	Brake Nut M8				X
4	6011.002.248.00.4	1	Conj. Haste - Estepe	Conj. Mástil - Estepa	Rod Set - Spare Tire				X
5	4101.047.062.05.6	1	Parafuso Sext. M5x22	Tornillo Hex. M5x22	Hex. Bolt M5x22				X
6	4102.014.007.05.8	1	Porca Freno M5	Tuerca Freno M5	Brake Nut M5				X
7	6011.016.010.00.2	1	Conj. Manivela Estepe	Conj. Manija Estepa	Spare Tire Handle Set				X

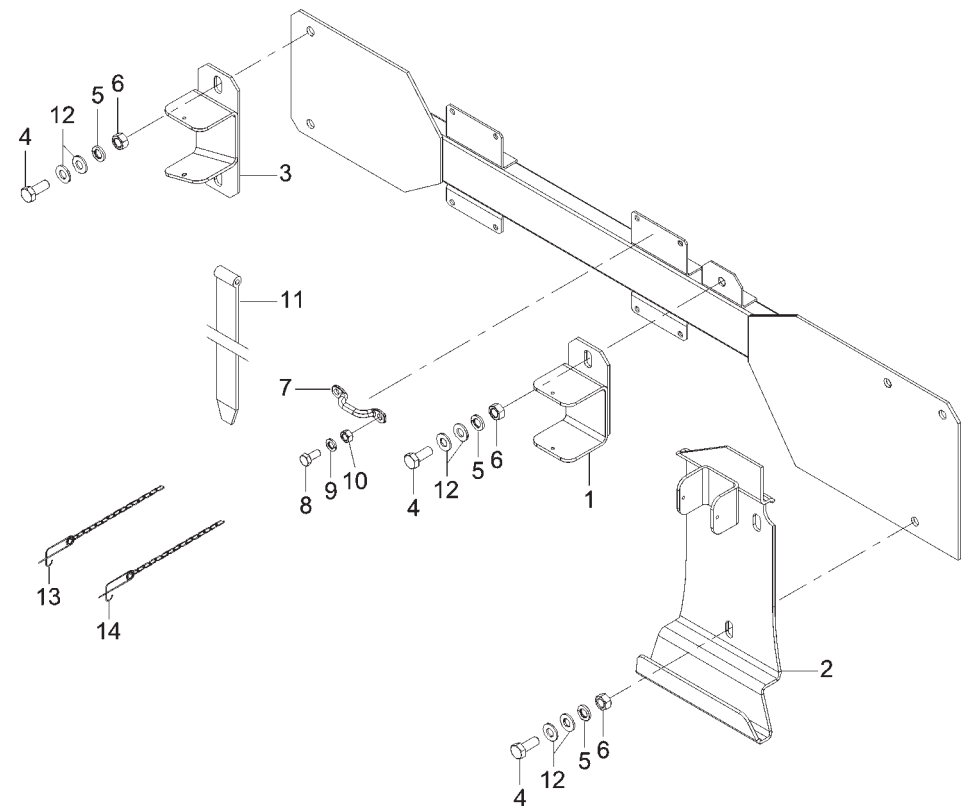

ITEM	CÓDIGO Nº DE PIEZAS CODE	QNT. CT. QTY.	DENOMINAÇÃO / DENOMINACIÓN / DENOMINATION			MARRUÁ AM1	MARRUÁ AM2	MARRUÁ AML	MARRUÁ VTNE 3/4
			SUPORTE DO MACHADO / SOPORTE DEL MACHADO / AXE SUPPORT						
1	6011.013.526.00.0	1	Conj. Suporte Intermediário do	Conj. Soporte Intermediario del	Axe Intermediate Support Set				X
			Machado	Machado					
2	6011.013.535.00.1	1	Conj. Suporte Posterior do	Conj. Soporte Posterior del	Axe Rear Support Set				X
			Machado	Machado					
3	6011.013.529.00.4	1	Conj. Suporte Anterior do	Conj. Soporte Anterior del	Axe Front Support Set				X
			Machado	Machado					
4	4101.047.088.05.1	7	Parafuso Sextavado M8x20	Tornillo Hex. M8x20	Hex. Bolt M8x20				X
5	4103.012.009.01.3	7	Arruela de Pressão A8	Arandela de Presión A8	A8 Pressure Collar				X
6	4102.011.007.06.9	14	Porca Sext. M8	Tuerca Hex. M8	M8 Hex. Nut				X
7	6011.013.075.00.8	4	Gancho	Gancho	Hook				X
8	4101.047.059.05.2	8	Parafuso Sextavado M5x16	Tornillo Hex. M5x16	Hex. Screw M5x16				X
9	4103.011.010.01.2	8	Arruela Lisa A5,3	Arandela Lisa A5,3	A5,3 Flat Collar				X
10	4102.014.007.05.8	8	Porca Freno M5	Tuerca Freno M5	M5 Brake Nut				X
11	6011.013.784.00.5	2	Cinto Fixação Machado	Cinto Fijación Machado	Axe Fixer Attach				X
12	4103.011.013.01.6	12	Arruela Lisa A8,4	Arandela Lisa A8,4	A8,4 Flat Collar				X
13	6011.213.086.00.3	1	Cj. Corrente Grampo Trava MD	Cj. Corrente Gancho Traba MD	MD Lock Clip Fetter Set				X
14	6011.213.085.00.5	1	Cj. Corrente Grampo Trava GR	Cj. Corrente Gancho Traba GR	GR Lock Clip Fetter Set				X

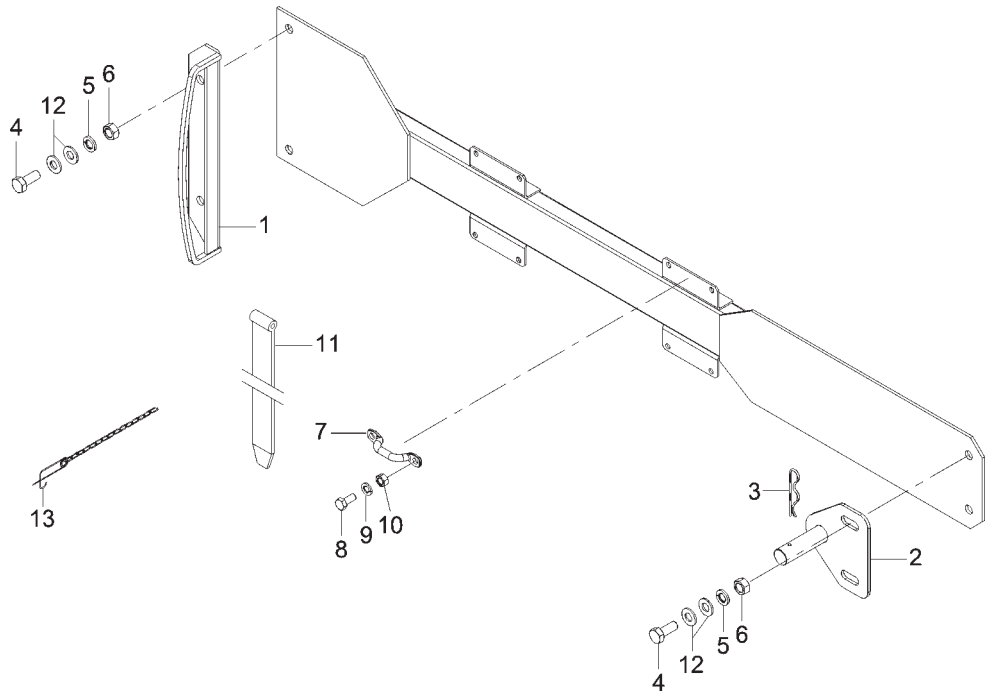

ITEM	CÓDIGO Nº DE PIEZAS CODE	QNT. CT. QTY.	DENOMINAÇÃO / DENOMINACIÓN / DENOMINATION			MARRUÁ AM1	MARRUÁ AM2	MARRUÁ AML	MARRUÁ VTNE 3/4
			SUPORTE DA PÁ / SOPORTE DE LA PÁ / SHOVEL SUPPORT						
1	6011.012.129.00.4	1	Conj. Apoio da Pá	Conj. Apoyo de la Pá	Shovel Support Set				X
2	6011.013.532.00.8	1	Conj. Suporte Anterior da Pá	Conj. Soporte Anterior de la Pá	Shovel Front Support Set				X
3	4009.013.015.00.6	4	Contrapino 4x20	Contraperno 4x20	4x20 Cotter Pin				X
4	4101.047.088.05.1	4	Parafuso Sextavado M8x20	Tornillo Hex. M8x20	Hex. Bolt M8x20				X
5	4103.012.009.01.3	4	Arruela de Pressão A8	Arandela de Presión A8	A8 Pressure Collar				X
6	4102.011.007.06.9	8	Porca Sext. M8	Tuerca Hex. M8	M8 Hex. Nut				X
7	6011.013.075.00.8	8	Gancho	Gancho	Hook				X
8	4101.047.059.05.2	8	Parafuso Sextavado M5x16	Tornillo Hex. M5x16	Hex. Screw M5x16				X
9	4103.011.010.01.2	8	Arruela Lisa A5,3	Arandela Lisa A5,3	A5,3 Flat Collar				X
10	4102.014.007.05.8	8	Porca Freno M5	Tuerca Freno M5	M5 Brake Nut				X
11	6011.013.784.00.5	2	Cinto Fixação Pá	Cinto Fijación Pá	Shovel Fixer Attach				X
12	4103.011.013.01.6	10	Arruela Lisa A8,4	Arandela Lisa A8,4	A8,4 Flat Collar				X
13	6011.213.085.00.5	1	Cj. Corrente Grampo Trava GR	Cj. Corrente Gancho Traba GR	GR Lock Clip Fetter Set				X

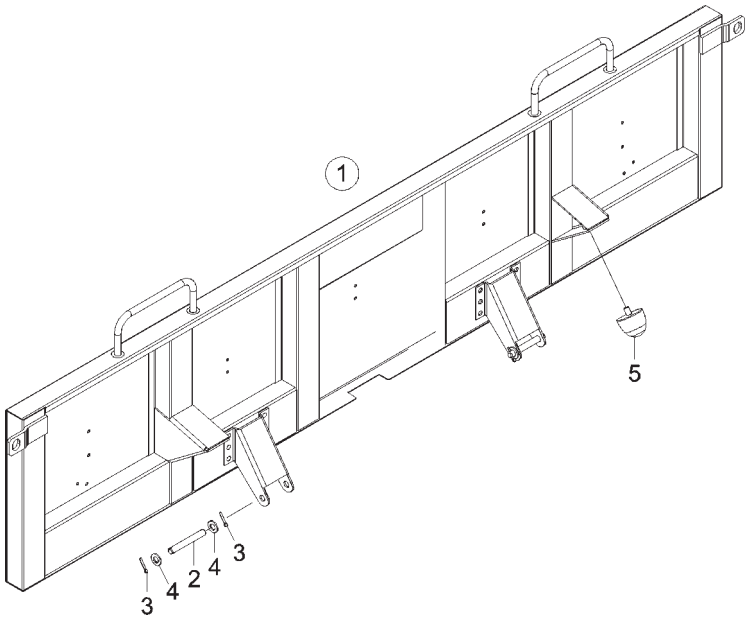

ITEM	CÓDIGO Nº DE PIEZAS CODE	QNT. CT. QTY.	DENOMINAÇÃO / DENOMINACIÓN / DENOMINATION			MARRUÁ AM1	MARRUÁ AM2	MARRUÁ AML	MARRUÁ VTNE 3/4
			CONJ. PORTA TRASEIRA CONJ. PUERTA TRASERA REAR DOOR SET						
1	6011.012.065.00.0	1	Conj. Porta Traseira	Conj. Puerta Trasera	Rear Door Set				X
2	6011.012.123.00.7	2	Pino Dobradiça	Perno Bisagra	Hinge Pin				X
3	4009.010.008.00.8	4	Contrapino 1/16x2”	Contraperno 1/16x2”	1/16x2” Cotter Pin				X
4	4103.017.017.01.7	4	Arruela Lisa A13	Arandela Lisa A13	A13 Flat Collar				X
5	6011.012.051.00.0	2	Batente	Batiente	Rabbet				X

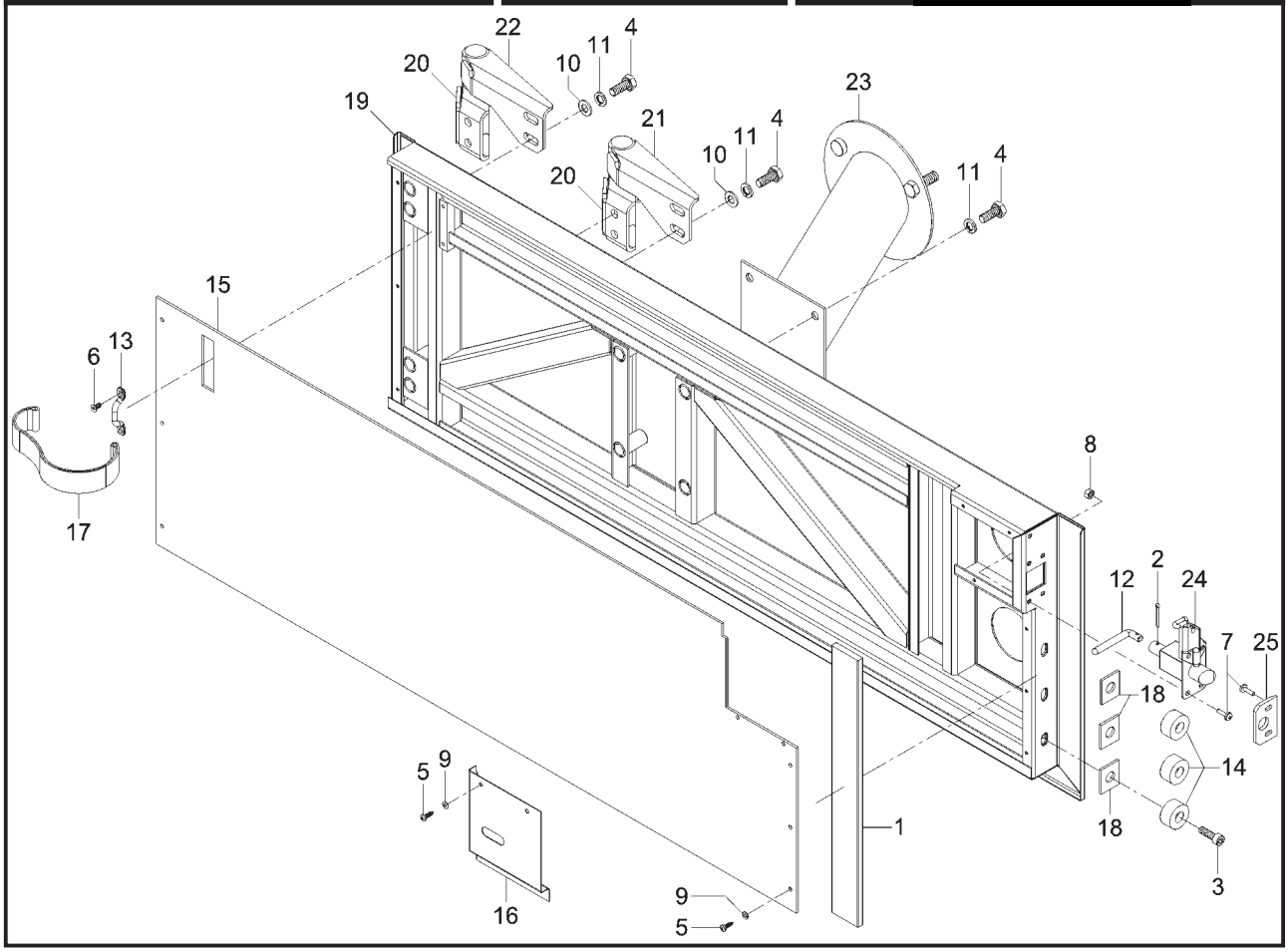

ITEM	CÓDIGO Nº DE PIEZAS CODE	QNT. CT. QTY.	DENOMINAÇÃO / DENOMINACIÓN / DENOMINATION			MARRUÁ AM1	MARRUÁ AM2	MARRUÁ AML	MARRUÁ VTNE 3/4
			CONJ. PORTA TRASEIRA CONJ. PUERTA TRASERA REAR DOOR SET						
1	1021.100.052.00.5	0,387m	Perfil Esponjoso SBR 45x8,5	Perfil Esponjoso SBR 45x8,5	SBR 45x8,5 Spongy Frame	X	X	X	
2	4009.010.008.00.8	1	Contrapino 1/8"X1"	Contraperno 1/8"X1"	1/8"X1" Counterpin	X	X	X	
3	4101.037.084.03.7	3	Parafuso Sextavado M8x25	Tornillo Hex. M8x25	Hex. Bolt M8x25	X	X	X	
4	4101.045.048.01.6	8	Parafuso Sextavado M10x25	Tornillo Hex. M10x25	Hex. Bolt M10x25	X	X	X	
5	4101.074.007.04.4	10	Parafuso Philips B4,2x16	Tornillo Philips B4,2x16	Philips Screw B4,2x16	X	X	X	
6	4101.076.019.04.3	2	Parafuso Philips AM5x8	Tornillo Philips AM5x8	Philips Screw AM5x8	X	X	X	
7	4101.080.018.04.9	7	Parafuso Philips M5x16	Tornillo Philips M5x16	Philips Screw M5x16	X	X	X	
8	4102.014.007.05.8	5	Porca Freno M5	Tuerca Freno M5	Brake Nut M5	X	X	X	
9	4103.011.009.01.4	10	Arruela Lisa A4,3	Arandela Lisa A4,3	A4,3 Flat Collar	X	X	X	
10	4103.011.015.01.1	4	Arruela Lisa A10,5	Arandela Lisa A10,5	A10,5 Flat Collar	X	X	X	
11	4103.012.010.01.1	8	Arruela de Pressão A10	Arandela de Presión A10	A10 Pressure Collar	X	X	X	
12	6011.013.036.00.0	1	Puxador do Fecho	Manija del Cierre	Latch Puller	X	X	X	
13	6011.013.075.00.8	1	Gancho	Gancho	Hook	X	X	X	
14	6011.013.076.00.6	3	Batente	Batiente	Stop	X	X	X	
15	6011.013.077.00.4	1	Forro	Forro	Lining	X	X	X	
16	6011.013.078.00.2	1	Tampa do Trinco	Tapa del Pestilo	Latch Cover	X	X	X	
17	6011.013.079.00.0	1	Cinta Limitadora da Porta Traseira	Cinta Limitadora da Porta Traseira	Rear Door Limiter Belt	X	X	X	
18	6011.013.080.00.8	3	Conj. Placa Flutuante	Conj. Placa Flotante	Floating Plate Set	X	X	X	
19	6011.013.083.00.2	1	Conj. Porta Traseira	Conj. Puerta Trasera	Rear Door Set	X	X	X	
20	6011.013.104.00.6	2	Conj. Dobradiça Fêmea	Conj. Bisagra Hembra	Female Hinge Set	X	X	X	
21	6011.013.107.00.9	1	Conj. Dobradiça Macho Inferior	Conj. Bisagra Macho Inferior	Lower Male Hinge Set	X	X	X	
22	6011.013.112.00.9	1	Conj. Dobradiça Macho Superior	Conj. Bisagra Macho Superior	Upper Male Hinge Set	X	X	X	
23	6011.013.113.00.7	1	Conj. Suporte do Estepe	Conj. Soporte del Estepa	Spare Tire Support Set	X	X	X	
24	6011.013.155.00.8	1	Conj. Fecho	Conj. Cierre	Latch Set	X	X	X	
25	6011.013.514.00.6	1	Batente do Trinco	Batiente del Pestilo	Latch Stop	X	X	X	

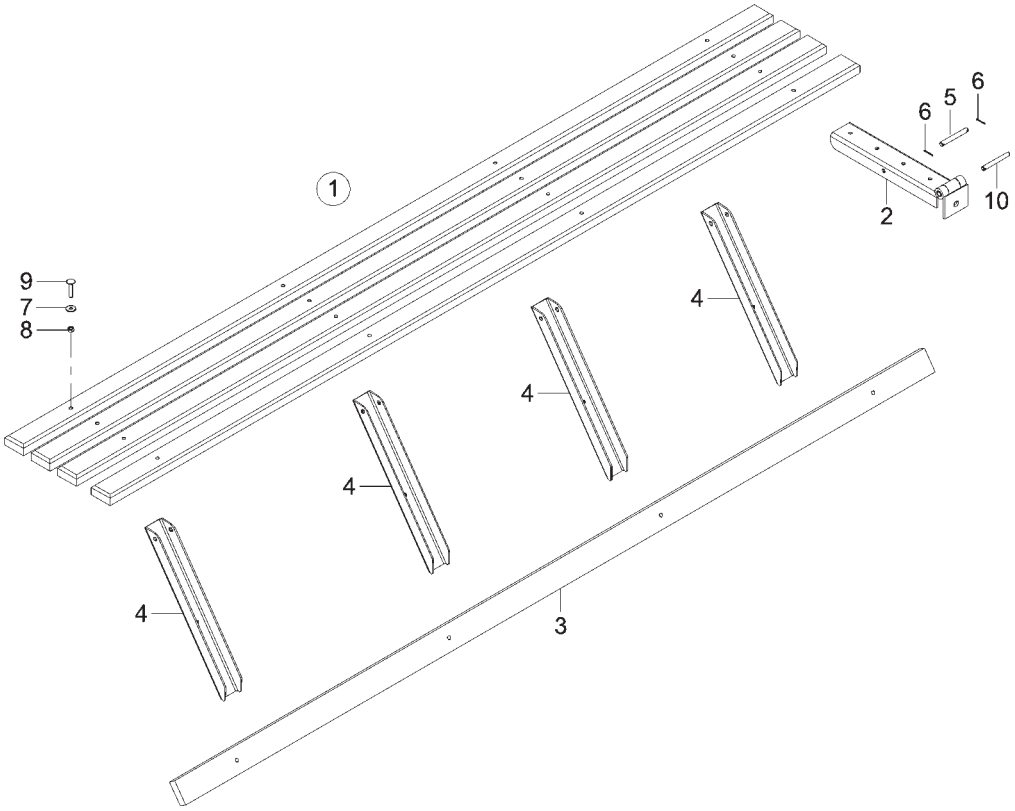

ITEM	CÓDIGO Nº DE PIEZAS CODE	QNT. CT. QTY.	DENOMINAÇÃO / DENOMINACIÓN / DENOMINATION			MARRUÁ AM1	MARRUÁ AM2	MARRUÁ AML	MARRUÁ VTNE 3/4
			BANCO DA CAÇAMBA / ASIENTO DE LA CARROCERÍA / BODY SEAT						
1	6011.012.126.00.0	2	Conj. Banco	Conj. Asiento	Seat Set				X
2	6011.012.090.00.8	4	Suporte Assento	Soporte Asiento	Seat Bracket				X
3	6011.012.122.00.9	5	Suporte Assento	Soporte Asiento	Seat Bracket				X
4	6011.012.093.00.2	4	Perfil Trava Banco	Perfil Traba Asiento	Seat Lock Profile				X
5	6011.012.125.00.2	4	Pino Banco	Perno Asiento	Seat Pin				X
6	4009.012.067.00.2	4	Contrapino 2x16	Contraperno 2x16	2x16 Cotter Pin				X
7	4103.024.008.01.1	20	Arruela Lisa 6,4	Arandela Lisa 6,4	Flat Washer 6,4				X
8	4102.023.003.05.8	20	Porca Freno M6	Tuerca Freno M6	Brake Nut M6				X
9	4101.060.024.04.1	20	Parafuso Francês	Tornillo Francés	French Bolt				X
10	6011.012.080.00.9	20	Pino Recartilhado	Perno Recartilhado	Pin				X

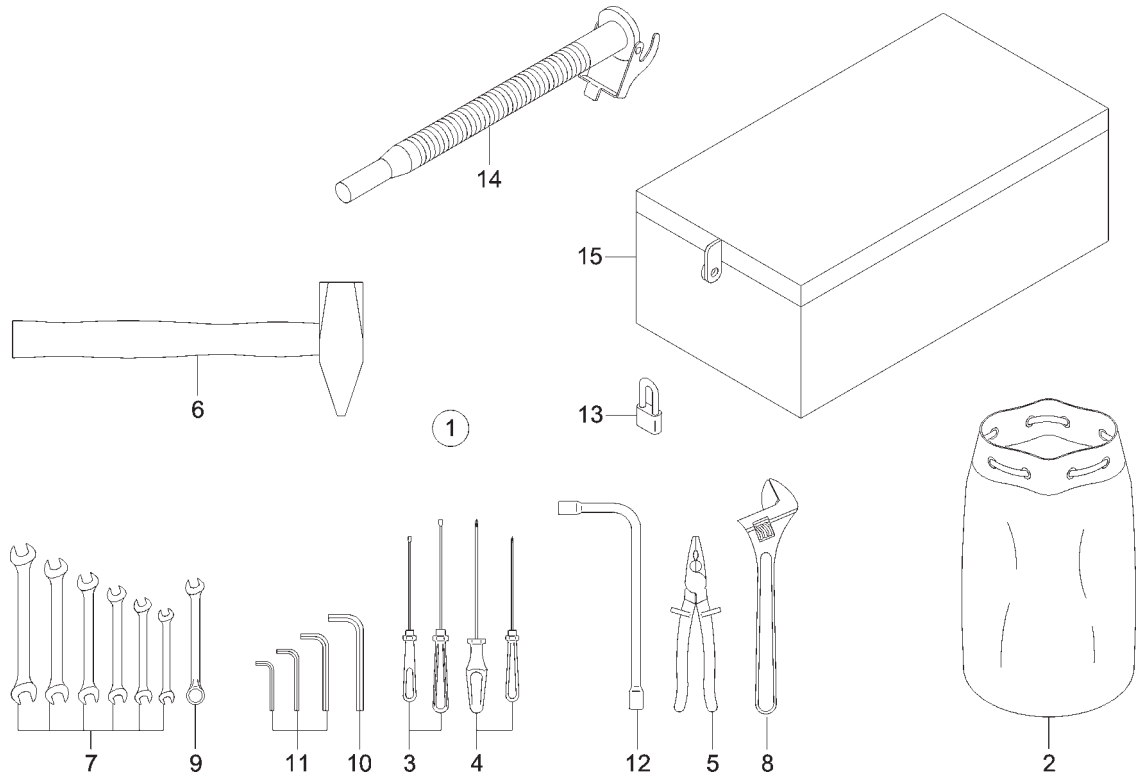

ITEM	CÓDIGO Nº DE PIEZAS CODE	QNT. CT. QTY.	DENOMINAÇÃO / DENOMINACIÓN / DENOMINATION			MARRUÁ AM1	MARRUÁ AM2	MARRUÁ AML	MARRUÁ VTNE 3/4
			FERRAMENTAS HERRAMIENTAS TOOLS						
1	6011.016.030.00.0	1	Kit Ferramentas 1º Escalão	Kit Ferramientas 1º Escalón	Grade 1st Tools Kit				
			(inclui itens 2 ao 12)	(inclui itenes 2 al 12)	(include items 2 to 12)	X	X	X	X
2	6011.016.014.00.4	1	Bolsa de Ferramentas	Bolsa de Ferramientas	Tools Bag	X	X	X	X
3	6011.016.015.00.1	1	Chave Fenda 1/8”x5”	Llave Ranura 1/8”x5”	1/8”x5” Slotted Key	X	X	X	X
3	6011.016.016.00.9	1	Chave Fenda 3/16”x6”	Llave Ranura 3/16”x6”	3/16”x6” Slotted Key	X	X	X	X
4	6011.016.017.00.7	1	Chave Philips 1/8”x5”	Llave Philips 1/8”x5”	1/8”x5” Philips Key	X	X	X	X
4	6011.016.018.00.5	1	Chave Philips 3/16”x6”	Llave Philips 3/16”x6”	3/16”x6” Philips Key	X	X	X	X
5	6011.016.019.00.3	1	Alicate Universal 8”	Alicates Universal 8”	8” Universal Alicate	X	X	X	X
6	6011.016.020.00.1	1	Martelo Pena 2000gr	Martillo Pena 2000gr	2000gr Pena Martelo	X	X	X	X
7	6011.016.021.00.9	1	Chave Fixa 6x7	Llave Fija 6x7	6x7 Fix Key	X	X	X	X
7	6011.016.022.00.7	1	Chave Fixa 8x9	Llave Fija 8x9	8x9 Fix Key	X	X	X	X
7	6011.016.023.00.5	1	Chave Fixa 10x11	Llave Fija 10x11	10x11 Fix Key	X	X	X	X
7	6011.016.024.00.3	1	Chave Fixa 12x13	Llave Fija 12x13	12x13 Fix Key	X	X	X	X
7	6011.016.025.00.0	1	Chave Fixa 14x15	Llave Fija 14x15	14x15 Fix Key	X	X	X	X
7	6011.016.026.00.8	1	Chave Fixa 16x17	Llave Fija 16x17	16x17 Fix Key	X	X	X	X
8	6011.016.027.00.6	1	Chave Ajustável 12”	Llave Ajustable 12”	12” Adjustable Key	X	X	X	X
9	6011.016.028.00.4	1	Chave Combinada 13	Llave Combinable 13	13 Combiner Key	X	X	X	X
10	6011.016.031.00.8	1	Chave Allen (8,0mm)	Llave Allen (8,0mm)	(8,0mm) Allen Key	X	X	X	X
11	6011.016.032.00.6	1	Chave Allen (5,0mm)	Llave Allen (5,0mm)	(5,0mm) Allen Key	X	X	X	X
11	6011.016.033.00.4	1	Chave Allen (6,0mm)	Llave Allen (6,0mm)	(6,0mm) Allen Key	X	X	X	X
11	6011.016.034.00.2	1	Chave Allen (10,0mm)	Llave Allen (10,0mm)	(10,0mm) Allen Key	X	X	X	X
12	6011.016.035.00.9	1	Chave “L” (13,0mm)	Llave “L” (13,0mm)	(13,0mm) “L” Key	X	X	X	X
13	6011.016.029.00.2	1	Cadeado E-30	Traba E-30	E-30 Lock	X	X	X	X
14	6011.016.039.00.1	1	Funil Reservatório Auxiliar 20L	Funil Reservatótio Auxiliar 20L	Auxiliary Reservoir 20L Funil	X	X	X	X
15	6011.016.040.00.9	1	Caixa p/ Ferramentas	Caja p/ Ferramientas	Tools Box				X

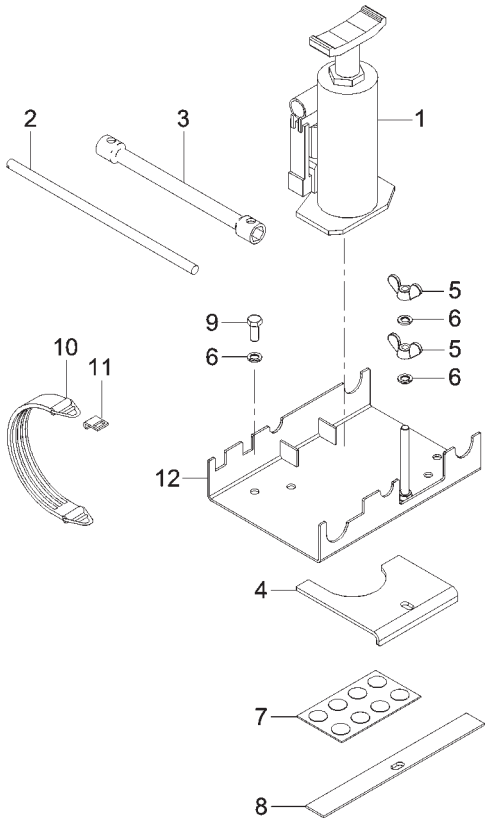

ITEM	CÓDIGO Nº DE PIEZAS CODE	QNT. CT. QTY.	DENOMINAÇÃO / DENOMINACIÓN / DENOMINATION			MARRUÁ AM1	MARRUÁ AM2	MARRUÁ AML	MARRUÁ VTNE 3/4
			MACACO HIDRÁULICO E FERRAMENTAS MACACO HIDRÁULICO Y HERRAMIENTAS HYDRAULIC JACK AND TOOLS						
1	6007.016.002.00.7	1	Macaco Hidráulico MT - 5T	Macaco Hidráulico MT - 5T	MT - 5T Hydraulic Jack				X
2	6011.016.013.00.6	1	Haste Macaco - Chave Roda	Vanilla Macaco - Llave Rueda	Jack Rod - Wheel Key				X
3	6011.016.009.00.4	1	Chave de Roda 21	Llave de Rueda 21	21 Wheel Wrench				X
4	6007.016.308.00.8	1	Fixador Macaco M15	Fijador del Macaco M15	Jack Fixer M15				X
5	4102.020.061.04.0	2	Porca Borboleta M10	Tuerca Mariposa M10	Wing Nut M10				X
6	4103.012.010.01.1	4	Arruela de Pressão A10	Arandela de Presión A10	Spring Washer A10				X
7	6007.016.325.00.2	1	Base Anti-derrapante	Base Anti-derrape	Anti-derrape Base				X
8	6007.016.312.00.0	1	Conj. Calço das Ferramentas	Conj. Calzo de las Ferramientas	Tools Shim Set				X
9	4101.048.009.05.6	4	Parafuso Sextavado M10x25	Tornillo Hex. M10x25	Hex. Bolt M10x25				X
10	5061.013.013.00.5	4	Cinta Ferramentas	Cinta Ferramientas	Tools Attach				X
11	5061.013.014.00.3	4	Fixador da Cinta	Fijador de la Cinta	Attach Fixer				X
12	6007.016.321.00.1	1	Conj. Fixador Ferramentas	Conj. Fijador Ferramientas	Tools Fixer Set				
			(inclui item 7)	(inclui item 7)	(include item 7)				X

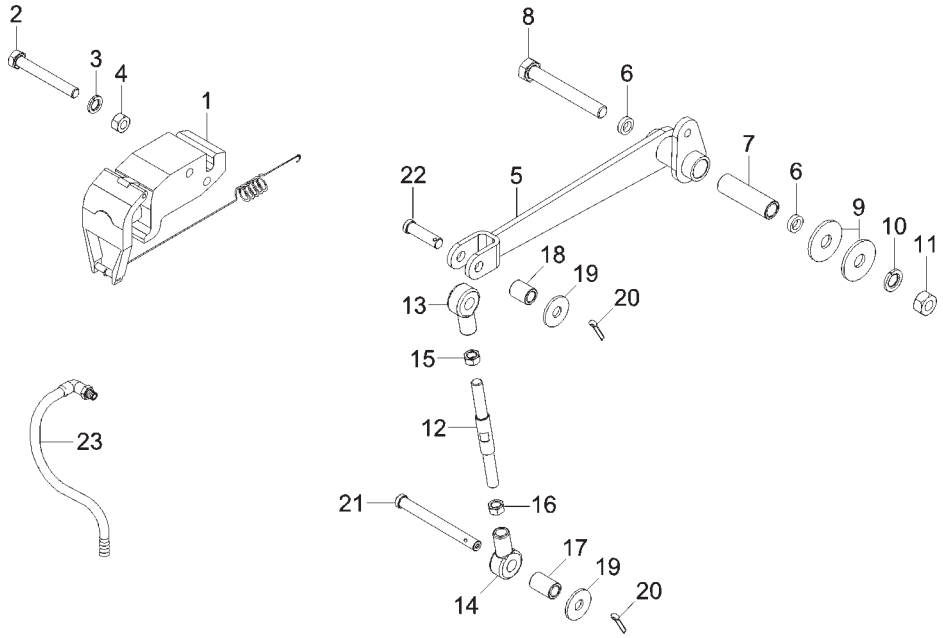

ITEM	CÓDIGO Nº DE PIEZAS CODE	QNT. CT. QTY.	DENOMINAÇÃO / DENOMINACIÓN / DENOMINATION			MARRUÁ AM1	MARRUÁ AM2	MARRUÁ AML	MARRUÁ VTNE 3/4
			VÁLVULA SENSÍVEL A CARGA VÁLVULA SENSIBLE LA CARGA CARGA SENSIBLE VALVE						
1	6011.005.054.00.3	1	Válvula Sensível a Carga	Válvula Sensible la Carga	Carga Sensible Valve	X	X	X	X
2	4101.045.040.05.4	2	Parafuso Sextavado M8x65	Tornillo Hex. M8x65	Hex. Bolt M8x65	X	X	X	X
3	4103.012.009.01.3	2	Arruela de Pressão A8	Arandela de Presión A8	A8 Pressure Collar	X	X	X	X
4	4102.011.007.06.9	2	Porca Sextavado M8	Tuerca Hex. M8	Hex. Nut M8	X	X	X	X
5	6011.005.047.00.7	1	Conj. Balancim Válvula	Conj. Balancin Válvula	Valve Rocker Arm	X	X	X	X
6	6011.005.106.00.1	1	Distânciador	Distanciador	Spacer	X	X	X	X
7	6011.005.046.00.9	1	Espaçador	Espaciador	Spacer	X	X	X	X
8	4101.045.087.03.0	1	Parafuso Sextavado M12x90	Tornillo Hex. M12x90	Hex. Bolt M12x90	X	X	X	X
9	4103.024.016.04.8	2	Arruela Lisa B13	Arandela Lisa B13	B13 Flat Collar	X	X	X	X
10	4103.012.011.01.9	1	Arruela de Pressão A12	Arandela de Presión A12	A12 Pressure Collar	X	X	X	X
11	4102.011.014.05.7	1	Porca Sextavado M12	Tuerca Hex. M12	Hex. Nut M12	X	X	X	X
12	6011.005.044.00.4	1	Tirante	Tirante	Tumbuckle	X	X	X	X
13	6011.005.061.00.8	1	Terminal	Terminal	Terminal	X	X	X	X
14	6011.005.060.00.0	1	Terminal	Terminal	Terminal	X	X	X	X
15	4102.011.011.05.3	1	Porca Sextavado M10	Tuerca Hex. M10	Hex. Nut M10	X	X	X	X
16	4102.011.010.08.1	1	Porca Sextavado M10	Tuerca Hex. M10	Hex. Nut M10	X	X	X	X
17	6011.005.042.00.8	1	Espaçador Maior Tirante	Espaciador Mayor Tirante	Tumbuckle Bigger Spacer	X	X	X	X
18	6011.005.043.00.6	1	Espaçador Menor Tirante	Espaciador Menor Tirante	Tumbuckle Smaller Spacer	X	X	X	X
19	4103.024.013.01.1	2	Arruela Lisa B10,5	Arandela Lisa B10,5	B10,5 Flat Collar	X	X	X	X
20	4009.010.006.00.2	2	Contrapino 3/32x1	Contraperno 3/32x1	3/32x1 Cotter Pin	X	X	X	X
21	6011.005.045.00.1	1	Eixo Maior Tirante	Eje Mayor Tirante	Tumbuckle Bigger Axle	X	X	X	X
22	6011.005.052.00.7	1	Eixo Menor Tirante	Eje Menor Tirante	Tumbuckle Smaller Axle	X	X	X	X
23	6011.005.103.00.8	1	Flexível Traseiro	Flexible Trasero	Rear Flexible	X	X	X	X

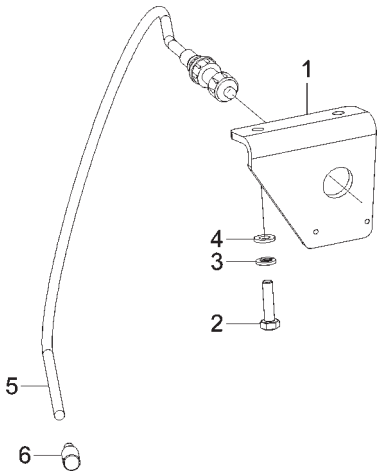

ITEM	CÓDIGO Nº DE PIEZAS CODE	QNT. CT. QTY.	DENOMINAÇÃO / DENOMINACIÓN / DENOMINATION			MARRUÁ AM1	MARRUÁ AM2	MARRUÁ AML	MARRUÁ VTNE 3/4
			ACELERADOR MANUAL ACELERADOR MANUAL MANUAL THROTTLE						
1	6011.213.107.00.7	1	Suporte Acelerador Manual	Soporte Acelerador Manual	Manual Thrpttle Support				X
2	4101.045.022.05.2	2	Parafuso Sextavado M6x25	Tornillo Hex. M6x25	Hex. Bolt M6x25				X
3	4103.011.011.01.0	2	Arruela Lisa A6,4	Arandela Lisa A6,4	A6,4 Flat Collar				X
4	4103.012.007.01.7	2	Arruela de Pressão A6	Arandela de Presión A6	A6 Pressure Collar				X
5	6007.015.030.00.9	1	Cabo do Acelerador Manual	Cable del Acelerador Manual	Manual Cable Throttle				X
6	6011.001.161.00.0	1	Guia Cabo do Acelerador Manual	Guia Cable del Acelerador Manual	Manual Cable Throttle Guide				X

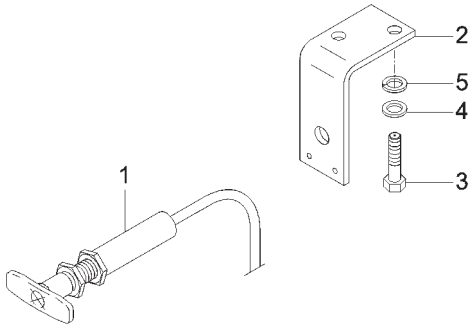

ITEM	CÓDIGO Nº DE PIEZAS CODE	QNT. CT. QTY.	DENOMINAÇÃO / DENOMINACIÓN / DENOMINATION			MARRUÁ AM1	MARRUÁ AM2	MARRUÁ AML	MARRUÁ VTNE 3/4
			CABO DO ESTRANGULADOR CONJ. CABLE DEL ESTRANGULADOR THROTTLE VALVE CABLE						
1	6011.213.089.00.7	1	Conj. Cabo do Estrangulador	Conj. Cable del Estrangulador	Throttle Valve Cable Set				X
2	6011.213.094.00.7	1	SuporteCabo Freio Estacionam.	SoporteCable Freno Estacionam.	Parking Brake Cable Bracket				X
3	4101.047.090.05.7	2	Parafuso Sextavado M8x25	Tornillo Hex. M8x25	Hex. Bolt M8x25				X
4	4103.011.013.01.6	2	Arruela Lisa A8,4	Arandela Lisa A8,4	A8,4 Flat Collar				X
5	4103.012.009.01.3	2	Arruela de Pressão A8	Arandela de Presión A8	A8 Pressure Collar				X

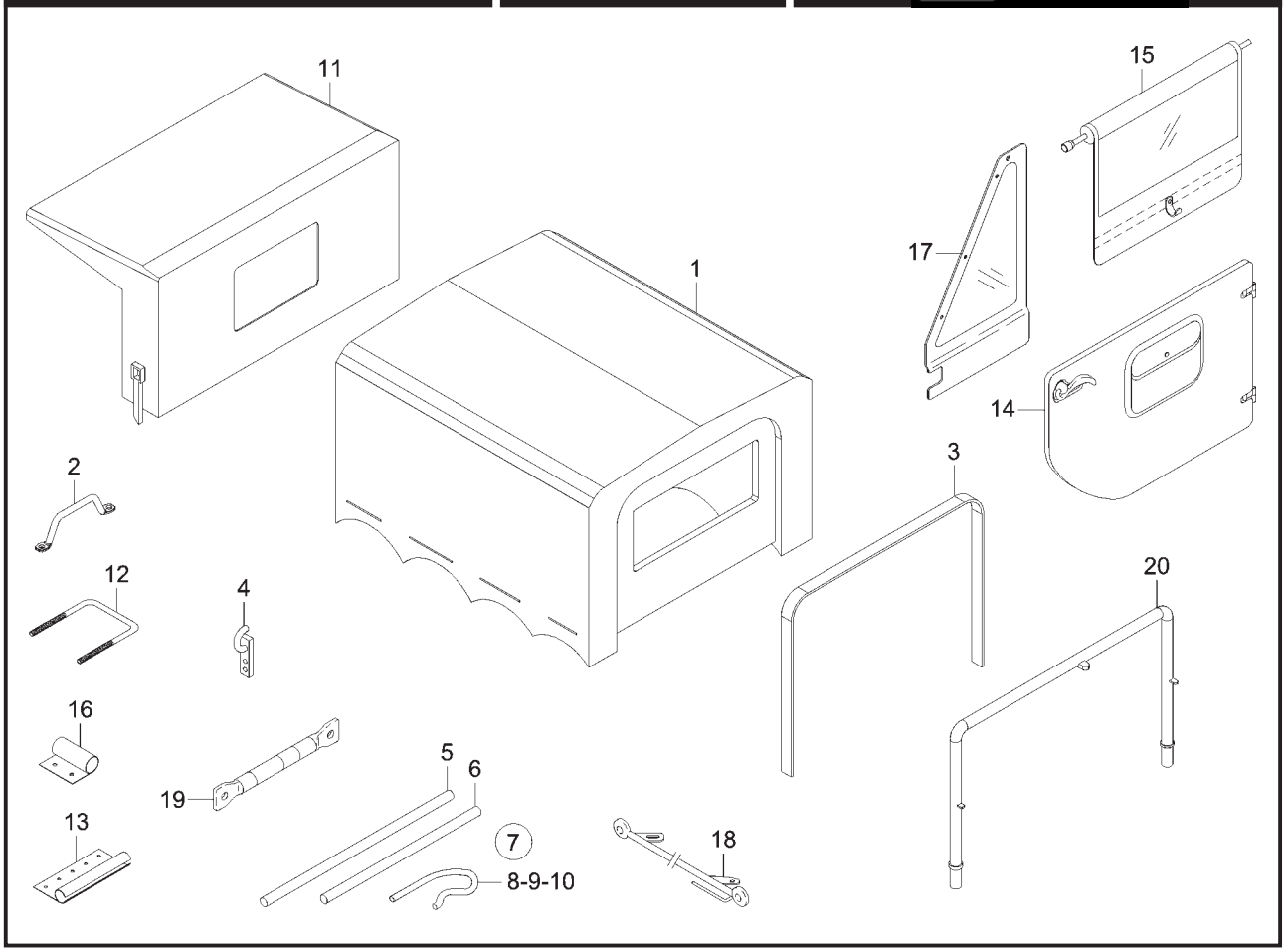

ITEM	CÓDIGO Nº DE PIEZAS CODE	QNT. CT. QTY.	DENOMINAÇÃO / DENOMINACIÓN / DENOMINATION			MARRUÁ AM1	MARRUÁ AM2	MARRUÁ AML	MARRUÁ VTNE 3/4
			CONJUNTO CAPOTA / CONJUNTO CAPOTE / HOOD SET						
1	6011.013.750.00.6	1	Conj. Capota da Caçamba	Conj. Capote de la Carroceria	Body Hood Set				
			(Inclui Itens 2 ao 10)	(Inclui Itenes 2 al 10)	(Include Items 2 to 10)				X
2	6011.213.068.00.1	18	Passador	Pasar	Pass				X
3	6011.013.753.00.0	5	Tubo de Sustentação Lona	Tubo de Sustentación Lona	Canvas Sustentation Pipe				X
4	6011.013.754.00.8	20	Gancho Amarração	Gancho Amaracion	Hook				X
5	6011.013.884.00.3	1	Varão Sanefa Traseira	Varón Sanefa Trasera	Rear Sanefa Rod				X
6	6011.013.885.00.0	1	Varão Sanefa Dianteira	Varón Sanefa Delantera	Front Sanefa Rod				X
7	6011.013.886.00.8	1	Conj. Cordas p/ Sanefas	Conj. Cordas p/ Sanefas	Cords Set for Front / Rear				
			Dianteira / Traseira	Delantera / Trasera	Sanefas				X
8	6011.013.887.00.6	1	Corda p/ Sanefa Traseira	Corda p/ Sanefa Trasera	Cord for Rear Sanefa				X
9	6011.013.888.00.4	2	Corda do Arco	Corda del Arco	Arc Cord				X
10	6011.013.889.00.2	2	Corda Lateral	Corda Lateral	Side Cord				X
11	6011.013.749.00.8	1	Conj. Capota Cabine	Conj. Capote Cabina	Cabine Hood Set				X
12	6011.013.562.00.5	2	Batente da Porta (Inclui Porca)	Batiente de Puerta (Inclui Tuerca)	Door Rabbet (Include Nut)				X
13	6011.013.565.00.8	2	Canaleta do Para-brisa	Canaleta del Parabrisa	Windshield Duct				X
13	6011.013.564.00.1	2	Canaleta da Porta	Canaleta de la Puerta	Door Duct				X
14	6011.013.560.00.9	1	Porta Direita	Puerta Derecha	Right Door				X
14	6011.013.561.00.7	1	Porta Esquerda	Puerta Izquierda	Left Door				X
15	6011.013.558.00.3	1	Sanefa Direita	Sanefa Derecha	Right Rabbet				X
15	6011.013.559.00.1	1	Sanefa Esquerda	Sanefa Izquierda	Left Rabbet				X
16	6011.013.563.00.3	2	Dobradiça da Porta	Bisagra de la Puerta	Door Hinge				X
17	6011.013.556.00.7	1	Quebra-vento Direito	Rompeviento Derecho	Right Wind-break				X
17	6011.013.557.00.5	1	Quebra-vento Esquerdo	Rompeviento Izquierdo	Left Wind-break				X
18	6011.013.566.00.6	2	Lateral Reta	Lateral Reta	Straight Duct				X
19	6011.013.883.00.5	2	Travessa Teto Cabine	Travesaño Techo Cabina	Crossbar Cabine				X
20	6011.013.751.00.4	1	Armação Tubular	Armazón Tuberia	Pipy Assembly				X

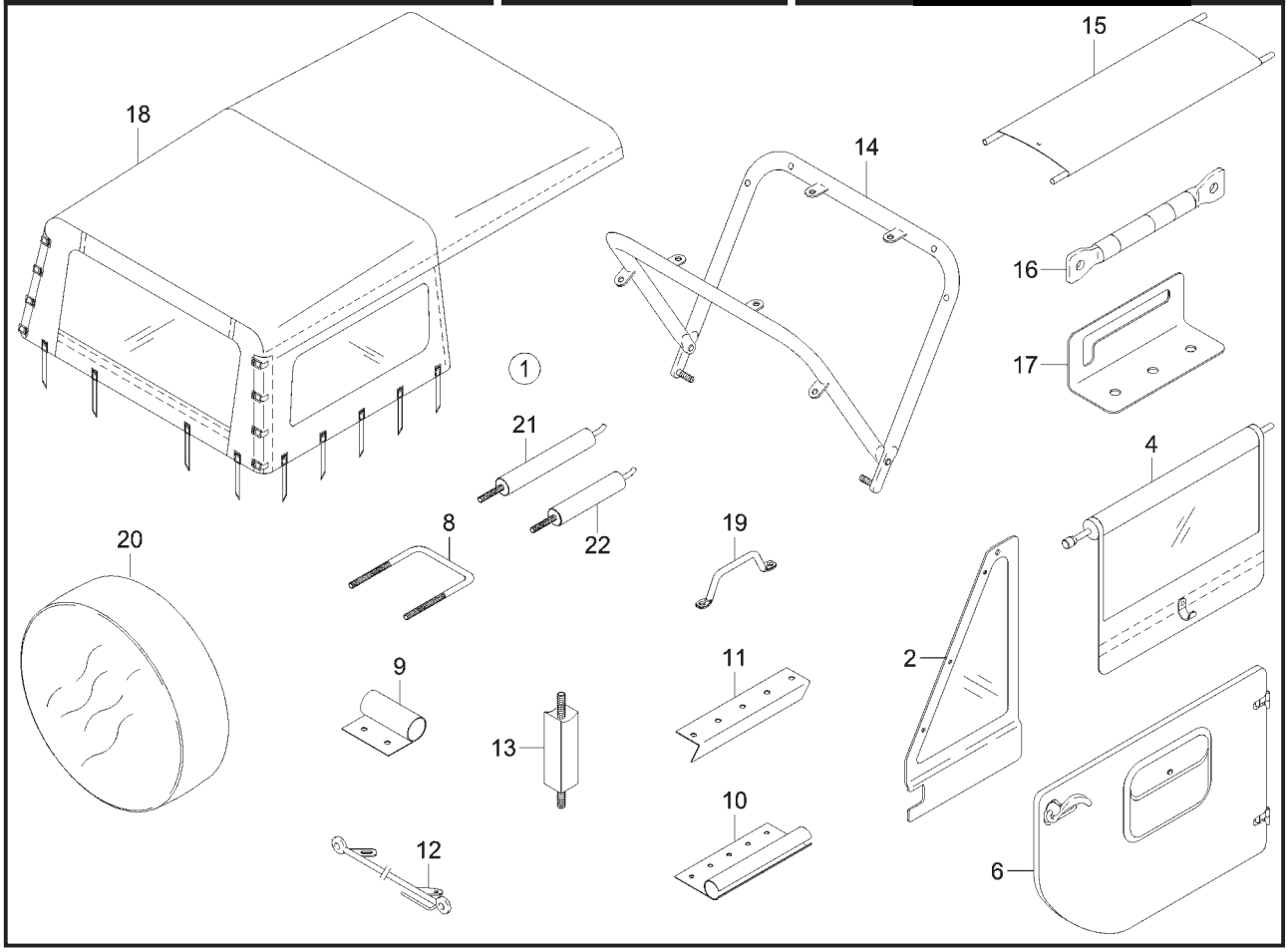

ITEM	CÓDIGO Nº DE PIEZAS CODE	QNT. CT. QTY.	DENOMINAÇÃO / DENOMINACIÓN / DENOMINATION			MARRUÁ AM1	MARRUÁ AM2	MARRUÁ AML	MARRUÁ VTNE 3/4
			CONJ. CAPOTA DE LONA - VERDE CONJ. CAPOTE DE LONA - VERDE CANVAS HOOD SET - GREEN						
1	6011.013.555.00.9	1	Conj. Capota de Lona - Verde	Conj. Capote de Lona - Verde	Canvas Hood Set - Green				
			(Inclui Itens 2 ao 19)	(Inclui Itenes 2 al 19)	(Include Items 2 to 19)	X	X	X	
2	6011.013.556.00.7	1	Quebra-vento Direito	Rompeviento Derecho	Right Wind-break	X	X	X	
2	6011.013.557.00.5	1	Quebra-vento Esquerdo	Rompeviento Izquierdo	Left Wind-break	X	X	X	
4	6011.013.558.00.3	1	Sanefa Direita	Sanefa Derecha	Right Rabbet	X	X	X	
4	6011.013.559.00.1	1	Sanefa Esquerda	Sanefa Izquierda	Left Rabbet	X	X	X	
6	6011.013.560.00.9	1	Porta Direita	Puerta Derecha	Right Door	X	X	X	
6	6011.013.561.00.7	1	Porta Esquerda	Puerta Izquierda	Left Door	X	X	X	
8	6011.013.562.00.5	2	Batente da Porta	Batiente de la Puerta	Door Stop	X	X	X	
9	6011.013.563.00.3	2	Dobradiça da Porta	Bisagra de la Puerta	Door Hinge	X	X	X	
10	6011.013.564.00.1	2	Canaleta da Porta	Canaleta de la Puerta	Door Duct	X	X	X	
11	6011.013.565.00.8	1	Canaleta do Para-brisa	Canaleta del Parabrisa	Windshield Duct	X	X	X	
12	6011.013.566.00.6	2	Lateral Reta	Lateral Reta	Straight Duct	X	X	X	
13	6011.013.567.00.4	2	Escora	Escora	Backstop	X	X	X	
14	6011.013.568.00.2	1	Armação Tubular	Armazón Tuberia	Pipy Assembly	X	X	X	
15	6011.013.569.00.0	2	Calha Lateral	Canalón Lateral	Side Duct	X	X	X	
16	6011.013.570.00.8	2	Tubo União Armação	Tubo Unión Armazón	Assembly Joint Pipe	X	X	X	
17	6011.013.571.00.6	2	Sapata da Armação	Zapata de la Armazón	Shoe Assembly	X	X	X	
18	6011.013.574.00.0	1	Lona da Capota - Verde	Lone del Capote - Verde	Hood Canvas - Green	X	X		
18	6011.013.882.00.7	1	Lona da Capota - Verde	Lone del Capote - Verde	Hood Canvas - Green			X	
19	6011.213.068.00.1	14	Passador	Pasar	Pass	X	X	X	
20	6011.013.638.00.3	1	Capa Pneu-Estepe Verde	Capa Neumático-Estepa Verde	Spare Tire Cover - Green	X	X	X	
21	6011.013.890.00.0	2	Travessa c/ Mola Dianteira	Travesaño c/ Resorte Delantera	Crossbar with Front Spring	X	X	X	
22	6011.013.891.00.8	2	Travessa c/ Mola Traseira	Travesaño c/ Resorte Trasera	Crossbar with Rear Spring	X	X	X	

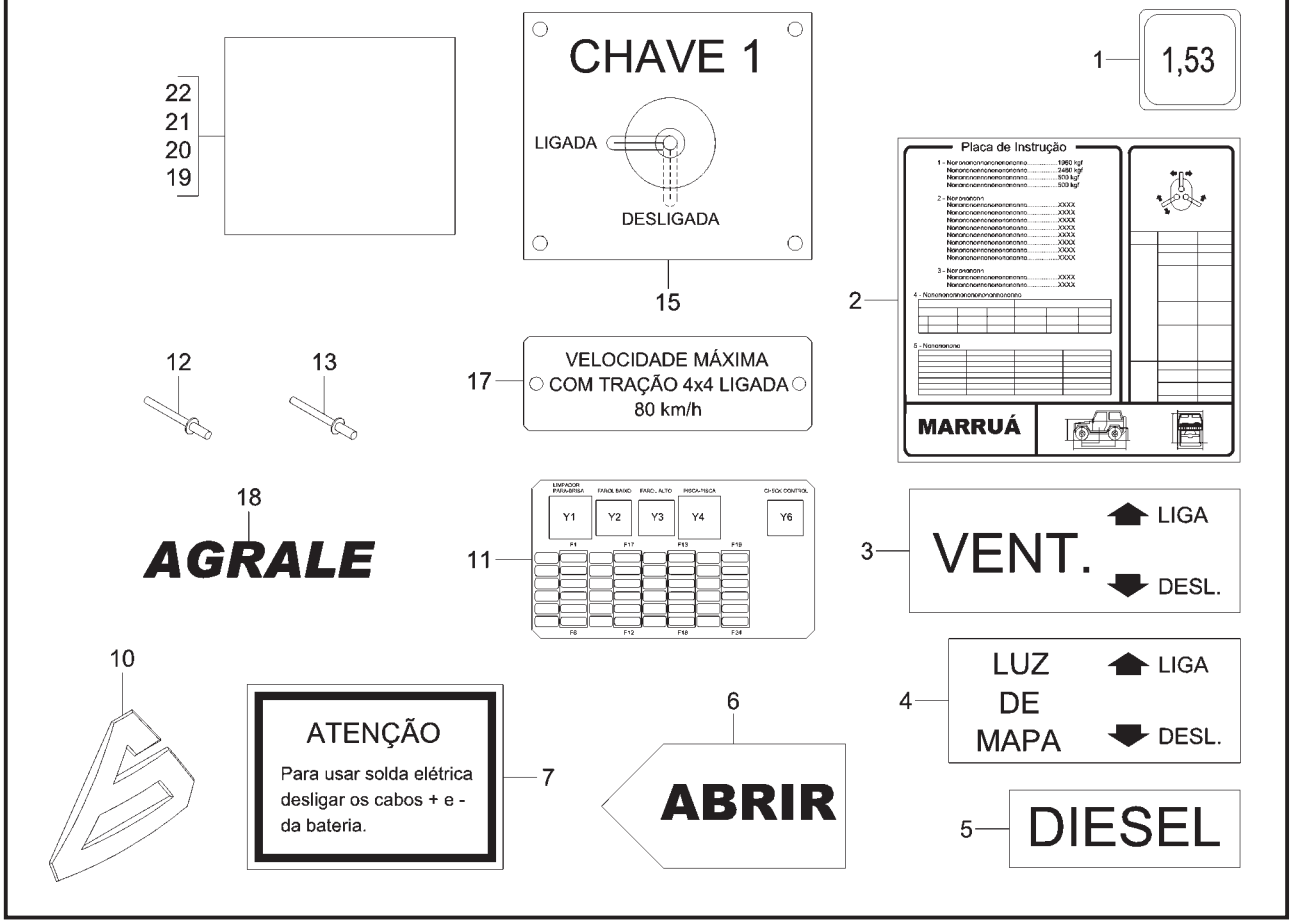

ITEM	CÓDIGO Nº DE PIEZAS CODE	QNT. CT. QTY.	DENOMINAÇÃO / DENOMINACIÓN / DENOMINATION			MARRUÁ AM1	MARRUÁ AM2	MARRUÁ AML	MARRUÁ VTNE 3/4
			ADESIVOS ADHESIVOS DECALS						
1	6008.017.005.00.7	1	Adesivo do Motor	Adhesivo del Motor	Engine Decal				X
2	6011.017.022.00.6	1	Placa de Instrução	Placa de Instrucción	Instruction Plate				X
3	6011.017.007.00.7	1	Adesivo Ventilação	Adhesivo Ventilación	Airing Decal				X
4	6011.017.008.00.5	1	Adesivo Luz de Mapa	Adhesivo Luz de Mapa	Map Light Decal				X
5	6011.017.009.00.3	1	Adesivo Diesel	Adhesivo Diesel	Diesel Decal				X
6	6011.017.010.00.1	1	Adesivo Abrir	Adhesivo Abrir	Open Decal				X
7	8005.112.001.00.4	1	Decalco Instrução Solda Elétrica	Decalco Instrucción Solda Electrica	Electric Weld Instruction Decal				X
10	6011.017.025.00.9	1	Adesivo Emblema Agrale	Adhesivo Eblema Agrale	Agrale Symbol Decal	X	X	X	X
11	6011.017.024.00.2	1	Adesivo Central Elétrica	Adhesivo Central Electrica	Electric Central Decal				X
12	4011.010.025.00.8	8	Rebite Pop 3,2x8,9	Remache Pop 3,2x8,9	Pop Rivet 3,2x8,9				X
13	4011.010.028.00.2	12	Rebite Pop 3,2x16	Remache Pop 3,2x16	Pop Rivet 3,2x16				X
15	6011.017.017.00.6	1	Placa Chave Geral Rádio	Placa Llave General Radio	Radio General Switch Plate				X
17	6011.017.021.00.8	1	Placa Velocidade Máxima	Placa Velocidade Máxima	Maxima Speed Plate				X
18	6011.017.023.00.4	3	Adesivo Agrale	Adhesivo Agrale	Agrale Decal				X
19	6011.017.026.00.7	1	Adesivo Instrução Reduzida	Adhesivo Instrucción Reducida	Reducer Instruction Decal	X	X	X	X
20	6011.017.030.00.9	1	Placa Tomada de Força	Placa Toma de Fuerza	Power Intake Plate				X
21	6011.017.029.00.1	1	Placa Freio Estacionamento	Placa Freno Estacionamiento	Parking Brake Plate				X
22	6011.017.031.00.7	1	Placa Acelerador Manual	Placa Acelerador Manual	Manual Throttle Plate				X
23	4011.010.006.00.8	6	Rebite Pop 2,4x7,4	Remache Pop 2,4x7,4	Pop Rivet 2,4x7,4				X

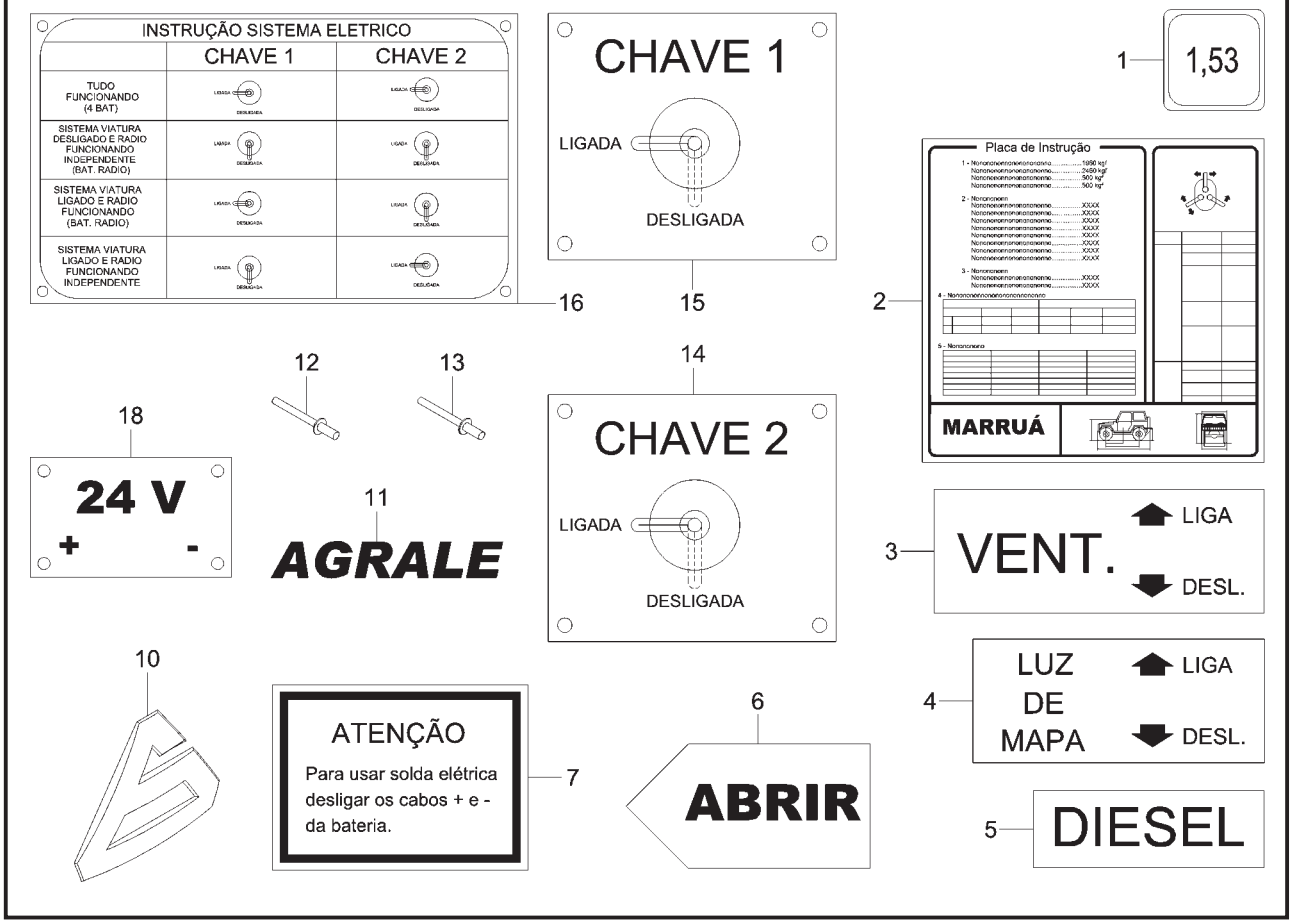

ITEM	CÓDIGO Nº DE PIEZAS CODE	QNT. CT. QTY.	DENOMINAÇÃO / DENOMINACIÓN / DENOMINATION			MARRUÁ AM1	MARRUÁ AM2	MARRUÁ AML	MARRUÁ VTNE 3/4
			ADESIVOS ADHESIVOS DECALS						
1	6008.017.005.00.7	1	Adesivo do Motor	Adhesivo del Motor	Engine Decal	X	X	X	
2	6011.017.006.00.9	1	Adesivo Placa de Instrução	Adhesivo Placa de Instrucción	Instruction Plate Decal	X	X	X	
3	6011.017.007.00.7	1	Adesivo Ventilação	Adhesivo Ventilación	Airing Decal	X	X	X	
4	6011.017.008.00.5	1	Adesivo Luz de Mapa	Adhesivo Luz de Mapa	Map Light Decal	X	X	X	
5	6011.017.009.00.3	1	Adesivo Diesel	Adhesivo Diesel	Diesel Decal	X	X	X	
6	6011.017.010.00.1	1	Adesivo Abrir	Adhesivo Abrir	Open Decal	X	X	X	
7	8005.112.001.00.4	1	Decalco Instrução Solda Elétrica	Decalco Instrucción Solda Electrica	Electric Weld Instruction Decal	X	X	X	
10	6011.017.013.00.5	1	Adesivo Emblema Agrale	Adhesivo Eblema Agrale	Agrale Symbol Decal	X	X	X	
11	6008.017.514.00.8	3	Adesivo Porta	Adhesivo Puerta	Door Decal	X	X	X	
12	4011.010.025.00.8	8	Rebite Pop 3,2x8,9	Remache Pop 3,2x8,9	Pop Rivet 3,2x8,9	X	X	X	
13	4011.010.026.00.6	12	Rebite Pop 3,2x16	Remache Pop 3,2x16	Pop Rivet 3,2x16	X	X	X	
14	6011.017.016.00.8	1	Placa Chave Geral Viatura	Placa Llave General Viatura	Vehicle General Switch Plate	X	X	X	
15	6011.017.017.00.6	1	Placa Chave Geral Rádio	Placa Llave General Radio	Radio General Switch Plate	X	X	X	
16	6011.017.015.00.0	1	Placa Instrução Sistema Elétrico	Placa Instrucción Sistema	Electric System Instruction	X	X	X	
				Electrico	Plate				
18	6011.017.019.00.2	1	Placa 24V	Placa 24V	Plate 24V	X	X	X	

PERIFÉRICOS E FERRAMENTAS CARROCERIA MILITAR
PERIFÉRICOS Y HERRAMIENTAS CARROCERÍA MILITAR
PERIFERICS AND TOOLS MILITARY BODY

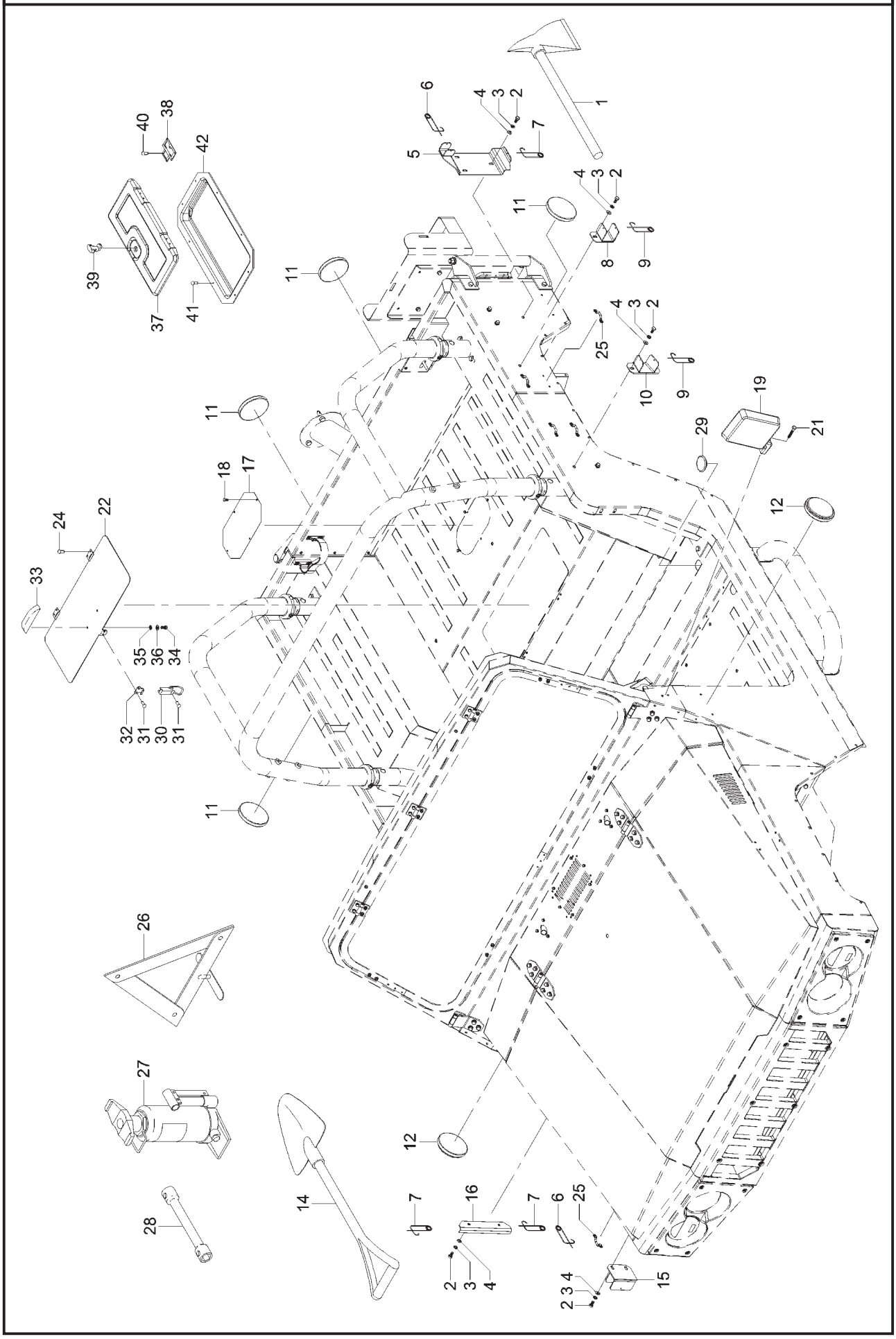

PERIFÉRICOS E FERRAMENTAS CARROCERIA MILITAR
PERIFÉRICOS Y HERRAMIENTAS CARROCERÍA MILITAR
PERIFERICS AND TOOLS MILITARY BODY

ITEM	CÓDIGO Nº DE PIEZAS CODE	QNT. CT. QTY.	DENOMINAÇÃO / DENOMINACIÓN / DENOMINATION			MARRUÁ AM1	MARRUÁ AM2	MARRUÁ AML	MARRUÁ VTNE 3/4
1	6011.016.012.00.8	1	Conj. Machado Bombeiro	Conj. Machado Bombero	Fireman Axe Set	X	X	X	
2	4101.047.086.05.5	10	Parafuso Sextavado M8x16	Tornillo Hex. M8x16	Hex. Bolt M8x16	X	X	X	
3	4103.012.009.01.3	10	Arruela de Pressão A8	Arandela de Presión A8	A8 Pressure Collar	X	X	X	
4	4103.011.013.01.6	10	Arruela Lisa A8,4	Arandela Lisa A8,4	A8,4 Flat Collar	X	X	X	
5	6011.013.535.00.1	1	Conj. Suporte Posterior do	Conj. Soporte Posterior del	Axe Rear Support Set	X	X	X	
			Machado	Machado					
6	6011.013.579.00.9	2	Grampo Trava 65	Gancho Traba 65	Lock Clip 65	X	X	X	
7	6011.013.581.00.5	3	Grampo Trava 45	Gancho Traba 45	Lock Clip 45	X	X	X	
8	6011.013.944.00.5	1	Conj. Suporte Intermediário do	Conj. Soporte Intermediario del	Axe Intermediate Support Set	X	X	X	
			Machado	Machado					
9	6011.013.580.00.7	2	Grampo Trava 85	Gancho Traba 85	Lock Clip 85	X	X	X	
10	6011.013.943.00.7	1	Conj. Suporte Anterior do	Conj. Soporte Anterior del	Axe Front Support Set	X	X	X	
			Machado	Machado					
11	6011.013.856.00.1	4	Lente Reflexiva Vermelha	Lente Reflexiva Roja	Red Reflexive Lens	X	X	X	
12	6011.013.855.00.3	2	Lente Reflexiva Amarela	Lente Reflexiva Amarillo	Yellow Reflexive Lens	X	X	X	
14	6011.016.007.00.8	1	Conj. Pá Vanga	Conj. Pá Vanga	Shovel Set	X	X	X	
15	6011.013.532.00.8	1	Conj. Suporte Anterior da Pá	Conj. Soporte Anterior de la Pá	Shovel Front Support Set	X	X	X	
16	6011.013.523.00.7	1	Conj. Suporte Posterior da Pá	Conj. Soporte Posterior de la Pá	Shovel Rear Support Set	X	X	X	
17	6011.013.541.00.9	1	Tampa de Inspeção Tanque de	Tapa de Inspección Tanque de	Fuel Tank Inspection Cover	X	X	X	
			Combustível	Combustible					
18	4101.047.056.05.8	4	Parafuso Sextavado M5x10	Tornillo Hex. M5x10	Hex. Bolt M5x10	X	X	X	
19	6011.013.543.00.5	1	Espelho Retrovisor Esquerdo	Espejo Retrovisor Izquierdo	Left Rearview Mirror	X	X	X	
19	6011.013.542.00.7	1	Espelho Retrovisor Direito	Espejo Retrovisor Derecho	Right Rearview Mirror	X	X	X	
21	4101.076.043.04.3	6	Parafuso Philips M5x16	Tornillo Philips M5x16	Philips Screw M5x16	X	X	X	
22	6011.013.572.00.4	1	Conj. Tampa da Caixa de	Conj. Tapa de la Caja de	Toolbox Cover Set	X	X	X	
			Ferramentas	Herramientas					
24	4011.010.008.00.4	4	Rebite Pop 4x10,2	Remache Pop 4x10,2	Pop Rivet 4x10,2	X	X	X	
25	6011.213.068.00.1	8	Passador	Pasador	Pass	X	X	X	
26	6001.016.001.00.2	1	Triângulo de Segurança	Triángulo de Seguridad	Security Triangle	X	X	X	
27	6007.016.002.00.7	1	Macaco Hidráulico MT - 5T	Macaco Hidráulico MT - 5T	MT - 5T Hydraulic Jack	X	X	X	
28	6011.016.011.00.0	1	Chave de Roda	Llave de Rueda	Wheel Wrench	X	X	X	
29	6011.013.701.00.9	13	Tampão Assoalho	Tampón Assoalho	Floor Cap	X	X	X	
30	6011.013.839.00.7	1	Fecho	Cierre	Latch	X	X	X	
31	4011.010.028.00.2	4	Rebite Pop 3,2x16	Remache Pop 3,2x16	Pop Rivet 3,2x16	X	X	X	
32	6011.013.840.00.5	1	Presilha	Presilla	Clamp	X	X	X	
33	6011.013.740.00.7	1	Puxador	Manija	Puller	X	X	X	
34	4101.080.018.04.9	2	Parafuso Philips M5x16	Tornillo Philips M5x16	Philips Screw M5x16	X	X	X	
35	4103.012.006.01.9	2	Arruela de Pressão A5	Arandela de Presión A5	A5 Pressure Collar	X	X	X	
36	4103.011.010.01.2	2	Arruela Lisa A5,3	Arandela Lisa A5,3	A5,3 Flat Collar	X	X	X	
37	6007.011.340.00.6	1	Tampa	Tapa	Cover			X	
38	6007.013.055.00.8	2	Dobradiça	Bisagra	Turning			X	
39	6007.013.591.00.2	1	Conj. Trinco	Conj. Pestilo	Lock Set			X	
40	4011.010.007.00.6	4	Rebite RB STUB AL 3,5x9,5	Remache RB STUB AL 3,5x9,5	Rivet RB STUB AL 3,5x9,5			X	
41	4011.010.025.00.8	6	Rebite Pop 3,2x8,9	Remache Pop 3,2x8,9	Pop Rivet 3,2x8,9			X	
42	6011.013.702.00.7	1	Moldura da Tampa	Moldura de la Tapa	Cover Frame			X	

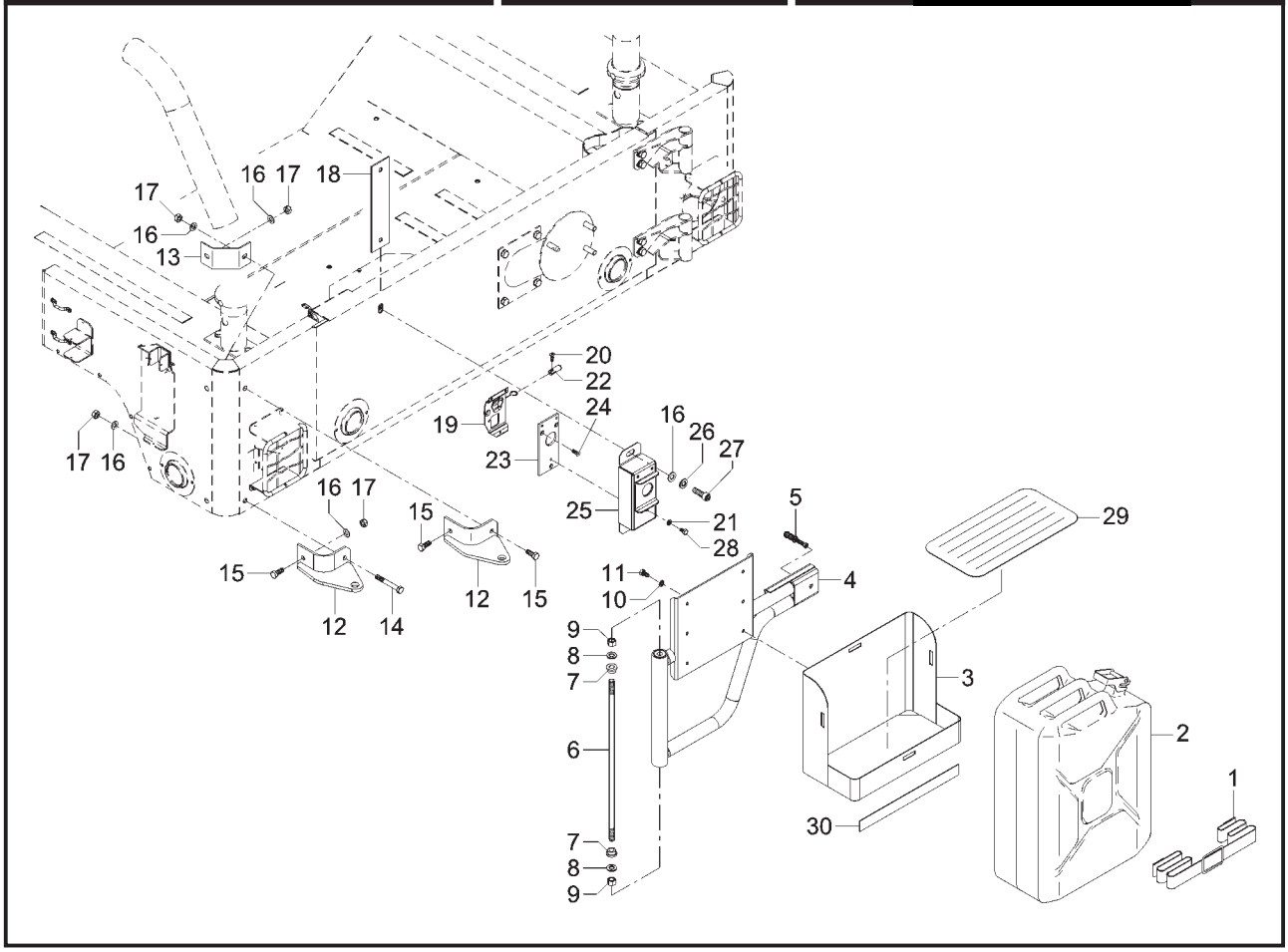

ITEM	CÓDIGO Nº DE PIEZAS CODE	QNT. CT. QTY.	DENOMINAÇÃO / DENOMINACIÓN / DENOMINATION			MARRUÁ AM1	MARRUÁ AM2	MARRUÁ AML	MARRUÁ VTNE 3/4
			CONJ. RESERVATÓRIO AUXILIAR CONJ. RESERVATÓRIO AUXILIAR AUXILIARY RESERVOIR ASSEMBLY						
1	6011.013.554.00.2	2	Cinta Fixação Reserv. Auxiliar	Cinta Fijación Reserv. Auxiliar	Auxiliary Reservoir Fixation Belt	X	X	X	
2	6011.013.122.00.8	1	Reservatório Auxiliar 20L	Reservatótio Auxiliar 20L	Auxiliary Reservoir 20L	X	X	X	
3	6011.013.142.00.6	1	Conj. Apoio Reserv. Auxiliar	Conj. Apoyo Reserv. Auxiliar	Auxiliary Reservoir Support Set	X	X	X	
4	6011.013.123.00.6	1	Conj. Suporte Reserv. Auxiliar	Conj. Soporte Reserv. Auxiliar	Auxiliary Reservoir Support Set	X	X	X	
5	6011.013.548.00.4	1	Pino Trava do Suporte	Perno Traba del Soporte	Support Lock Pivot	X	X	X	
6	6011.013.139.00.2	1	Barra Roscada	Barra Roscada	Thread Bar	X	X	X	
7	6011.013.140.00.0	2	Bucha de Nylon	Buje de Nylon	Nylon Bushing	X	X	X	
8	4103.011.017.01.7	2	Arruela Lisa A13	Arandela Lisa A13	A13 Flat Collar	X	X	X	
9	4102.014.014.05.4	2	Porca Freno M12	Tuerca Freno M12	Brake Nut M12	X	X	X	
10	4103.012.009.01.3	6	Arruela de Pressão A8	Arandela de Presión A8	A8 Pressure Collar	X	X	X	
11	4101.047.086.05.5	6	Parafuso Sextavado M8x16	Tornillo Hex. M8x16	Hex. Bolt M8x16	X	X	X	
12	6011.013136.00.8	2	Conj. Articulação Suporte	Conj. Articulación Soporte	Auxiliary Reservoir Support				
			Reservatório Auxiliar	Reservatório Auxiliar	Coupling Set	X	X	X	
13	6011.013.141.00.8	1	Reforço	Refuerzo	Reinforcement	X	X	X	
14	4101.045.062.05.8	1	Parafuso Sextavado M10x75	Tornillo Hex. M10x75	Hex. Bolt M10x75	X	X	X	
15	4101.048.006.05.7	3	Parafuso Sextavado M10x25	Tornillo Hex. M10x25	Hex. Bolt M10x25	X	X	X	
16	4103.011.015.01.1	6	Arruela Lisa A10,5	Arandela Lisa A10,5	A10,5 Flat Collar	X	X	X	
17	4102.014.013.05.6	4	Porca Freno M10	Tuerca Freno M10	Brake Nut M10	X	X	X	
18	6011.013.150.00.9	1	Conj. Reforço Fixação	Conj. Refuerzo Fijación	Fixation Reinforcement Set	X	X	X	
19	6011.013.553.00.4	1	Trava Suporte	Traba Soporte	Support Lock	X	X	X	
20	4101.054.012.04.4	1	Parafuso Philips M6x16	Tornillo Philips M6x16	Philips Screw M6x16	X	X	X	
21	4103.012.007.01.7	3	Arruela de Pressão A6	Arandela de Presión A6	A6 Pressure Collar	X	X	X	
22	6011.013.153.00.3	1	Pino Acionador	Perno Acción	Driving Pivot	X	X	X	
23	6011.013.152.00.5	1	Chapa Fixação da Trava	Chapa Fijación de la Traba	Lock Fixation Plate	X	X	X	
24	4101.076.031.04.8	3	Parafuso Philips AM5x12	Tornillo Philips M5x12	Philips Screw M5x12	X	X	X	
25	6011.013.147.00.5	1	Conj. Suporte da Trava	Conj. Soporte de la Traba	Lock Support Set	X	X	X	
26	4103.012.010.01.1	2	Arruela de Pressão A10	Arandela de Presión A10	A10 Pressure Collar	X	X	X	
27	4101.037.099.05.0	2	Parafuso Sextavado M10x35	Tornillo Hex. M10x35	Hex. Bolt M10x35	X	X	X	
28	4101.047.064.05.2	3	Parafuso Sextavado M6x10	Tornillo Hex. M6x10	Hex. Bolt M6x10	X	X	X	

CONJ. RESERVATÓRIO AUXILIAR
CONJ. RESERVATÓRIO AUXILIAR
AUXILIARY RESERVOIR ASSEMBLY

ITEM	CÓDIGO Nº DE PIEZAS CODE	QNT. CT. QTY.	DENOMINAÇÃO / DENOMINACIÓN / DENOMINATION			MARRUÁ AM1	MARRUÁ AM2	MARRUÁ AML	MARRUÁ VTNE 3/4
29	6011.013.858.00.7	1	Tapete Reservatório Auxiliar	Alfombra Reservatório Auxiliar	Auxiliary Reservoir Mat	X	X	X	
30	1021.100.056.00.6	3	Perfil Esponjoso 38x6	Perfil Esponjoso 38x6	38x6 Spongy Profile	X	X	X	

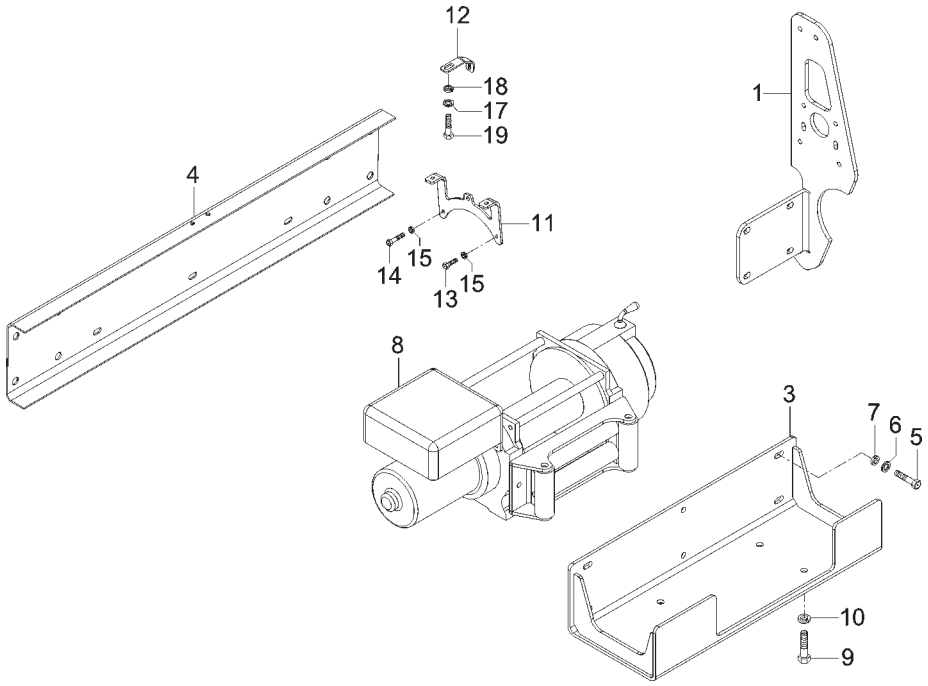

ITEM	CÓDIGO Nº DE PIEZAS CODE	QNT. CT. QTY.	DENOMINAÇÃO / DENOMINACIÓN / DENOMINATION			MARRUÁ AM1	MARRUÁ AM2	MARRUÁ AML	MARRUÁ VTNE 3/4
			CONJ. CAPOTA DE LONA - VERDE CONJ. CAPOTE DE LONA - VERDE CANVAS HOOD SET - GREEN						
1	6011.002.401.00.9	1	Lamina Direita Quebra-Mato	Lámina Derecha Quebra-Mato	Break-Bush Right Lamina	X	X	X	
3	6011.011.123.00.8	1	Conj. Suporte do Guincho	Conj. Soporte del Guincho	Guincho Support Set	X	X	X	
4	6011.011.128.00.7	1	Reforço Para-Choque	Refuerzo Parachoque	Bumper Reinforce	X	X	X	
5	4101.045.072.02.7	6	Parafuso Sext. M12x35	Tornillo Hex. M12x35	M12x35 Hex. Bolt	X	X	X	
6	4103.011.017.01.7	6	Arruela Lisa A13	Arandela Lisa A13	A13 Flat Washer	X	X	X	
7	4103.012.011.01.9	6	Arruela de Pressão A12	Arandela de Presión A12	A12 Spring Washer	X	X	X	
8	6011.011.122.00.0	1	Guincho Work 16000-24V	Guincho Work 16000-24V	Work Guincho 16000-24V	X	X	X	
9	4101.045.071.00.0	4	Parafuso Sext. M12x25	Tornillo Hex. M12x25	M12x25 Hex. Bolt	X	X	X	
10	4103.012.011.01.9	4	Arruela de Pressão A12	Arandela de Presión A12	A12 Spring Washer	X	X	X	
11	6011.011.126.00.1	1	Conj. Suporte Quadro Comando	Conj. Soporte Quadro Comando	Commando Frame Support Set	X	X	X	
12	6011.011.127.00.9	1	Reforço Quadro Comando	Refuerzo Quadro Comando	Commando Frame Reinforce	X	X	X	
13	4101.047.059.05.2	2	Parafuso Sext. M5x16	Tornillo Hex. M5x16	M5x16 Hex. Bolt	X	X	X	
14	4101.047.062.05.6	1	Parafuso Sext. M5x22	Tornillo Hex. M5x22	M5x22 Hex. Bolt	X	X	X	
15	4103.012.006.01.9	3	Arruela de Pressão A5	Arandela de Presión A5	A5 Spring Washer	X	X	X	
16	4102.011.007.06.9	1	Porca Sext. M8	Tuerca Hex. M8	M8 Hex. Nut	X	X	X	
17	4103.011.013.01.6	1	Arruela Lisa A8,4	Arandela Lisa A8,4	A8,4 Flat Washer	X	X	X	
18	4103.012.009.01.3	1	Arruela de Pressão A8	Arandela de Presión A8	A8 Spring Washer	X	X	X	
19	4101.047.086.05.5	1	Parafuso Sext. M8x16	Tornillo Hex. M8x16	M8x16 Hex. Bolt	X	X	X	
20	6011.099.002.00.9	1	Kit Guincho Work 16000-24V	Kit Guincho Work 16000-24V	Work Guincho 16000-24V Kit				
			(inclui itens 1 ao 19)	(inclui itenes 1 al 19)	(include items 1 to 19)	X	X	X	